Приложение

к Постановлению
Администрации
Семикаракорского
городского поселения «Об
утверждении дизайн-кода»
от _____.2021 № _____

ДИЗАЙН - КОД

МУНИЦИПАЛЬНОГО ОБРАЗОВАНИЯ «СЕМИКАРАКОРСКОЕ ГОРОДСКОЕ ПОСЕЛЕНИЕ»

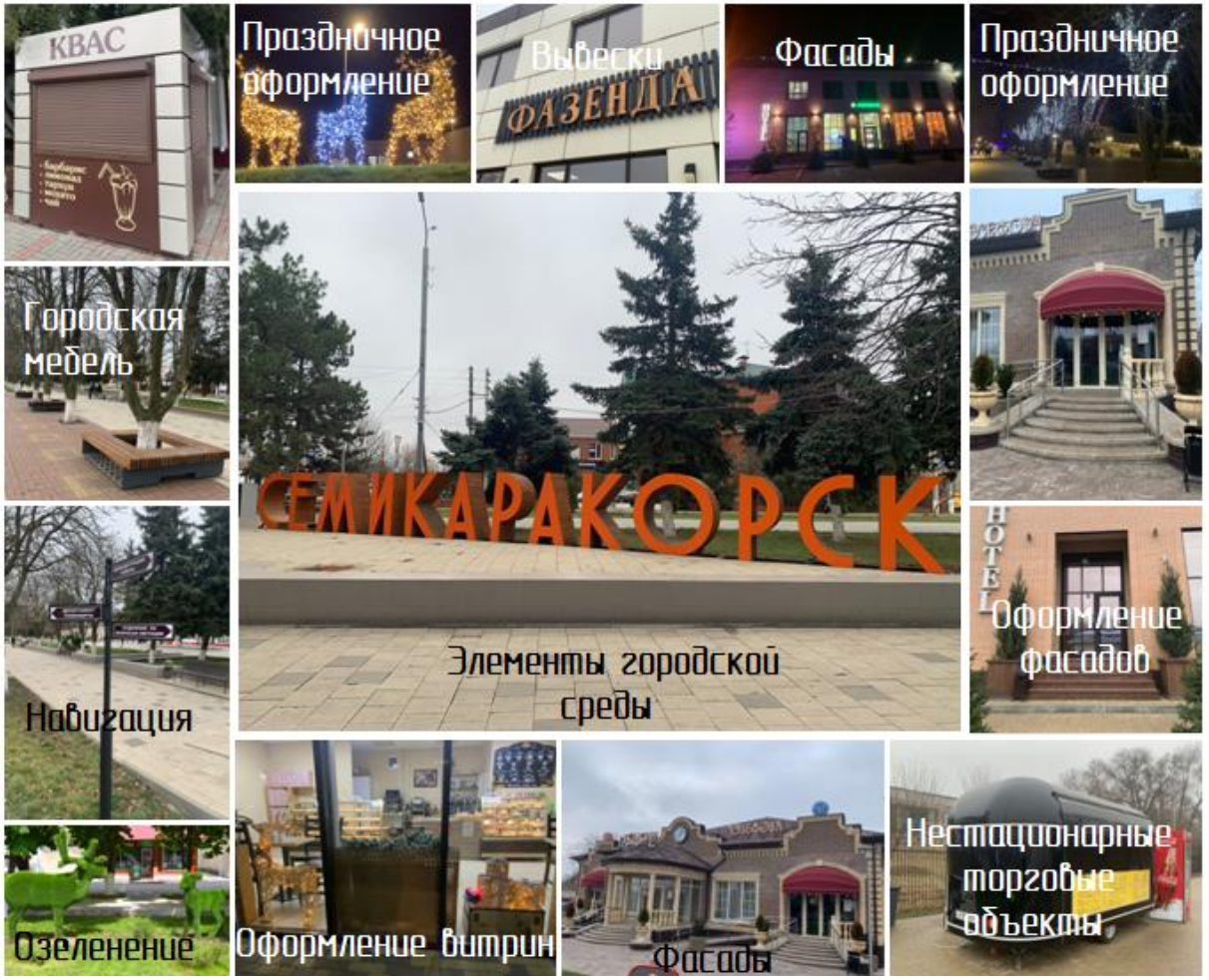

СВОД
правил для формирования
стилистически единой, комфортной и
безопасной городской среды

Отдел архитектуры, градостроительства
и земельно-имущественных отношений Администрации
Семикаракорского городского поселения

О ДИЗАЙН-КОДЕ

Дизайн-код – свод правил, призванных улучшить внешний облик Семикаракорского городского поселения.

Дизайн-код описывает размещение и внешний вид информационных и рекламных конструкций:вывесок, кронштейнов, табличек, оформление витрин и маркиз.
Приведены рекомендации по праздничному оформлению городской среды, как правильноразмещать городскую навигацию, адресные таблички.
Исходя из архитектурно-градостроительной значимости территории, собраны общие требования кразмещению и оформлению остановочных павильонов, нестационарных торговых объектов: киосков, павильонов, ёлочных базаров, летних кафе...

Выполнение правил Дизайн-кода направлено на системный подход к городской среде, наформирование упорядоченного, ясного и эстетически привлекательного образа города.

ОГЛАВЛЕНИЕ

ЧАСТЬ I

УЛИЦЫ ГОРОДА - ВЧЕРА И СЕГОДНЯ

ПРОБЛЕМА ВИЗУАЛЬНОГО ЗАГРЯЗНЕНИЯ ГОРОДОВ

ПРИМЕРЫ ДИЗАЙН-КОДА

ЗАДАЧИ ДИЗАЙН-КОДА

ВИЗУАЛЬНОЕ ЗАГРЯЗНЕНИЕ СЕМИКАРАКОРСКОГО ГОРОДСКОГО ПОСЕЛЕНИЯ
на примере рекламных и информационных конструкций

ПРОБЛЕМА 1: Смешение рекламы и информации

ПРОБЛЕМА 2: Черезмерная плотность вывесок и избыточный размер вывесок

ПРОБЛЕМА 3: Неуместное оформление витрин

ЧАСТЬ II

ПРАВИЛА И РЕКОМЕНДАЦИИ ДЛЯ ФОРМИРОВАНИЯ
СТИЛИСТИЧЕСКИ ЕДИНОЙ, КОМФОРТНОЙ ГОРОДСКОЙ СРЕДЫ

РАЗДЕЛ 1 РЕКЛАМНЫЕ И ИНФОРМАЦИОННЫЕ ВЫВЕСКИ

ОБЩИЕ ТРЕБОВАНИЯ К РАЗМЕЩЕНИЮ, УСТАНОВКЕ И ЭКСПЛУАТАЦИИ ИНФОРМАЦИОННЫХ И РЕКЛАМНЫХ ВЫВЕСОК

ТРЕБОВАНИЯ К СОДЕРЖАНИЮ ИНФОРМАЦИИ, РАСПРОСТРАНЯЕМОЙ ПОСРЕДСТВОМ ИНФОРМАЦИОННЫХ ФАСАДОВ ЗДАНИЙ И СООРУЖЕНИЙ

ВЫВЕСКИ

РАЗРЕШЕННАЯ К РАЗМЕЩЕНИЮ НА ВЫВЕСКАХ ИНФОРМАЦИЯ
ИЕРАРХИЯ ДОПУСТИМЫХ ВИДОВ ВЫВЕСОК

ВЫВЕСКИ ИЗ ОТДЕЛЬНЫХ БУКВ И ЗНАКОВ БЕЗ ПОДЛОЖКИ

ВЫВЕСКИ С ПОДЛОЖКОЙ

ВЫВЕСКИ С ПОДСВЕТКОЙ КОРОБОМ (ЛАЙТБОКСЫ)

РАСПОЛОЖЕНИЕ ВЫВЕСКИ

РАЗМЕРЫ ВЫВЕСОК

Отдел архитектуры, градостроительства и земельно-имущественных отношений
Администрации Семикаракорского городского поселения

СОРАСПОЛОЖЕНИЕ НЕСКОЛЬКИХ ВЫВЕСОК (общие рекомендации)
СОРАСПОЛОЖЕНИЕ НЕСКОЛЬКИХ ВЫВЕСОК
на объектах встроенно-пристроенного типа
СОРАСПОЛОЖЕНИЕ НЕСКОЛЬКИХ ВЫВЕСОК, РЕКЛАМНЫХ КОНСТРУКЦИЙ
на зданиях нежилого назначения
ВИДЕОМОНИТОР
КОНСИРУКЦИЯ ТИПА «БЕГУЩАЯ СТРОКА»
БАННЕР
СТРИТ-АРТ, ГРАФФИТИ, МУРАЛИ
ПАННО
КОНСОЛЬ
ТАБЛИЧКИ
УКАЗАТЕЛИ
ОФОРМЛЕНИЕ ВИТРИН
МАРКИЗЫ
ОТДЕЛЬНОСТОЯЩИЕ РЕКЛАМНЫЕ КОНСТРУКЦИИ
ТУМБА
ПИЛОН (СИТИ-ФОРМАТ)
СТЕЛА
СТЕНД
СВЕТОДИОДНЫЙ ЭКРАН
РАЗДЕЛ 2 КОНЦЕПЦИЯ КОМПЛЕКСНОГО ПРАЗДНИЧНОГО ОФОРМЛЕНИЯ ГОРОДСКОЙ СРЕДЫ И ФАСАДОВ ЗДАНИЙ
ОФОРМЛЕНИЕ ФАСАДОВ ЗДАНИЙ В НОВОГОДНИЕ И РОЖДЕСТВЕНСКИЕ ПРАЗДНИКИ
ОФОРМЛЕНИЕ ГОРОДСКОЙ СРЕДЫ В НОВОГОДНИЕ И РОЖДЕСТВЕНСКИЕ ПРАЗДНИКИ
ОФОРМЛЕНИЕ ГОРОДСКОЙ СРЕДЫ В ПРАЗДНИЧНЫЕ ДНИ
РАЗДЕЛ 3 ГОРОДСКАЯ НАВИГАЦИЯ
РАЗДЕЛ 4 ЗНАКИ АДРЕСАЦИИ

РАЗДЕЛ 5 ОСТАНОВОЧНЫЕ ПАВИЛЬОНЫ

МАССИВ ВОЗМОЖНЫХ ЭЛЕМЕНТОВ ОБУСТРОЙСТВА АВТОБУСНОЙ ОСТАНОВКИ

ТРЕБОВАНИЯ К ДИЗАЙНУ ПАВИЛЬОНОВ ОЖИДАНИЯ ОСТАНОВОК ОБЩЕСТВЕННОГО ТРАНСПОРТА

ЕДИНАЯ СИСТЕМА ГРАФИЧЕСКОГО ОФОРМЛЕНИЯ ИНФОРМАЦИОННЫХ ЗНАКОВ ОСТАНОВОК ОБЩЕСТВЕННОГО ТРАНСПОРТА

РАЗДЕЛ 6

ОСНОВНЫЕ ТЕРМИНЫ И ОПРЕДЕЛЕНИЯ

ОБЩИЕ ТРЕБОВАНИЯ

ЦВЕТОВОЕ РЕШЕНИЕ ФАСАДА

ОКНА И ВИТРИНЫ

УСТРОЙСТВО И ОБОРУДОВАНИЕ ВХОДОВ

БАЛКОНЫ И ЛОДЖИИ

ДОПОЛНИТЕЛЬНОЕ ОБОРУДОВАНИЕ ФАСАДОВ

РАЗДЕЛ 7 НЕСТАЦИОНАРНЫЕ

ОБЩИЕ ПОЛОЖЕНИЯ. СФЕРА ДЕЙСТВИЯ НАСТОЯЩИХ ПРАВИЛ

ОСНОВНЫЕ ТРЕБОВАНИЯ И ОПРЕДЕЛЕНИЯ

ТРЕБОВАНИЯ К МЕСТАМ РАЗМЕЩЕНИЯ НЕСТАЦИОНАРНЫХ ТОРГОВЫХ ОБЪЕКТОВ

ОБЩИЕ ПРАВИЛА ПРИ РАЗМЕЩЕНИИ НТО

ЗАПРЕТЫ ПРИ РАЗМЕЩЕНИИ НТО

РАЗМЕЩЕНИЕ НТО ОТНОСИТЕЛЬНО ЗДАНИЙ И СООРУЖЕНИЙ

РАЗМЕЩЕНИЕ ОТНОСИТЕЛЬНО ЭЛЕМЕНТОВ УЛИЧНО-ДОРОЖНОЙ СЕТИ

РАЗМЕЩЕНИЕ НТО ОТНОСИТЕЛЬНО ЭЛЕМЕНТОВ БЛАГОУСТРОЙСТВА

РАЗМЕЩЕНИЕ НТО ОТНОСИТЕЛЬНО РЕКЛАМНЫХ КОНСТРУКЦИЙ

РАЗМЕЩЕНИЕ ВСЕХ ТИПОВ НТО ОКОЛО ОСТАНОВОЧНЫХ ПАВИЛЬОНОВ

РАЗМЕЩЕНИЕ ОТНОСИТЕЛЬНО ПЕШЕХОДНЫХ ЗОН

РАЗМЕЩЕНИЕ НА ОЗЕЛЕНЕННЫХ ТЕРРИТОРИЯХ И ПЛОЩАДЯХ

КОНФИГУРАЦИЯ И ТИПЫ НЕСТАЦИОНАРНЫХ ТОРГОВЫХ ОБЪЕКТОВ

ТИПЫ НТО

ВНЕШНИЙ ВИД НЕСТАЦИОНАРНЫХ ТОРГОВЫХ ОБЪЕКТОВ

ОСНОВНЫЕ ХАРАКТЕРИСТИКИ КИОСКА

ПРОЕКТНЫЕ ПРЕДЛОЖЕНИЯ ЛИНЕЙКА КИОСКОВ СТИЛЬ «КЛАССИКА»

ЛИНЕЙКА КИОСКОВ СТИЛЬ «СОВРЕМЕННЫЙ»

ПАВИЛЬОН

ОСНОВНЫЕ ХАРАКТЕРИСТИКИ ПАВИЛЬОНА

ПРОЕКТНЫЕ ПРЕДЛОЖЕНИЯ СТИЛЬ «КЛАССИКА»

ЛИНЕЙКА КИОСКОВ СТИЛЬ «СОВРЕМЕННЫЙ»

ОСНОВНЫЕ ХАРКТЕРИСТИКИ ТОРГОВОЙ ПАЛАТКИ

ПРОЕКТНЫЕ ПРЕДЛОЖЕНИЯ ЛИНЕЙКА ТОРГОВЫХ ПАЛАТОК

ОСНОВНЫЕ ХАРАКТЕРИСТИКИ ПРИЛАВКА

ПРОЕКТНЫЕ ПРЕДЛОЖЕНИЯ ЛИНЕЙКА ПРИЛАВКА

ОСНОВНЫЕ ХАРАКТЕРИСТИКИ БАХЧЕВОГО РАЗВАЛА

ПРОЕКТНЫЕ ПРЕДЛОЖЕНИЯ БАХЧЕВОГО РАЗВАЛА

КОНФИГУРАЦИЯ СЕЗОННЫХ ПАВИЛЬОНОВ

КОНФИГУРАЦИЯ ОГРАЖДАЮЩИХ КОНСТРУКЦИЙ СЕЗОННЫХ ПАВИЛЬОНОВ

ОСНОВНЫЕ ХАРАКТЕРИСТИКИ ЕЛОЧНОГО БАЗАРА
ПРОЕКТНЫЕ ПРЕДЛОЖЕНИЯ ЕЛОЧНОГО БАЗАРА
ОСНОВНЫЕ ХАРАКТЕРИСТИКИ ВЕНДИНГОВОГО АВТОМАТА
ПРОЕКТНЫЕ ПРЕДЛОЖЕНИЯ ВЕНДИНГОВОГО АВТОМАТА
ОСНОВНЫЕ Х
РАЗДЕЛ 8 КАТАЛОГ ТИПОВОЙ ГОРОДСКОЙ
ПРОЕКТНЫЕ ПРЕДЛОЖЕНИЯ АВТОМАТА ПО ПРОДАЖЕ ПИТЬЕВОИ ВОДЫ
ОСНОВНЫЕ ХАРАКТЕРИСТИКИ АВТОЦИСТЕРНЫ
ПРОЕКТНЫЕ ПРЕДЛОЖЕНИЯ АВТОЦИСТЕРНЫ
ОСНОВНЫЕ ХАРАКТЕРИСТИКИ МОБИЛЬНОГО ТОРГОВОГО ОБЪЕКТА
ПРОЕКТНЫЕ ПРЕДЛОЖЕНИЯ МОБИЛЬНОГО ТОРГОВОГО ОБЪЕКТА
ПРАВИЛА РАЗМЕЩЕНИЯ, ОБУСТРОЙСТВА И ЭКСПЛУАТАЦИИ СЕЗОННЫХ КАФЕ ПРИ ПРЕДПРИЯТИЯХ ОБЩЕСТВЕННОГО ПИТАНИЯ
ОБЩИЕ ПРАВИЛА ПРИ РАЗМЕЩЕНИИ ТУАЛЕТНЫХХ КАБИН
ПРОЕКТНЫЕ ПРЕДЛОЖЕНИЯ МОДУЛЬНЫЕ ОБЩЕСТВЕННЫЕ ТУАЛЕТЫ
ТРЕБОВАНИЯ К РАЗМЕЩЕНИЮ ЯРМАРОК
МЕТОДИЧЕСКИЕ РЕКОМЕНДАЦИИ ПО ОРГАНИЗАЦИИ И ПРОВЕДЕНИЮ НА ТЕРРИТОРИИ СЕМИКАРАКОРСКОГО ГОРОДСКОГО ПОСЕЛЕНИЯ ПОСТОЯННОДЕЙСТВУЮЩИХ ЯРМАРОК
МЕТОДИЧЕСКИЕ РЕКОМЕНДАЦИИ ПО ОРГАНИЗАЦИИ И ПРОВЕДЕНИЮ НА ТЕРРИТОРИИ СЕМИКАРАКОРСКОГО ГОРОДСКОГО ПОСЕЛЕНИЯ ПРАЗДНИЧНЫХ И ТЕМАТИЧЕСКИХ ЯРМАРОК
МЕТОДИЧЕСКИЕ РЕКОМЕНДАЦИИ ПО ОРГАНИЗАЦИИ И ПРОВЕДЕНИЮ НА ТЕРРИТОРИИ СЕМИКАРАКОРСКОГО ГОРОДСКОГО ПОСЕЛЕНИЯ СЕЗОННЫХ ЯРМАРОК
МЕТОДИЧЕСКИЕ РЕКОМЕНДАЦИИ ПО ОРГАНИЗАЦИИ И ПРОВЕДЕНИЮ НА ТЕРРИТОРИИ СЕМИКАРАКОРСКОГО ГОРОДСКОГО ПОСЕЛЕНИЯ ЯРМАРОК ВЫХХОДНОГО ДНЯ
МЕТОДИЧЕСКИЕ РЕКОМЕНДАЦИИ ПО ОРГАНИЗАЦИИ И ПРОВЕДЕНИЮ СЕЗОННЫХ СЕЛЬСКОХОЗЯЙСТВЕННЫХ ЯРМАРОК ВДОЛЬ АВТОДОРОГ, ПРОХОДЯЩИХ ПО ТЕРРИТОРИИ СЕМИКАРАКОРСКОГО ГОРОДСКОГО ПОСЕЛЕНИЯ
СКАМЬИ
УРНЫ
ЭЛЕМЕНТЫ ОСВЕЩЕНИЯ
ВЕЛОПАРКОВКИ
БОЛЛАРДЫ И ОГРАНИЧИТЕЛИ
ПЕШЕХОДНЫЕ ОГРАЖДЕНИЯ
ПРИСТВОЛЬНЫЕ РЕШЕТКИ И ОГРАЖДЕНИЯ

ЧАСТЬ I

УЛИЦЫ ГОРОДА - ВЧЕРА И СЕГОДНЯ



Место для купания «Подвесной мост» 2011 г.



Место для купания «Подвесной мост» 2021 г.





ПРОБЛЕМА ВИЗУАЛЬНОГО ЗАГРЯЗНЕНИЯ ГОРОДОВ

Визуальное загрязнение городской среды – распространеннаямировая проблема. Перегруженность информационными сообщениями, хаотичность размеров и расположения вывесок, слишком яркие, кричащие цвета и мерцающие подсветки искажают архитектурный облик домов и затрудняютнавигацию в городском пространстве.

Визуальное загрязнение связано не только с красотой и ухоженностью улиц города. Это масштабная проблема, на многих уровнях усложняющая и ухудшающая взаимодействие жителя города и городской среды.

Зачастую внедрять дизайн-код начинают с вывесок и рекламы, которыми обычно хаотичнозавешаны даже исторические и несомненно ценные здания в российских городах.
Достаточно просто очистить фасады от визуального шума и привести вывески
к общему знаменателю, и сразу бросится в глаза, как улучшилось городская Среда.

В России впервые дизайн-код вывесок разработала студия Артемия Лебедева для центра Москвы в 2013 году. А весной 2017 года внедрять новые правила оформления фасадов начали в Саратове. Дизайн-код для Саратова разработало
КБ "Стрелка" совместно с АИЖК в рамках приоритетного госпроекта по формированиюкомфортной среды в городах по всей стране.

Почему это важно

Из-за визуально шума люди перестают осознавать ценность города. Архитектурная ценность застройки теряется, глаз человека не отдыхает, и в результате горожане перестают гулять по улицам и проводят досуг в торговых центрах.Правильный дизайн-код возвращает культуру прогулок.

Когда на фасадах творится рекламная анархия, большую часть пространства занимают крупные компании с большими ресурсами.
Маленькие бизнесы проигрывают конкуренцию за рекламное место.
Если же у всех вывески единообразны внешне и по размеру, все предприятия находятся в разных условиях и имеют шанс привлечь вернувшихся на улицы из торговых центров потенциальных клиентов.

Отдел архитектуры, градостроительства и земельно-имущественных отношений
Администрации Семикаракорского городского поселения

ЗАГРЯЗНЕНИЯ ГОРОДОВ



Пример визуального загрязнения городской среды. Избыточное количество вывесок и их непропорциональные размеры создают ощущение базарной площади, а не центральной улицы города



Пример визуального загрязнения

ПРИМЕРЫ ДИЗАЙН-КОДА

Дизайн-регламент Москвы. Постановление «О размещении информационныхконструкций в городе Москве»



Четко сформулированные допустимые габариты вывесок — шаг к решениюпроблемы визуального загрязнения.

Студией Артемия Лебедева для Комитета по архитектуре и градостроительству города Москвыбыла разработана Архитектурно-художественная концепция внешнего облика улиц, на основекоторой было принято постановление городской думы «О размещении информационных конструкций в городе Москве». Это постановление

Дизайн-регламент Казани. Изменения в Правила благоустройства.

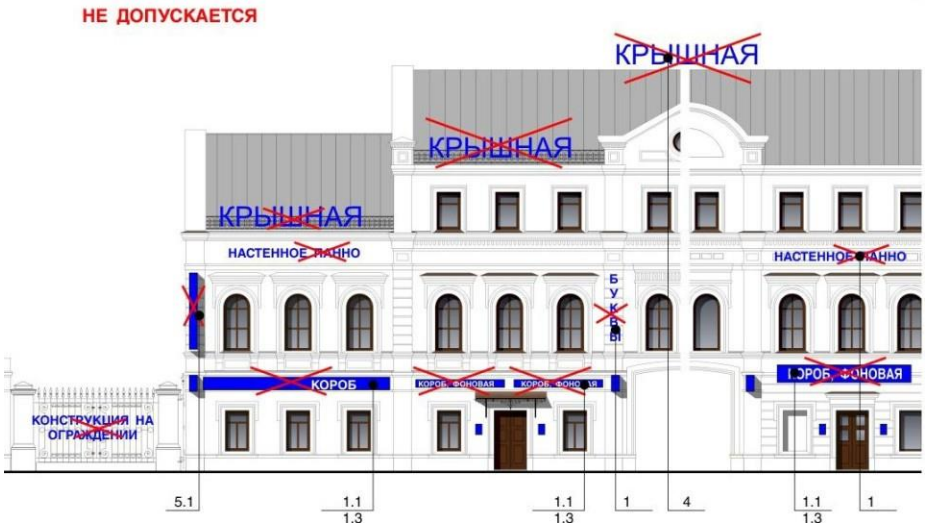

Казанский регламент запрещает большое количество ныне используемыхинформационных конструкций, особенно в исторической части города.

описывает все типичные для подобных документов зоны регламентации (вывески, витрины, кронштейны, маркизы и пр.) и задает их габариты и правила расположения. Регламент постепенно применяется, начиная с центральных улиц города.

ПРИМЕРЫ ДИЗАЙН-КОДА

Регламент в Казани был принят 20 марта 2014 года и является дополнением к Правилам благоустройства Казани.
Регламент довольно строгий и запрещает большое количество уже существующих вывесок — например, вертикальные на жилых домах или крышные конструкции на жилых и исторических зданиях.
Информационные конструкции теперь находятся в ведении управления архитектуры и градостроительства.

ЗАДАЧИ ДИЗАЙН-КОДА

На примере вывесок определены приоритетные задачи Дизайн-кода:

- упорядочить размещение вывесок висторической части города;

- улучшить внешний вид города исформировать полноценную архитектурно-художественную городскую среду;

- художественные решения вывесок должны гармонично сочетаться с архитектурными, стилистическими и колористическими особенностями зданий;

- исключение «глухих» витрин на фасадахзданий (закрытие баннерами, пленкой);

- способствовать использованию передовыхтехнологий и материалов в рекламе на основании отечественного и
зарубежного опыта.

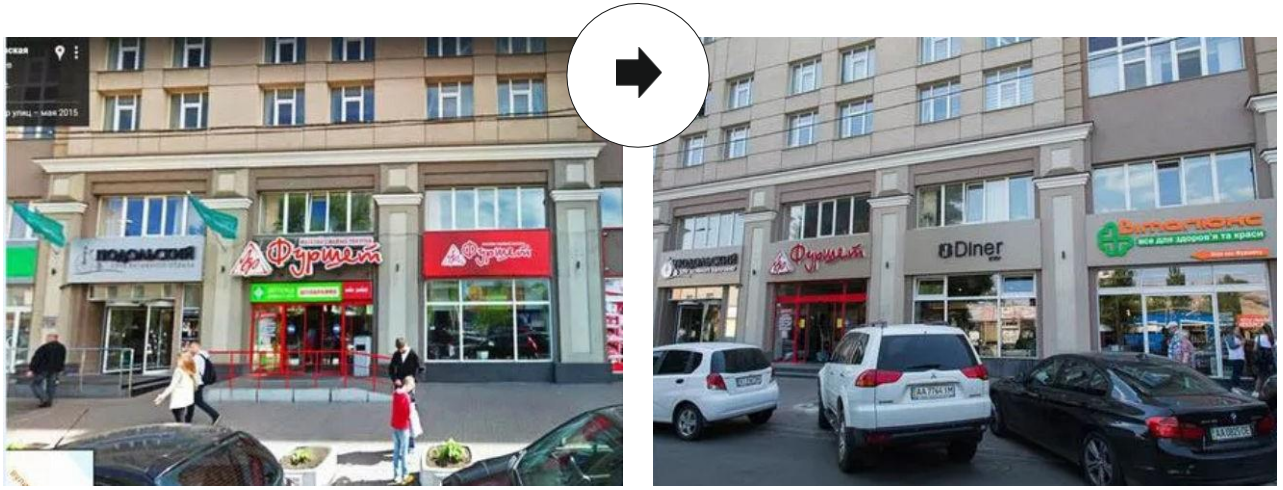



Пример применения дизайн-кода в других городах.

ВИЗУАЛЬНОЕ ЗАГРЯЗНЕНИЕ СЕМИКАРАКОРСКОГО ГОРОДСКОГО ПОСЕЛЕНИЯ НА ПРИМЕРЕ РЕКЛАМНЫХ И ИНФОРМАЦИОННЫХ КОНСТРУКЦИЙ

СЕМИКАРАКОРСК – город с очень развитым малым бизнесом. Его бурный рост в последние десятилетия привел к тому, что первые этажи многих жилых домов были переведены внежилой фонд. Там разместились офисы, магазины, отделения банков и другие бизнесы. И хотя развитие малого бизнеса крайне положительно сказывается на городской жизни,его неконтролируемая самореклама ухудшает облик городских улиц.
Пристроенные конструкции, не предусмотренные архитектурнымпланом здания, нелегальная реклама на стенах домов, избыточно пестрые и разнобразные вывески — все это встречается на центральных улицах города.



Увешанные рекламой входные группы нарушают общий облик здания.Подобные рекламные конструкции сейчас не регламентируются. ул. Красноармейская, ТЦ «Пирамида».

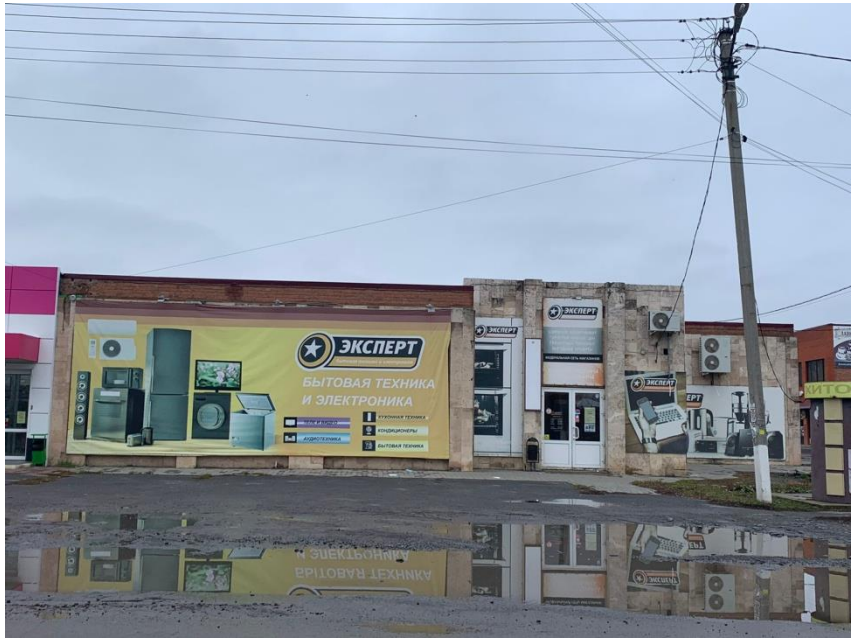

Избыточная реклама магазина. Фасад здания закрыт на 90%. Вывески перемешаны с рекламой.
ул. Калинина - 15-й Переулок

ПРОБЛЕМА 1:
Смешение рекламы и

Недостаточная ясность общих правил оформления фасадов зданий приводит к тому,что на вывесках часто указывается информация, которая не может там располагаться.

Фото товаров, слоганы, цены, телефоны –этого не может быть на вывесках.

Для контактной информации существует специальный объект –информационные таблички.

Ипользование информационных площадей как рекламных площадок превращает городскую среду в соревнование «перекричи соседа», где каждый владелец бизнеса старается установить как можно более яркую вывескус как можно более кричащим изображением.



Распространенное в городе - изображение товаров на вывесках недопустимо



ПРОБЛЕМА 2:
Чрезмерная плотность вывесок избыточный размер вывесок

Зачастую плотность вывесок такова, что они целиком скрывают за собой фасад дома.Это абсолютно недопустимо: вывески должны располагаться над линией окон первого этажа.
Вывески на стенах должны быть запрещены.

Гигантские вывески создают гнетущий эффект и нарушают архитектурный облик здания.



Излишняя плотность весок портят внешний вид здания. ул. Калинина



Вывеска занимает собой целый этаж.
Недопустимо перекрытие оконных и дверных проемов, витрин, витражей....
Перекрывать детали архитектуры

вывесками нельзя.пр-кт Атаманский

ПРОБЛЕМА 2:
Чрезмерная плотность вывесок

г.

Отдел архитектуры, градостроительства и земельно-имущественных отношений
Администрации Семикаракорского городского поселения

ПРОБЛЕМА 3:
Неуместное оформление

Глухие витрины превращают улицу в коридор из рекламных сообщений и искажают архитектурный облик здания.

Витрины должны быть прозрачными: так они создают дополнительный объем и ощущение жизни на городской улице. За ними должна быть видна жизнь помещения — будь то кафе или магазин одежды.





15-й Переулок. Использование сплошного остекления как рекламной площади — это недопустимо. Размещение рекламных сообщений в представленной форме – никак не красит

ПРОБЛЕМА 3:
Неуместное оформление

эту витрину магазина по пр-кту Атаманский.

ЧАСТЬ II

ПРАВИЛА И РЕКОМЕНДАЦИИ ДЛЯ ФОРМИРОВАНИЯ СТИЛИСТИЧЕСКИ ЕДИНОЙ, КОМФОРТНОЙ ГОРОДСКОЙ СРЕДЫ





РАЗДЕЛ 1 РЕКЛАМНЫЕ И ИНФОРМАЦИОННЫЕ ВЫВЕСКИ

ОБЩИЕ ТРЕБОВАНИЯ К РАЗМЕЩЕНИЮ, УСТАНОВКЕ И ЭКСПЛУАТАЦИИ ИНФОРМАЦИОННЫХ И РЕКЛАМНЫХ ВЫВЕСОК

Требования к размещению и внешнему виду вывесок и наружной фасадной рекламы устанавливается настоящим Дизайн-кодом муниципального образования "Семикаракорское городское поселение», Правилами благоустройства и санитарного содержания территории Семикаракорского городского поселения.

Размещение и внешний вид вывесок должно быть согласовано Отделом архитектуры, градостроительства и земельно-имущественных отношений Администрации Семикаракорского городского поселения.

Под внешним архитектурным обликом сложившейсязастройки понимаются:

- особенности фасадов объектов капитального строительства, на которых располагается рекламная вывеска (стилевая и композиционная целостность, ритм элементов и частей фасада, наличие деталей и членений, светоцветовое и декоративно-художественное решение, визуальное восприятие, соразмерность и пропорциональность соотношения элементов фасада, баланс открытых и закрытых поверхностей (проемов и простенков);

- окружающая градостроительная среда при приоритетном и визуальном восприятии объектов культурного наследия, культовых объектов, достопримечательностей, ценных и выразительных объектов, панорам, перспектив, а также сложившаяся планировочная структура территории.

Требования, предъявляемые к размещению информационных элементов, вывесок и устройств фасадов зданий и сооружений, определяются:

- проектной документацией, определяющей размещение рекламных и информационных конструкций и согласованной в отделе архитектуры, градостроительства и земельно-имущественных отношений Администрации Семикаракорского городского поселения;
- архитектурно-художественной ценностью зданий и сооружений;
- техническим состоянием основных несущих конструкций здания,сооружения.

Эскизный проект или дизайн-проект размещения рекламных и информационных вывесок для всего здания, строения или ограждения изготавливается собственником здания, строения, сооружения, ограждения, либо заинтересованным лицом на основании требований, указанных в настоящем

документе. Эскизный проект или дизайн-проект размещения рекламных и информационных вывесок должен быть согласован со всеми собственниками здания, строения, сооружения, ограждения.

В эскизный проект или дизайн-проект размещения рекламных и информационных вывесок рекомендуется включать следующие сведения о рекламных и информационных вывесках, планируемых к размещению на недвижимом имуществе:

- фотографический снимок предполагаемого места размещения (должен быть сделан с расстояния, позволяющего оценить рядом расположенные здания, объекты и иные рекламные вывески),
- фотомонтаж места наложения рекламной вывески;
- должны быть указаны размеры вывески, материалы изготовления, а также места крепления;
- типы и виды вывески;
- размеры вывески (длина, высота, ширина);
- размеры информационных полей;
- колористические решения;
- наличие и вид подсветки (внутренняя, наружная).

В дополнение к сведениям о рекламных и информационных конструкциях также указываются:

- границы помещений, занимаемых каждой организацией, нанесенные на фасад здания.

Размещение информационных элементов и устройств фасадов зданий и сооружений и рекламных вывесок должно соответствовать следующим требованиям:

- упорядоченность размещения дополнительных элементов и устройств в пределах фасада здания и сооружения;
- стилистическое соответствие дополнительных элементов и устройств в архитектуре фасадов зданий и сооружений;
- цветовая гармония дополнительных элементов и устройств с цветовым решением фасада для охранной зоны;
- соразмерность дополнительных элементов и устройствфасада здания и сооружения;
- визуальная доступность, читаемость информации;
- безопасность для людей;
- удобство эксплуатации и ремонта;
- высокий уровень художественного и техническогоисполнения;
- использование качественных, долговечных материалов с высокими декоративными и эксплуатационными свойствами.

Информационные элементы и устройства фасадов зданий и сооружений при их размещении на фасадах зданий, сооружений должны соответствовать архитектурно-пространственному окружению, учитывать визуальные характеристики городской среды и гармонично вписываться в элементы архитектуры, внешнего благоустройства территории.

Запрещается размещать на фасадах зданий, сооружений информационные элементы и устройства фасадов зданий и сооружений, мешающие визуальному восприятию объектов культурного наследия, памятников, мемориалов, культовых учреждений, административных зданий.

Информационные элементы и устройства фасадов зданий и сооружений и рекламные вывески должны быть оборудованы системой подсвета:
- освещенность информационного элемента и устройства фасада здания и сооружения и рекламной вывески должна быть достаточна для его восприятия в темное времясуток;
- время работы подсветки информационного элемента и устройства фасада здания и сооружения и рекламной вывески должно совпадать со временем работы уличного освещения.

При установке, обслуживании и эксплуатации информационных элементов и устройств фасадов зданий и сооружений и рекламных вывесок не должны нарушаться прочностные характеристики стен, подвергаться разрушению архитектурные детали, декоративные и другие элементы фасада здания, сооружения.

Конструктивные элементы информационных элементов и устройств фасадов зданий и сооружений и рекламных вывесок должны быть спроектированы, изготовлены и смонтированы в соответствии со строительными нормами и правилами, а также требованиями иных правовых актов.

Все вывески должны отвечать требованиям соответствующих санитарных норм и правил (в том числе требованиям к освещенности, электромагнитному излучениюи пр.).
Конструктивные элементы жесткости и крепления (болтовыесоединения, элементы опор, технологические косынки и т.п.) конструкций должны быть закрыты декоративными элементами.

При разработке проекта рекламной вывески, размещаемой на фасаде здания, необходимо максимально учитывать архитектурные особенности здания.

При размещении рекламных вывесок на фасаде здания должно соблюдаться единство параметров и высоты размещения различных рекламных вывесок на всем протяжении фасада здания.

Не допускается прикрепление бескаркасных настенныхпанно непосредственно к фасаду здания.

Рекламные вывески, за исключением крышных установок и рекламных вывесок крупных объектов торгово-офисного, культурно-развлекательного и спортивного назначения (должны размещаться не выше линии второго этажа (линии перекрытий между первым и вторым этажами) зданий. При невозможности визуально определить линию перекрытий между первым и вторым этажами рекламные конструкции должны размещаться на расстоянии не менее чем на 0,7 метра ниже линии окон второго этажа зданий.

При размещении рекламных и информационных конструкций на зданиях, строениях, сооружениях и ограждениях запрещается:

- нарушение установленных Дизайн-кодом требований к размещению и геометрическим параметрам (размерам) вывески;

- размещение видов и типов вывесок, не указанных в настоящем Дизайн-коде;

- полное или частичное перекрытие оконных или дверных проемов, а также витражей, витрин и т.п.;

- размещение вывесок в оконных проемах;

- размещение вывесок на архитектурных деталях внешних стен зданий, строений, сооружений (в том числе на колоннах, пилястрах, орнаментах, лепнине);

- размещение вывесок на расстоянии ближе чем 5,0 м от мемориальных досок;

- размещение вывесок на перилах и лестничныхограждениях, входных узлов;

- перекрытие указателей наименований улиц или номеров домов;

- размещение на зданиях, строениях, сооружениях, являющихся объектами культурного наследия, вывесок типа панно, баннера, крышных конструкций, а также конструкций с автоматической механической и автоматической электронной сменой информации;

- выступание панно и баннера за пределы здания,строения, сооружения;

- размещение вывесок на кованых, решетчатых ограждениях, рабице и других неглухих ограждениях;

- размещение вывесок на опорах электросетей, контактных сетей, освещения и т.п.;

ТРЕБОВАНИЯ К СОДЕРЖАНИЮ ИНФОРМАЦИИ, РАСПРОСТРАНЯЕМОЙ ПОСРЕДСТВОМ ФАСАДОВ ЗДАНИЙ И СООРУЖЕНИЙ

Распространяемая информация должна соответствовать требованиям Закона РФ от 01.06.2005 № 53-ФЗ (ред. от 05.05.2014) «О государственном языке Российской Федерации». Информация, распространяемая посредством информационных элементов и устройств фасадов зданий и сооружений, выполняется на русском языке.

Допускается использование в текстах информационных и рекламных вывесок коммерческого обозначения, фирменного наименования, товарных знаков и знаков обслуживания в оригинальном написании (на иностранном языке) при условии их регистрации в установленном порядке на территории Российской Федерации и наличия у владельца указанной конструкции исключительного права на использование товарного знака или знака обслуживания, а также коммерческого обозначения, фирменного наименования.

В случаях использования коммерческого обозначения, фирменного наименования, товарных знаков и знаков обслуживания в оригинальном написании (на иностранном языке) в составе информации должен содержаться текст на русском языке, указывающий профиль деятельности, тип предоставляемых услуг.

Текст на русском языке о профиле деятельности, типе предоставляемых услуг должен стилистически соответствовать написанию коммерческого обозначения, фирменного наименования, товарного знака и знака обслуживания.

Размещаемая информация должна быть достоверной.

Требования к содержанию информации на информационных вывесках:

- не допускается размещение информации, содержащей оскорбления на почве расы, религии, пола, сексуальной ориентации, инвалидности, возраста; пропаганду насилия, порнографии, наркотиков, табакокурения, употребления алкоголя;

- не допускается размещение в составе вывески развернутого перечня товаров, услуг; информации о конкретном товаре, позволяющей индивидуализировать товар среди ряда однородных товаров, а также сопутствующей информации: указание телефона, интернет-адреса, описание качеств товара.

ВЫВЕСКИ

Вывески – один из центральных объектов требований ирекомендаций Дизайн-кода.

Они почти неизбежно наносят урон визуальному облику здания. Задача Дизайн-кода - сделать его минимальным.

Вывеска должна органично вписываться в архитектурный облик здания – располагаться на предназначеных для этого местах и не перекрывать окна, декор и архитектурные элементы.

Важно учесть, что под вывеской в данном документе подразумевается крупный информационный баннер, содержащий логотип компании, ее название и род деятельности. Вывеска предназначена для доведения до сведения потребителя информации об изготовителе (исполнителе, продавце) согласно Закона РФ от 07.02.1992 №2300-1 "О защите прав потребителей". Вывеска должна располагаться на фасаде здания в пределах одного метра от входа в занимаемое помещение или в пределах помещения, занимаемого юридическим лицом, индивидуальным предпринимателем. Вывеска, содержащая, кроме указанной информации, иную информацию об объекте рекламирования, и не соответствующая вышеуказанным требованиям, считаетсярекламной.

Кроме того, в законе «О защите прав потребителей» (статья 9пункт 1) вывеской называется объект, содержащий наименование организации, ее адрес и режим работы. В данном регламенте такой тип объекта мы называем информационной табличкой.

РАЗРЕШЕННАЯ К РАЗМЕЩЕНИЮ НА ВЫВЕСКАХ ИНФОРМАЦИЯ

На вывеске можно размещать только три типа объектов: логотип организации, ее название и род деятельности.

Объекты вывески размещаются в единичном экземпляре. Один и только один из объектов может быть продублирован, чтобы соблюсти симметрию. На вывеске не может быть больше четырех объектов.

Вывеска должна располагаться на фасаде здания в пределах 1 метра от входа в занимаемое помещение или в пределах помещения, занимаемого юридическим лицом, индивидуальным предпринимателем.

Вывеска, не соответствующая настоящему Дизайн-коду, считается рекламной. На такие конструкции должно быть получено разрешение на установку и эксплуатацию рекламных конструкций, в соответствии с требованиями Федерального закона от 13.03.2006 №38-ФЗ
«О рекламе».

1.1.5 ИЕРАРХИЯ ДОПУСТИМЫХ ТИПОВ ВЫВЕСОК

1 Наиболее предпочтительны вывески в виде конструкциииз об



РАЗРЕШЕННАЯ К РАЗМЕЩЕНИЮ НА ВЫВЕСКАХ ИНФОРМАЦИЯ

букв и знаков без подложки. Они, как правило, меньше портят вид здания.

2 Менее эстетичны вывески с подложкой.
Буквы и логотипы на подложке также лучше делатьобъемными.

3 Наименее предпочтительны вывески с подсветкой коробом
- лайтбоксы.

Вывески из отдельных букв и знаков – это вывески, в которых буквы и знаки крепятся непосредственно на фасад дома, без дополнительных коробов и подложек.

Такие вывески – наиболее предпочтительный вариант длялюбого типа зданий.

Если есть возможность, лучше использовать именно такие вывески – они меньше всего нарушают архитектурный облик здания.

Буквы и знаки на таких вывесках могут быть как плоскими, так и объемными. Для них может быть сделанавнешняя или внутренняя подсветка.



ношений



Пример. Вывеска из отдельных букв наиболее бережно сохраняет фасад здания.

ВЫВЕСКИ ИЗ ОТДЕЛЬНЫХ БУКВ И ЗНАКОВ БЕЗ ПОДЛОЖКИ



Пример. Вывеска из отдельных букв, сочетающаяся с цветовым решением фасада.
Минус закрытие окон рекламой

ВЫВЕСКИ С ПОДЛОЖКОЙ

Вывески с подложкой (на непрозрачной основе) — второй по предпочтительности тип вывесок. Они могут быть использованы на любых зданиях, кроме памятников истории и культуры, состоящих нагосударственной охране, и ценных в историко-архитектурном отношении построек.



Буквы на таких вывесках должны быть объемными, или отстоять от плоскости вывески.

Цвет подложки – важная часть дизайн-решения таких вывесок. Яркие цвета подложек недопустимы.

Рекомендуется разработка общего цветового решения основы для всего фасада здания..

Вывески по пр-кту Атаманский, ул. Ленина удачно сочетает текст и изображение, выполнена из качественных современных материалов



ВЫВЕСКИ С ПОДСВЕТКОЙ КОРОБОМ (ЛАЙТБОКСЫ)

Еще один тип вывесок – вывески с подсветкой коробом. Их нельзя использовать в жилой зоне, кроме случая их расположения внутри витрины.

Свечение должно быть равномерным – не допускаются разныецвета подсветки. Нельзя устанавливать мигающие или
слишком яркие вывески.

Буквы на таких вывесках могут быть как
плоскими,так и объемными.



Вывеска-лайтбокс на здании по пр-кту Атаманский.

РАСПОЛОЖЕНИЕ ВЫВЕСКИ

Вывеску надо размещать горизонтально. Вертикальный набор букв может быть применен в ислючительных случаях, когда это эстетически обосновано.

Вывеска может располагаться только в границах занимаемого нежилого помещения, за исключением конструкций, размещенных между первым и вторым этажом,непосредственно над занимаемым нежилым помещением, но ниже уровня основания окон второго этажа.

Вывеска может размещаться над цокольными окнами, но не ниже чем 0,5 м от земли.

Вывески могут располагаться на козырьках зданий и входных групп. Вывески не должны быть больше козырька повысоте. Установка вывесок на козырек сверху запрещена.

Вывеска не может закрывать и перекрывать проемы, арки, архитектурные детали и декоративно-художественноеоформление здания.

Вывеска не может располагаться на расстоянии меньше чем 1м от мемориальных досок, указателей наименований улиц и номеров домов.

Вывески нельзя размещать на кровлях, лоджиях и балконах, кроме комплексных проектных решений фасадаздания.

- допустимо

- допустимо при корректировке размеров, формы исполнения (каждый случай рассматривается индивидуально).

- не допустимо



Отдел архитектуры, градостроительства и земельно-имущественных отношений
Администрации Семикаракорского городского поселения

РАСПОЛОЖЕНИЕ ВЫВЕСКИ



Отдел архитектуры, градостроительства и земельно-имущественных отношений
Администрации Семикаракорского городского поселения

РАЗМЕРЫ ВЫВЕСОК

Высота вывески не должна превышать 0.5 метра для зоны строгой регламентации и 1м для зоны общей регламентации. Исключение составляют случаи домов с высоким фризом.

Логотип может быть больше максимальной высоты букв на 20% (не более 0,75 %).

Ни один из элементов вывески не может превышать 10м в длину для зоны строгой регламентации или 15м для зоны общейрегламентации,
или занимать более 70% длины фасада.

Вывеска не должна отстоять от стены более чем на 0.2 м.

Вывеска не должна превышать 0.3 м в толщину.

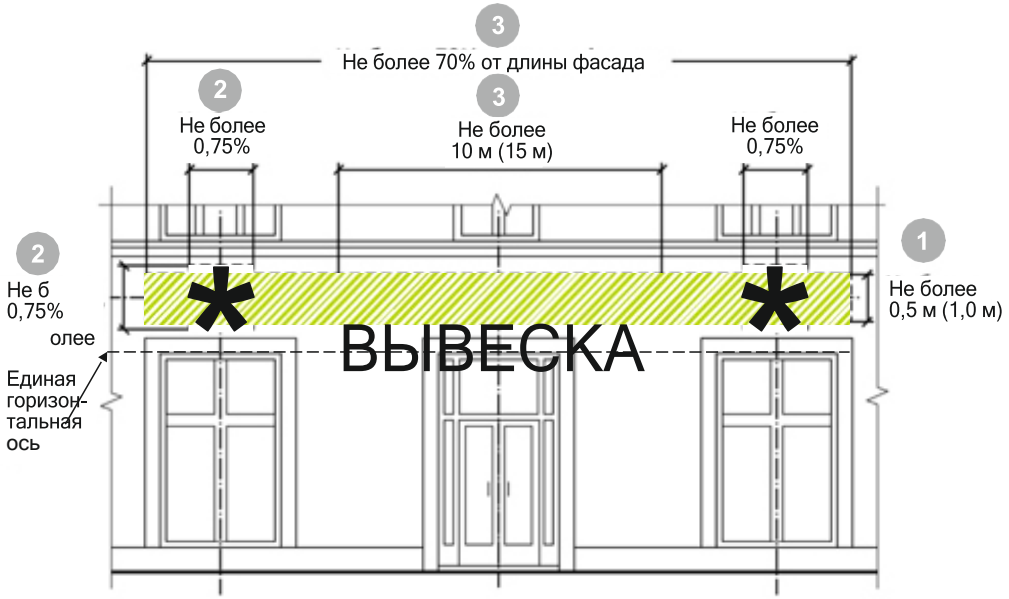

- разрешенная зона размещения конструкций

Отдел архитектуры, градостроительства и земельно-имущественных отношений
Администрации Семикаракорского городского поселения

РАЗМЕРЫ ВЫВЕСОК

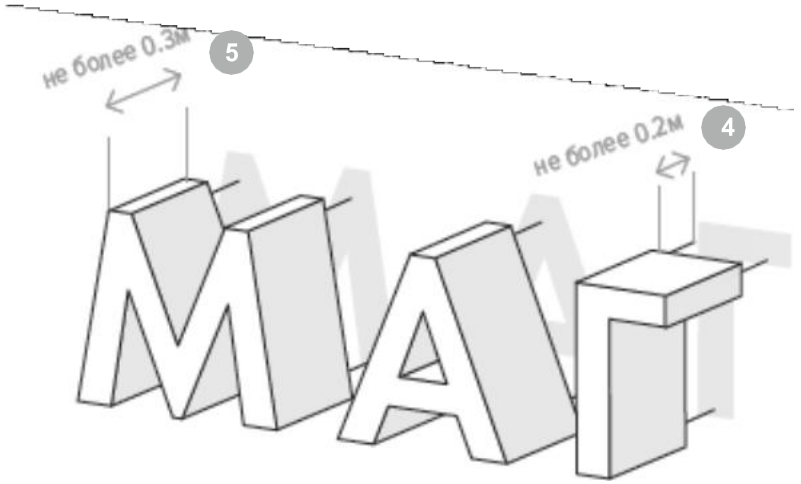

СОРАСПОЛОЖЕНИЕ НЕСКОЛЬКИХ ВЫВЕСОК (общие

Все вывески на одном фасаде дома должны быть отцентрованы по вертикали относительно общей оси.

Каждая вывеска и каждый элемент вывески центруютсяпо горизонтали относительно окон, арок, дверей и других архитектурных объектов при расположении над ними.

Если вход в помещение один, вывески организации центрируются относительно входа в здание .

При наличии нескольких входов в помещение разрешено размещать вывески над каждым входом.

Если занимаемое организацией помещение имеет фасады на нескольких улицах, вывески можно дублировать навсе фасады помещения.

Размещение вывесок на фасадах зданий и сооружений сколичеством заинтересованных лиц более трех, с одним или несколькими общими входами, а также на фасадах зданий объектов торговли и обслуживания должно осуществляться упорядоченно и комплексно и соответствовать единому характеру размещения.

Если вывесок на непрозрачной основе несколько, необходимо соблюдать схожий размер, толщину, манеру исполнения подложек или коробов с подсветкой (лайтбоксов)для всего дома. Рекомендуется

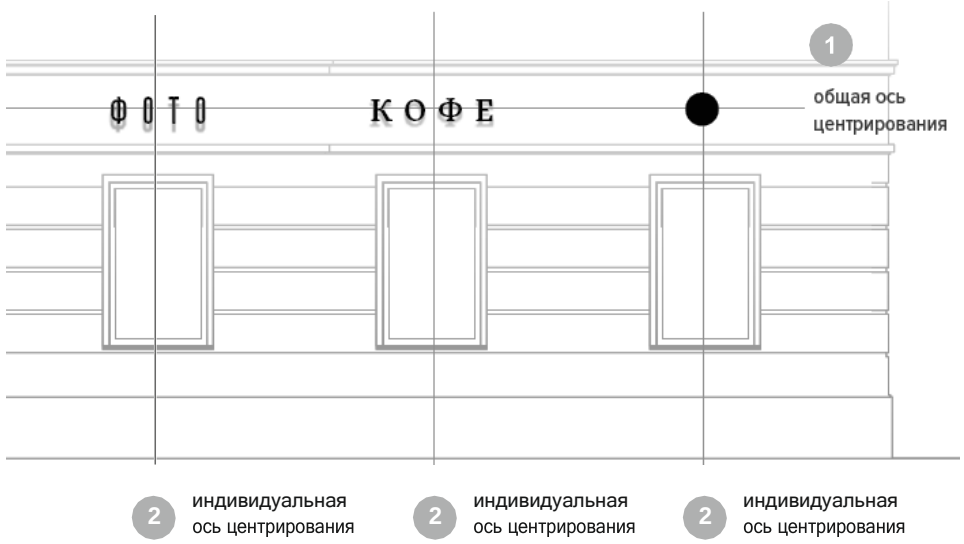

СОРАСПОЛОЖЕНИЕ НЕСКОЛЬКИХ ВЫВЕСОК (общие
соблюдать схожий цвет фонаподложек для всего дома.

СОРАСПОЛОЖЕНИЕ НЕСКОЛЬКИХ ВЫВЕСОК

на объектах встроенно-пристроенного типа



- плоскость единого формата

- разрешенная зона размещения конструкций

ДОПУСТИМЫЙ ТИП ВЫВЕСОК НА ОБЪЕКТАХ ВСТРОЕННО-ПРИСТРОЕННОГО ТИПА:

1. Вывески с подложкой.
2. Вывески с подсветкой коробом (лайтбоксы)
3. Вывески из отдельных букв и знаков без подложек.









Отдел архитектуры, градостроительства и земельно-имущественных отношений
Администрации Семикаракорского городского поселения

СОРАСПОЛОЖЕНИЕ НЕСКОЛЬКИХ ВЫВЕСОК

Рекомендуется придерживаться одного типа вывески для всего здания.

Отдел архитектуры, градостроительства и земельно-имущественных отношений
Администрации Семикаракорского городского поселения

СОРАСПОЛОЖЕНИЕ НЕСКОЛЬКИХ ВЫВЕСОК, РЕКЛАМНЫХ КОНСТРУКЦИЙ на зданиях нежилого назначения

На крупных зданиях нежилого назначения разрешены к размещению дополнительны типы информационных и рекламных конструкций.

Крупными зданиями нежилого назначения считаются строения объектов торгово-офисного, культурно-развлекательного и спортивного назначения, не являющиесяпамятниками истории и культуры.

Пример исполнения:







Примеры расположения вывесок в крупных городах.

На крупных зданиях нежилого назначения разрешено размещение одной и только одной крышной конструкции из отдельных букв, не превышающей в высоту 1м для зоны строгой регламентации и 3 м для зоны общей регламентации.

В составе одной крышной конструкции допускается размещение одного элемента текстовой части либо одного элемента текстовой и одного элемента графической части.

Крышные информационные и рекламные конструкции должны соответствовать вертикальному членению фасада и быть соразмерными (сомасштабными) зданию, сооружению.

Размещение крышных информационных или рекламных конструкций должно осуществляться на расстоянии не более 1,0 м от карниза и не менее 1,0 м от края кровли в глубину, если это не противоречит архитектуре фасада здания.

На крупных зданиях нежилого назначения разрешено размещение панельной информационной конструкции крупного формата.

Панельная информационная конструкция выполняется на твердой основе с внутренней подсветкой или без (панно, лайтбоксы).

Панельные конструкции не могут занимать более 50% площади фасада.

Панельная конструкция может быть модульной, выполнена из одних материалов.

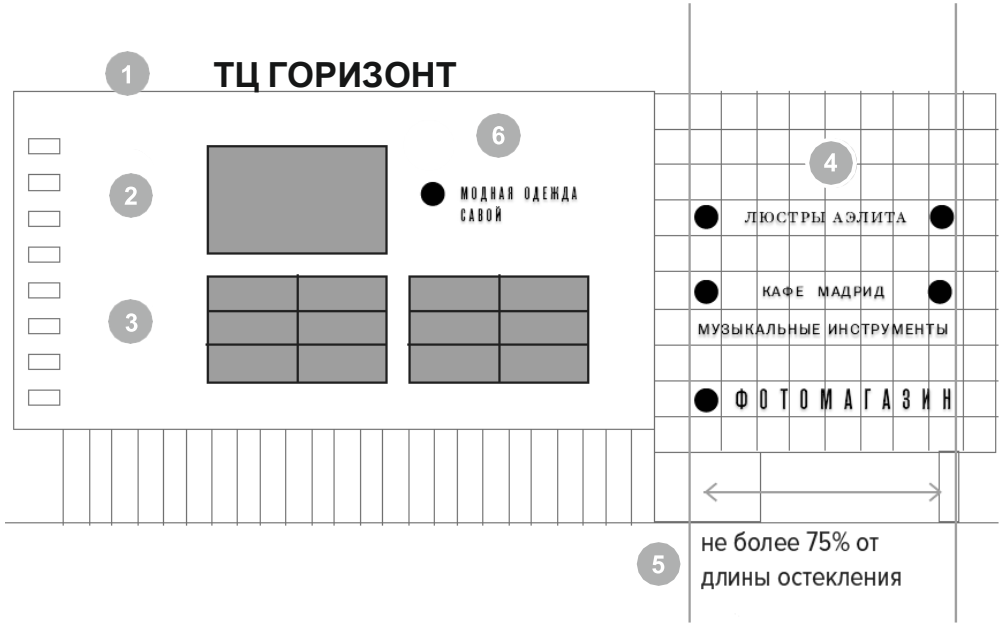

На крупных зданиях нежилого назначения разрешено размещение более крупных вывесок из отдельных букв на сплошном остеклении, не превышающих в высоту 1м для зоны строгой регламентации и 2 м для зоны общей

На одной плоскости фасада на одном остекленном этаже может быть размещено не более одной крупной вывески из отдельных букв.

Вывеска не может превышать в длину 75% от длиныостекления.

Панельная конструкция всегда может быть замененана крупную вывеску из отдельных букв.

Отдел архитектуры, градостроительства и земельно-имущественных отношений
Администрации Семикаракорского городского поселения

ВИДЕОМОНИТОР

Видеомонитор (кроме конструкций типа «бегущая строка») - рекламная конструкция - полноцветное светодиодное панно,представляющее собой воспроизведение изображения на плоскости экрана за счет светоизлучения светодиодов, ламп, иных источников света или светоотражающих элементов с автоматической сменой информации.

Видеомонитор возможен к размещению на зданиях, строениях,сооружениях.

Размер и место размещения видеомонитора определяется индивидуально на основании согласованного Дизайн-проекта.

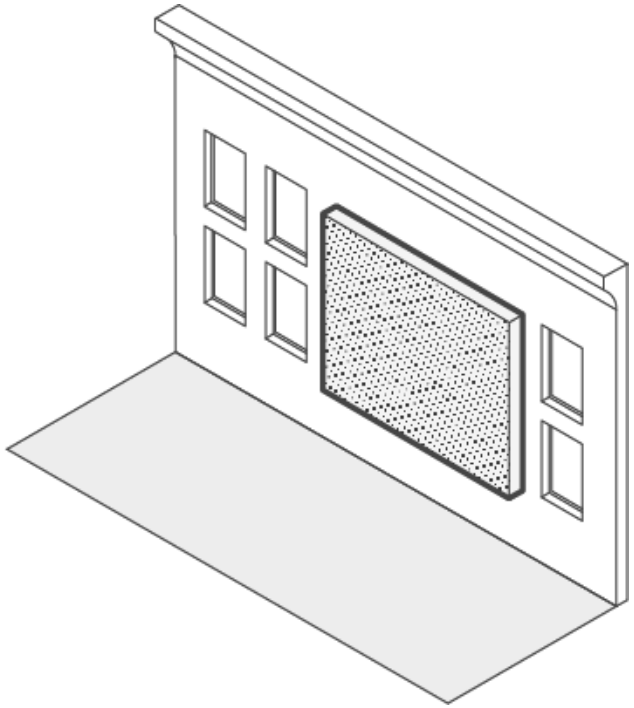



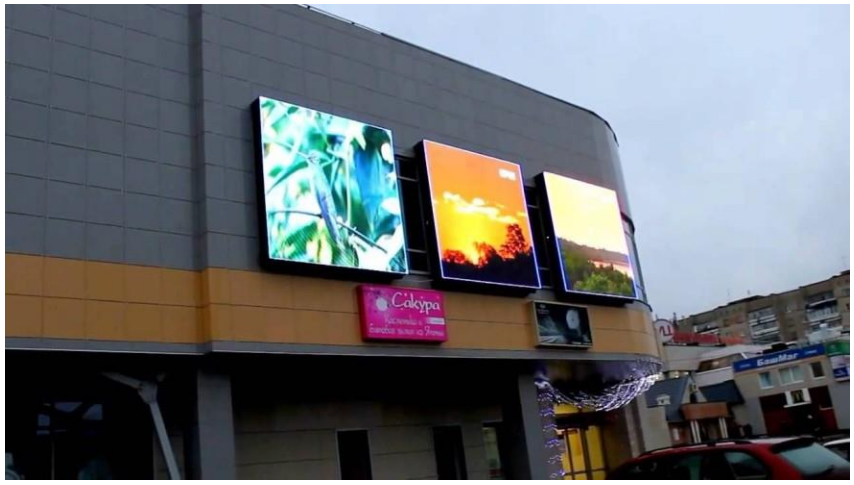

КОНСТРУКЦИЯ ТИПА «БЕГУЩАЯ СТРОКА»

Конструкция типа «бегущая строка» – это электронное табло,рабочее полотно которого выполнено из светодиодов.
Предназначена для трансляции текста и простых картинок.

ЗАПРЕЩЕНО размещать на фасадах зданий и сооружений, на ограждениях конструкции типа «бегущая строка» с информацией или рекламой (кроме - таблообмена валют у предприятия имеющего лицензию на такие операции).

На территории города возможно размещение конструкция типа «бегущаястрока» в следующих случаях:

а) С ВНУТРЕННЕЙ СТОРОНЫ окон, витрин, остекления входной группы в пределах помещений, занимаемых организацией. При размещении вывески в витрине (с её внутренней стороны!)расстояние от остекёления витрины до поверхности вывески должно составлять не менее 15 см.При этом площадь светодиодной бегущей строки или светодиодного полноцветного экрана не должна быть большеПОЛОВИНЫ площади витрины или половины площади окна.

Конструкций типа «бегущая строка» за витриной (окном) должно быть в одном окне не больше 1 шт. и высота знаков не должна быть больше 15 см.

б) НА ВНУТРЕННЕЙ ТЕРРИТОРИИ - предприятий, объектов торговли и сервиса, крытых рынков;

в) ВНУТРИ ПОМЕЩЕНИЙ торговых и офисных центров.

Размер и место размещения конструкции типа «бегущая строка» определяется индивидуально на основании согласованного Дизайн-проекта.

Яркость свечения светодиодных конструкций должна определяться настройками программного обеспечения и изменяться в зависимости от освещенности.
Рекомендуется использование плавных эффектов без мерцания с уменьшениемяркости в темное время суток.
Примеры расположения:



Использование «бегущей строки» с внутренней стороны витрины



«Бегущая строка» размещена с внутренней стороны входной группы



Конструкция типа «бегущая строка» используется вкачестве вывески организации. Слово «ГОРСВЕТ» статично, без спецэффектов.

БАННЕР

Баннер - настенная рекламная конструкция с информационнымполем на основе баннерной ткани, натянутой на каркас со скрытым способом креплений, площадью не менее 20 кв. м.

Размещение баннеров допускается на глухих боковых фасадах зданий, сооружений, не имеющих оконных и дверных проемов, витрин, архитектурных деталей декоративного оформления зданий.

Допускается размещение не более одного баннера на фасаде,с одной рекламной поверхностью, не ниже второго этажа.

Площадь баннера не должна превышать50 % занимаемой стены здания, сооружения.

Не допускается размещение баннера на объектах культурного наследия (памятники истории и культуры), состоящих на государственнойохране и ценных в историко-архитектурном отношении построек.

Размер и место размещения баннера определяется индивидуальнона основании согласованного Дизайн-проекта.

СТРИТ-АРТ, ГРАФФИТИ, МУРАЛИ

Приветствуется оформление глухих боковых фасадах зданий глухих заборов при помощи уличного искусства - стрит-арт, граффити, мурали. В центральной части города и других значимых территориях места организации уличного искусства определяются и согласовываются с Отделом архитектуры, градостроительства и земельно-имущественных отношений Администрации Семикаракорского городского поселения заинтересованными лицами индивидуально.





Рекламная конструкция - баннер на боковом глухом фасаде МЖД



Оформление боковых фасадов зданий при помощи уличного искусства

ПАННО

Панно - рекламная и информационная конструкция, присоединяемая к поверхности стены здания, строения, сооружения или к их конструктивным элементам, а также ограждениям с помощью элементов крепления, располагаемая параллельно стене здания, строения, сооружения или ограждению или их конструктивным элементам, состоящая из каркаса (при наличии), жесткой основы и информационного поля.

Панно на фасаде здания, сооружения (на глухом локальномучастке фасада) разрешается размещать в исключительных случаях на основании согласованного Дизайн-проекта.

При определении размера и места размещения панно необходимо руководствоваться общими принципами и рекомендациями Дизайн-кода.



Хороший пример. Панно, повторяет размеры оконного проема и симметрично расположено. Эстетически оправданное расположение и внешний вид





Ритмичное чередование панно на глухом фасаде, не перекрывающие архитектурные элементы фасадов.

КОНСОЛЬ

Консоль – небольшая информационная или рекламная конструкция, размещаемая под прямым углом к фасаду здания. Ее главная задача – сообщать о бизнесе проходящим мимо людям.

При невозможности размещения вывески на фасаде, консоль может быть использована в качестве вывески. Состав информации на ней соответствует допустимой информации на вывесках — на консоли так же могут быть расположены логотип, имя организации и тип ее деятельности.

При сочетании вывески на фасаде и консоли, как дополнительного объекта к вывеске, имеющей своей целью привлечение внимания к объекту рекламирования, рассматривается как рекламная конструкция.

Стилистически консоли должны соответствовать графическому решению вывесок.

Если консоль не крепится вплотную к стене, то его крепления также находятся на виду. Поэтому дизайн креплений – такая же важная задача, как и дизайн самой вывески. Крепления консолей должны быть окрашены либо в черный цвет, либо в цвет здания, либо в цвет вывески. Либо быть цвета материала, не требующего окраски (нержавеющий металл, камень, дерево). Элементы крепежа(болты, гайки, шурупы и т. д.) следует прятать под декоративными заглушками или красить в цвет крепления.



Фигурная консоль с названием компании и типом деятельности



Консоль информационная



Консоль в виде логотипа заведения.



Консоль и вывеска в одном цветовой гамме



Консоль с названием объекта



Вывеска в сочетании с консолью.

Консоль устанавливается под прямым углом к плоскости фасада.

Консоль может быть установлена горизонтально или вертикально.

При горизонтальном расположение консоль не должна превышатьвысоту вывески на этом же фасаде.

При вертикальном размещении консоль не должна превышать 1,5метра в высоту.

Консоли устанавливаются на расстоянии до 40 см от стены.

Максимальная ширина всей конструкции консоли – 90 см.

Минимальное расстояние между консолями – 10 м.

Цветовое решение консоли должно совпадать с цветовымрешением вывесок фасада.

Цвет фона консоли должен быть однородным.

Подсветка букв и знаков или всего поля консоли допустима при использовании на фасаде вывесок с аналогичной подсветкой.

Крепления консоли могут быть окрашены только в черный цвет,цвет вывески или цвет здания.

Консоли могут быть выполнены в форме логотипа компании.



ТАБЛИЧКИ







Информационные таблички – небольшие объекты, располагающиеся на уровне глаз.

Согласно закона РФ от 07.02.1992 N 2300-1 «О защите прав потребителей» статья 9 пункт 1: изготовитель (исполнитель,продавец) обязан довести до сведения потребителя фирменное наименование своей организации, место ее нахождения (адрес) и режим ее работы.

Максимальный размер табличек при расположении на фасаде дома — 0,4м х 0,6м, либо 0,6м х 0,4м.
Максимальный размер табличек при расположении на остеклении входа — 0,3м х 0,4м, либо 0,4м х 0,3м.

Цвета и материалы табличек должны соответствовать цветам и материалам вывесок организации.
Цвет фона любой таблички всегда должен быть однородным.

Допускается размещение бесфоновых табличек из отдельныхбукв и знаков.

Табличка на остеклении входа должна быть выполнена трафаретной печатью без фона.

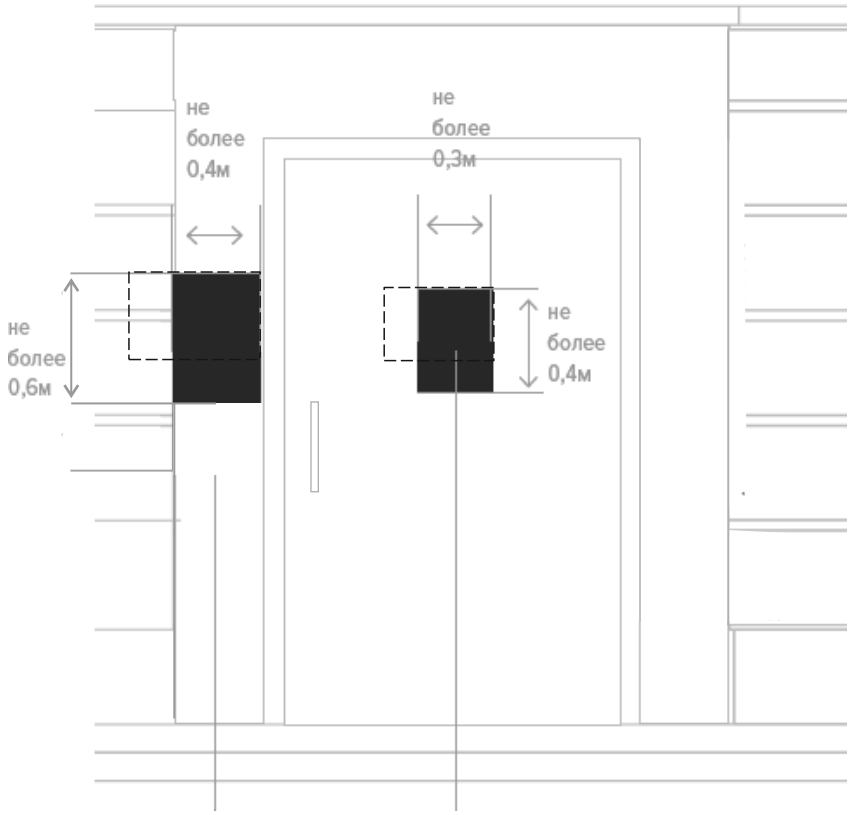

Пример размещения информации:

На единичной табличке на фасаде

На остеклении входа

В здании с большим количеством арендодателей един ственно верным решением является выделение собствен ником здания единого модульного места для табличек организаций в границах входной группы.

В таком случае все они должны быть одинакового размера,выполнены из одного материала и в одной стилистике.

На табличке в таком случае лучше указывать не только название и логотип компании, но и этаж, на котором онарасполагается.

Сортировать таблички лучше по этажам, а внутри одного этажа – по алфавиту, чтобы облегчить поиск по организациям

При группировке табличек сменные модули должны иметь одинаковые размеры, одинаковую схему расположения информации и одинаковое цветовое решение.





УКАЗАТЕЛИ

Указатели – информационные конструкции с максимальной площадью одной стороны не более 1 кв. м, предназначенные для размещения системы вывесок либо сведений информационного характера о направлении движения и расстоянии до места нахождения каких-либо объектов.

В случае, если здания, сооружения, занимаемые несколькими заинтересованными лицами, находятся во дворе, настенный указатель размещается на угловом фасаде проезда.

Размещение настенных указателей и отнесенных информационных конструкций на фасадах зданий и сооружений с одним или несколькими общими входами с большим количеством заинтересованных лиц допускается упорядоченно и комплексно на боковом фасаде, глухих стенах, баннерах здания или сооружения или компактно на локальном участке фасада.

По характеру размещения различаются следующие виды указателей:
- настенные указатели – информационное поле расположено параллельно поверхности стены;
- блочные консольные указатели – информационное поле расположено перпендикулярно к поверхности стены и состоит из нескольких двусторонних модульных световых блоков, объединенных между собой.

Вывески, объединенные в указатель, должны быть одинакового размера, выполнены в одной стилистике и из одного материала.





ОФОРМЛЕНИЕ ВИТРИН

Витрины должны быть привлекательными и создавать благоприятный образ заведения. Оформление витрины должно обеспечивать ощущение пространства внутри здания.Оформление витрины должно проводиться на основе единого композиционного решения всех витрин, принадлежащих заинтересованному лицу.

Глухие витрины (например закрытые шторами илирекламой) не рекомендуются.

Глухая оклейка витринных стекол запрещена. Перекрытие остекления рекламными конструкциями запрещено.

Внутри витрин можно расположить рекламные площади,но они должны находиться на расстоянии от окна и не закрывать собой всю площадь витрины.

В витрине допустимо размещение объемных декоративных и рекламных объектов – манекенов, товаров идекораций.

На остеклении витрины можно размещать небольшую графическую информацию. В этом случае графическую информацию следует наносить с внутренней стороны.

Графика на стекле витрины не должна занимать больше 30% площади витрины.

Допустимо однотонное написание рекламной или иной информации.

При размещении графической информации на остеклении должны быть учтены границы оконного переплета.

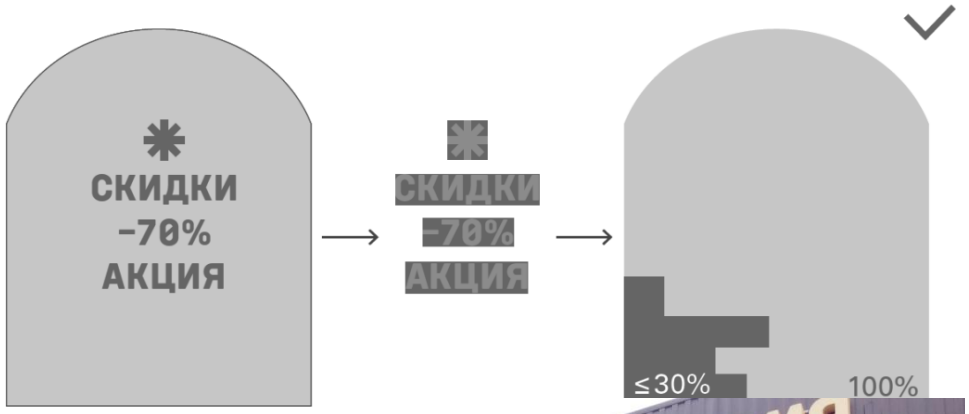






ХОЛОДНЫЙ
КВАС


ОВОЩИ


COFFEE
&
DESERTS

Разрешено размещение витринных конструкций на подвесных тросах с внутренней стороны остекления. Они должны отстоять не менее чем на 20 см от плоскости остекления.

Максимальный размер витринных конструкций не должен превышать половины размера остекления витрины(при наличии переплетов – половины размера остекления в границах переплетов) по высоте и половины размера остекления витрины (при наличии переплетов половины размера остекления в границах переплетов) по длине.

При этом витринные конструкции должны размещаться строго в границах переплетов.

Если объемный декоративный или рекламный объект перекрывает более 50% площади витрины, то он должен отстоять не менее чем на 1 м от плоскости остекления.

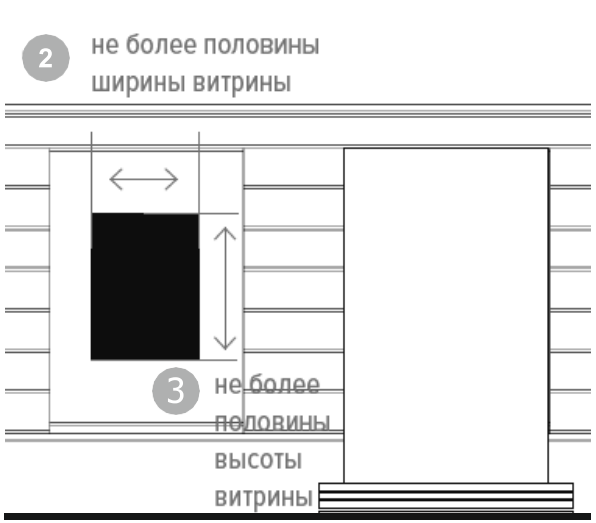









МАРКИЗЫ

Маркизы можно устанавливать на первом этаже над окнами и дверьми, но не выше уровня основания окон второго этажа.

Маркизы не должны занимать более 30% площади витрины, окна или дверного проема — длинные маркизы недопустимы.

Одному проему соответствует одна маркиза.

Возможна разработка индивидуальной схемы расположения маркиз над всеми без исключения дверными иоконными проемами дома.

Маркизы не должны перекрывать архитектурные детали фасада, декоративные элементы, таблички с номерами домов,памятные доски.

Недопустимо использование маркиз из твердых материалов.

Цветовая гамма должна гармонировать с цветовой гаммой дома, или в точности повторять ее.

Маркизы могут быть однотонными, или двухцветными —в поперечную полоску.

На маркизах могут быть напечатаны одним цветом: логотип компании, название компании и род ее деятельности,но занимать не более 30 % плоскости.



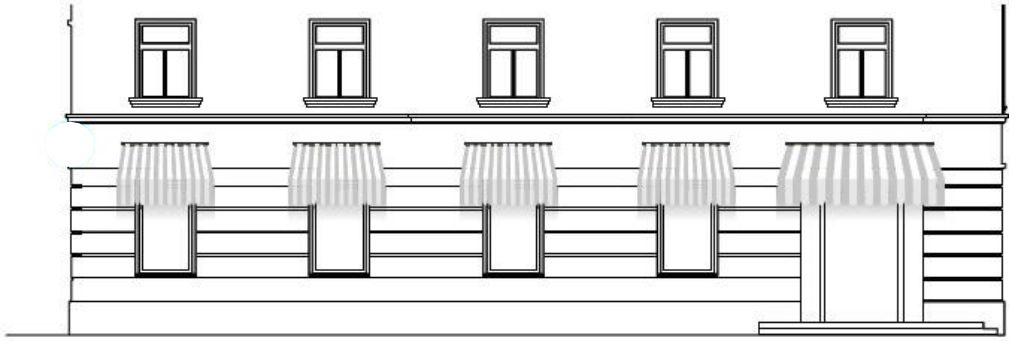

Правилный вариант расположения

Отдел архитектуры, градостроительства и земельно-имущественных отношений
Администрации Семикаракорского городского поселения

ОТДЕЛЬНОСТОЯЩИЕ РЕКЛАМНЫЕ КОНСТРУКЦИИ

ТУМБА

Афишная тумба – конструкция среднего формата (1,4х3,0 м) размещается в общественных пространствах, в технических зонах тротуаров и площадей. Она не должна мешать движению пешеходов. Тумбу запрещено устанавливать на тротуарах шириной менее 4 м.

Конструкция выполняется в виде трехгранной или цилиндрической формы, может быть с одним или тремя информационными полями.

Рекламная информация – это статичные бумажные плакаты, либо поочередная смена изображений роллерным механизмом на бумажных плакатах под закаленным стеклом или стеклом– триплексом.

Подсветка выполняется люминесцентными лампами и светодиодами.
Подведение кабеля подземное.

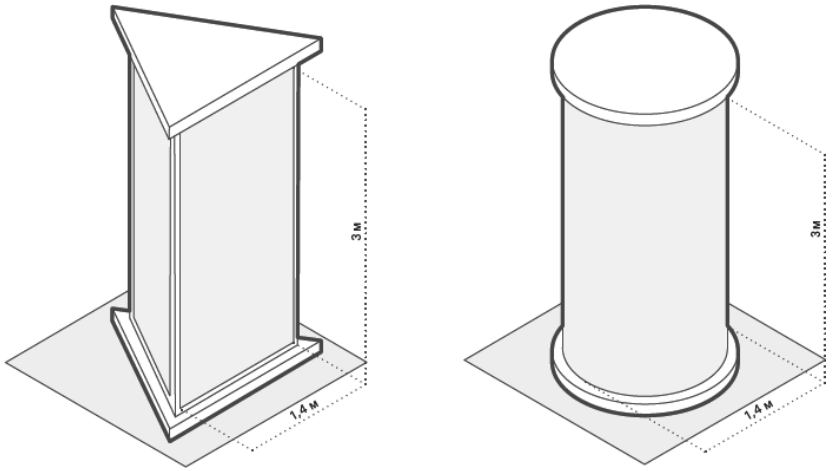

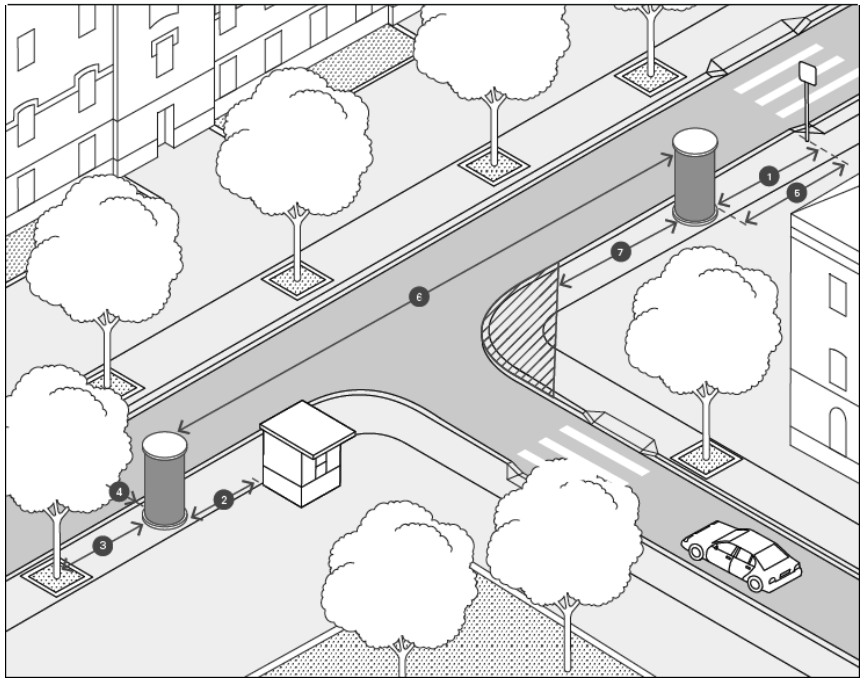

Тумбу рекомендуется размещать на расстоянии:

1. Не менее 5 м от светофоров и дорожных знаков.
2. Не менее 2 м от остановочных павильонов и НТО.
3. Не менее 2,5 м от стволов деревьев.
4. Не менее 0,6 м от кромок бортовых камней илиобочин.
5. Не менее 5 м от пешеходных переходов.
6. Не менее 30 – 50 м от других отдельностоящих рекламных конструкций (в зависимости от их размера).
7. Не менее 10 м до перекрестков.

Отдел архитектуры, градостроительства и земельно-имущественных отношений
Администрации Семикаракорского городского поселения

ПИЛОН (СИТИ-ФОРМАТ)

Пилон (сити-формат) – конструкция малого формата (1,2х1,8 м)размещается в общественных пространствах, на тротуарах и прилегающих к ним газонах — перпендикулярно движению автомобилей и пешеходному потоку..

Конструкция выполняется одно- или двусторонней. Задняя сторона односторонней конструкции должна быть дополненадекоративным обрамлением.

Рекламная информация – это статичные бумажные плакаты, либо поочередная смена изображений роллерным механизмомна бумажных плакатах под закаленным стеклом или стеклом- триплексом, либо показ инфомации с помощью светодиодной подсветки, видеоряд без звука.

Подсветка выполняется по внешнему или внутреннему краю конструкции светодиодными лампами, электронное информационное поле не требует дополнительной подсветки.Подведение кабеля подземное.



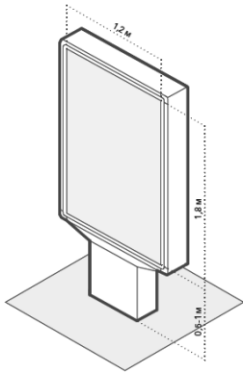

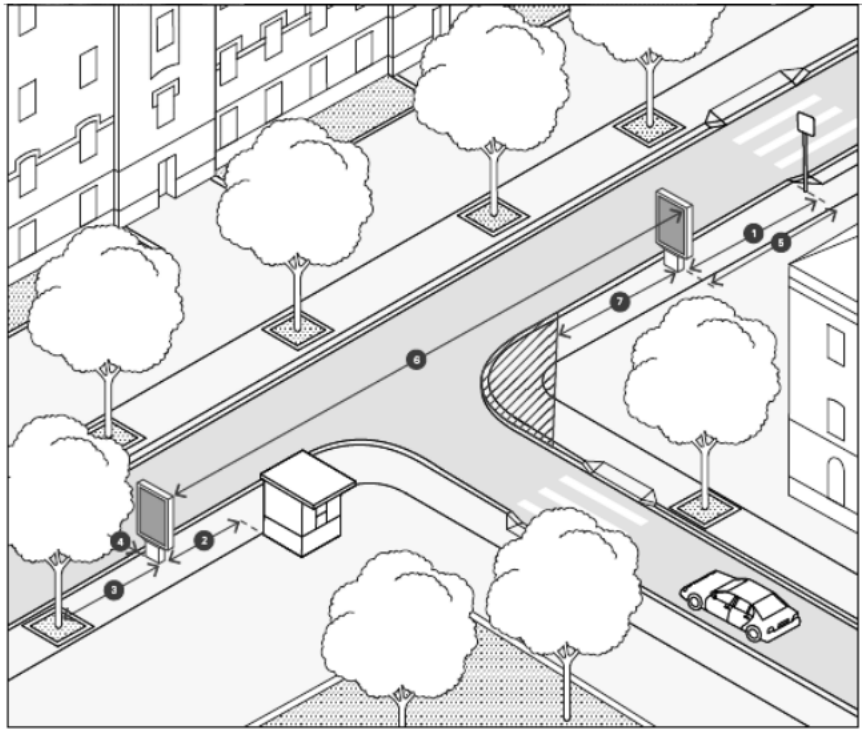

Пилон и сити-формат рекомендуется размещать нарассстоянии:

1. Не менее 5 м от светофоров и дорожных знаков.
2. Не менее 2 м от остановочных павильонов и НТО.
3. Не менее 2,5 м от стволов деревьев.
4. Не менее 0,6 м от кромок бортовых камней илиобочин.
5. Не менее 5 м от пешеходных переходов.
6. Не менее 30 м от других отдельностоящих рекламныхконструкций.
7. Не менее 5 м от перекрестков.
8. Для установки сити-формата на тротуаре, ширинатротуара должна быть не менее 2 м.

Отдел архитектуры, градостроительства и земельно-имущественных отношений
Администрации Семикаракорского городского поселения

СТЕЛА

Стела – конструкция среднего формата (не более 2,0х8,0 м)размещается в общественных пространствах, на тротуарах,прилегающих к ним газонах и площадях. Стелу запрещено устанавливать на тротуарах шириной менее 4 м.

Конструкция выполняется одно– или двусторонней. Задняя сторона односторонней конструкции должна быть дополненадекоративным обрамлением. Конструкция может быть с цельным информационным полем или разделенным на несколько табличек.

Подсветка выполняется люминесцентными лампами, светодиодами, неоном и металлогалогеновыми прожекторами.Подведение кабеля подземное.

Стела может быть выполнена по



индивидуальному проекту (объемная 1,2-стороняя конструкция, без стойки, не более 2,0х8,0м)

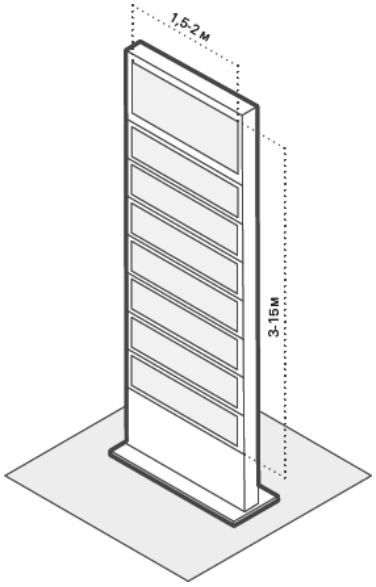

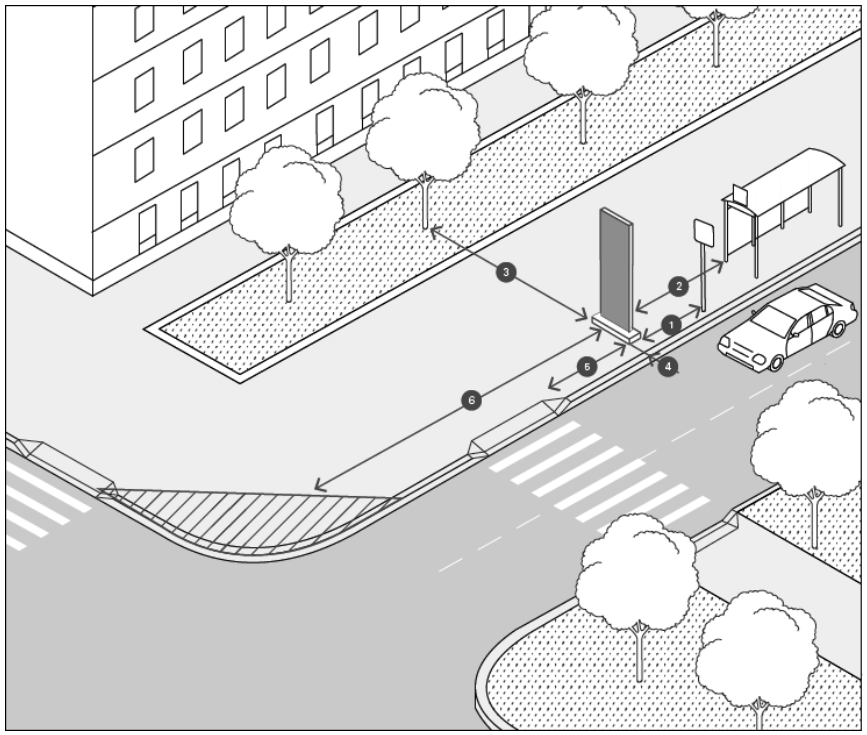

Стелу рекомендуется размещать на расстоянии:

1. Не менее 5 м от светофоров и дорожных знаков.
2. Не менее 5 м от остановочных павильонов и НТО.
3. Не менее 2,5 м от стволов деревьев.
4. Не менее 0,6 м от кромок бортовых камней илиобочин.
5. Не менее 5 м от пешеходных переходов.
6. Не менее 30 – 50 м от других отдельностоящих рекламных конструкций (в зависимости от их размера).
7. Не менее 25 м до перекрестков.

СТЕНД (размер информационного поля 3,0х2,0м)

Щитовая конструкция среднего формата размещается в общественных пространствах вдоль проезжих частей, а на разделительной полосе — перпендикулярно движению автомобилей.

Конструкция выполняется одно- или двусторонняя. Задняя сторонаодносторонней конструкции должна быть дополнена декоративнымобрамлением. Конструкция может быть с одним или двумя информационными полями.
Рекламная информация размещается на баннерной ткани илибумажном плакате, прикрепленных к влагостойкой фанере.
Подсветка стенда выполняется по внешнему или внутреннему краю, светодиодными лампами. Фундамент конструкции не долженбыть выше уровня земли. Подведение кабеля подземное.

Разрешена установка:
Т и Г-образной конструкции с информационным полем, расположенным с обеих сторон т центральной вертикальной осиопоры, либо с одной стороны.

СКРОЛЛЕР – конструкция оснащенная системой прокрутки, позволяющей автоматический сменять на одной плоскостидо 5-7 информационных полей, размещенных под каленым стеклом или стеклом- триплексом.

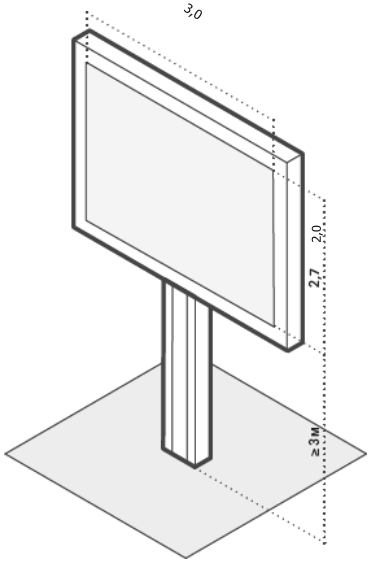

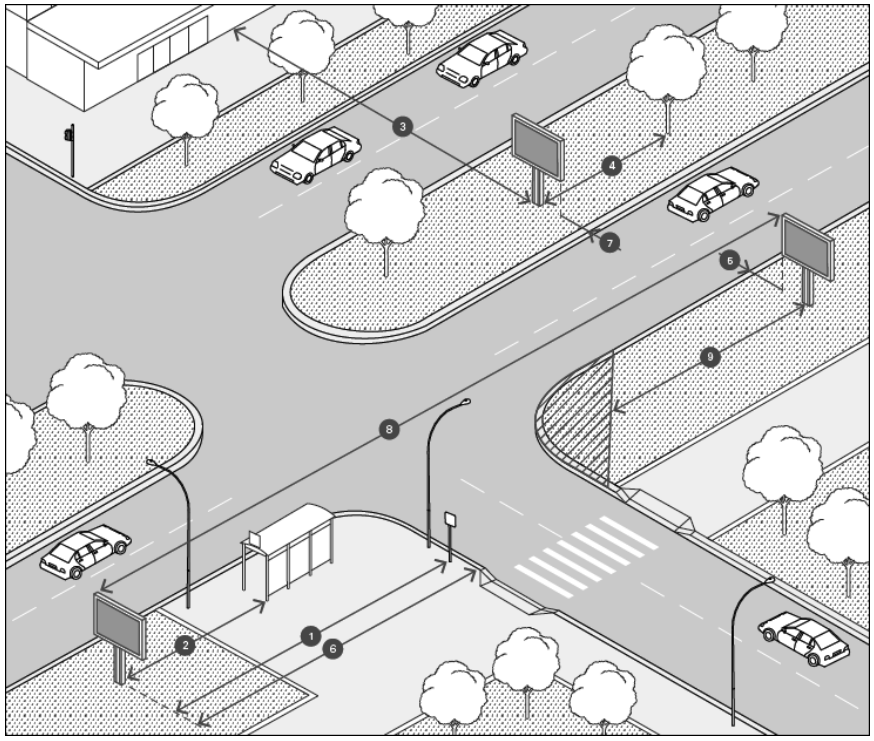

Стенд (3,0х2,0м) рекомендуется размещать нарасстоянии:

1. Не менее 5 м от светофоров и дорожных знаков.
2. Не менее 5 м от остановочных павильонов и НТО.
3. Не менее 10 м от фасадов зданий.
4. Не менее 5 м от стволов деревьев.
5. Не менее 0,6 м и не более 5 м от кромок бортовых камней или обочин (ГОСТ Р 52044-2003 «Наружная реклама на автомобильных дорогах и территориях городских и сельских поселений» от22.04.2003 г.)
6. Не менее 5 м от пешеходных переходов.
7. Не менее 2,5 м от краев разделительных полос.
8. Не менее 30 – 70 м от других отдельностоящихконструкций (в зависимости от их размера).
9. Не менее 25 м до перекрестков.

Отдел архитектуры, градостроительства и земельно-имущественных отношений
Администрации Семикаракорского городского поселения

СВЕТОДИОДНЫЙ ЭКРАН

Светодиодный экран – отдельностоящая рекламная конструкция большого формата, обеспечивающая демонстрацию видеороликов, анимации, слайдов на плоскости экрана. Показ информации — с помощью светодиодной подсветки, видеоряд без звука. Электронное информационное поле не требует дополнительной подсветки.

Выполняется одно– или двусторонней. Задняя сторонаодносторонней конструкции должна быть дополнена декоративным обрамлением.

Размер электронного экрана определяется индивидуально наосновании согласованного проекта.

Размещение конструкции рассматривать на примере другихотдельностоящих конструкции, схожих по размеру.

Электронный экран должен быть оборудован системойаварийного отключения от сети электропитания и соответствовать требованиям пожарной безопасности.

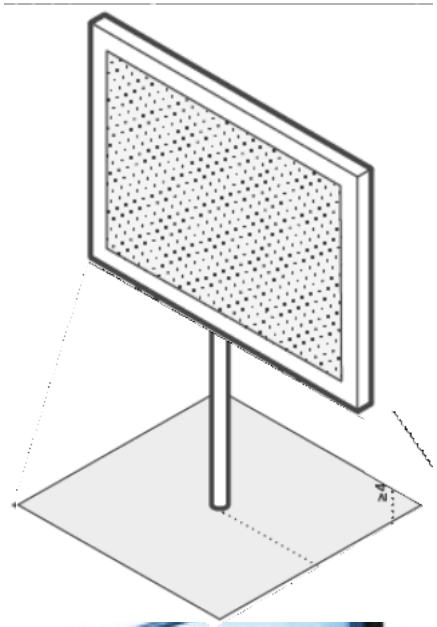



ОФОРМЛЕНИЕ ФАСАДОВ ЗДАНИЙ В НОВОГОДНИЕ И РОЖДЕСТВЕНСКИЕ ПРАЗДНИКИ





Рекомендуется оформлять фасады здания новогодними гирляндами по карнизу здания и на выступающих элементах, в оконных проемах.


БЕРЛОГА
ТОЛЬКО ЛУЧШИЕ СОРТА РАЗЛИВНОГО
ХОРОШИЕ ЛЮДИ ПЬЮТ ХОРОШЕЕ ПЕННОЕ




RBT.ru
RBT.ru
БЫТОВАЯ ТЕХНИКА


Красное & Белое





Удачные примеры оформления фасадов зданий в городе Семикаракорске.







Пример использования композиций из самоклеющейся пленки
и флажковой гирлянды в оформлении фасадов зданий

ОФОРМЛЕНИЕ ГОРОДСКОЙ СРЕДЫ В НОВОГОДНИЕ И РОЖДЕСТВЕНСКИЕ ПРАЗДНИКИ





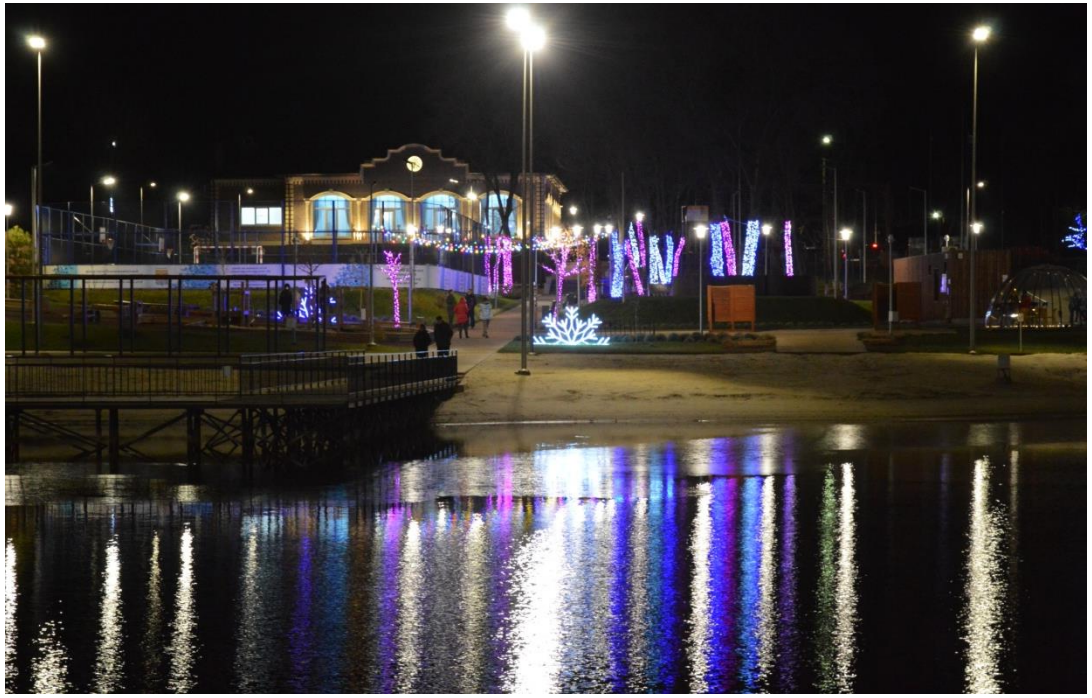







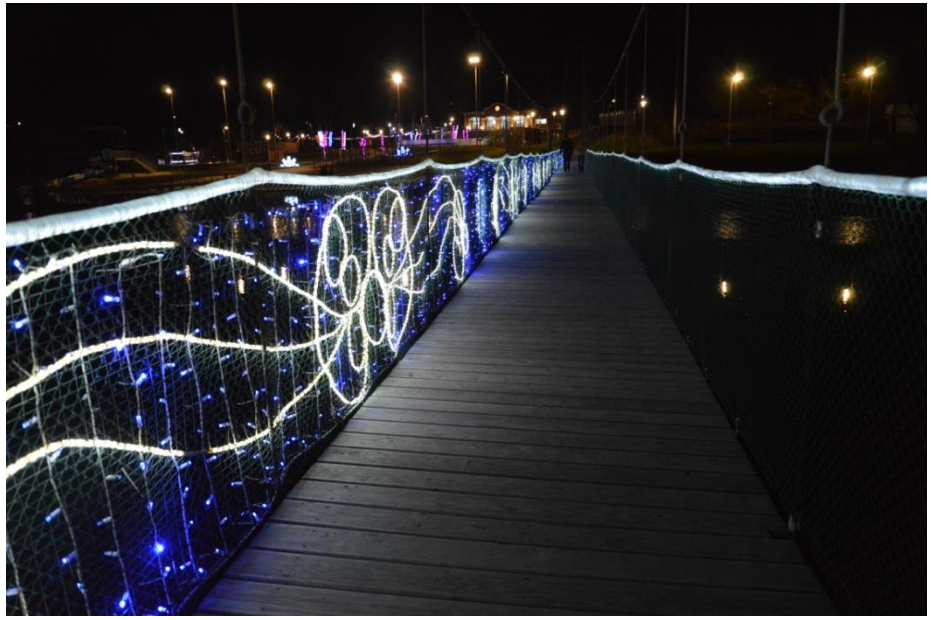





Эскизы праздничного оформления города - социальная реклама

Растяжка 9,0х0,7 м



Баннер 6,0х3,0



Эскизы праздничного оформления - флаговые конструкции

м











Возможное размещение ярмарочных домиков (нестационарных торговых объектов - НТО)

ОФОРМЛЕНИЕ ГОРОДСКОЙ СРЕДЫ В ПРАЗДНИЧНЫЕ ДНИ

Флаги изготавливаются методом сублимационной печати на ткань. За счет полупрозрачности ткани «таффета» краски проникают глубоко в ткань - изображение получается двухсторонним. В результате получаются легкие, яркие, полноцветные флаги, устойчивые к УФ-излучению.



Флаг вертикальный (таффета) 0,4х1,0 м, 0,61х1,5 м







Яркое оформления улиц - рисунок мелом на асфальте









Перетяжка 9,0х0,7 м





Кронштейн на опореосвещения 1,0х1,5 м



Сити-формат 1,2х1,8 м

Отдел архитектуры, градостроительства и земельно-имущественных отношений
Администрации Семикаракорского городского поселения





Перетяжка 9,0х0,7



Баннер



Кронштейн на опореосвещения 1,0х1,5 м



Сити-формат 1,2х1,8 м

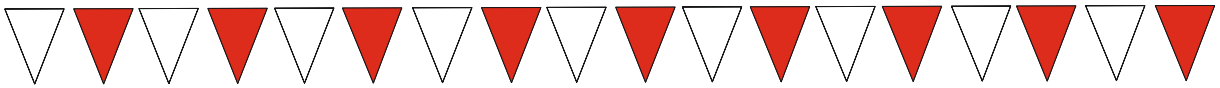

Гирлянды из флажков

Флагшток «Костер» из 9 флагов





4-сторонняя праздничная конструкция





Отдел архитектуры, градостроительства и земельно-имущественных отношений
Администрации Семикаракорского городского поселения

ДЕНЬ ГОРОДА








LONDON

РАЗДЕЛ 3 ГОРОДСКАЯ НАВИГАЦИЯ

Для повышения доступности и для максимальной интеграции объектов культурного наследия в туристский оборот была разработана Общероссийская Система навигации и ориентирующей информации для туристов (*"Методическое пособие по созданию системы дорожных указателей к объектам культурного наследия и иных носителей информации" (утв. Минкультуры России)*

Одной из задач вышеуказанной системы должна стать массовая популяризация памятных мест и объектов культурно-исторического наследия, связанных со страницами воинской славы истории России.

Система туристской ориентирующей информации является важнейшей составляющей качественного и безопасного обслуживания туристов. Туристские символы необходимо рассматривать в качестве международного универсальногоязыка туризма.

Разработка графической составляющей «Общероссийской системы навигации и ориентирующей информации для туристов» опирается на современный международный опыт исогласуется с ГОСТ Р 52290-2004 «Технические средства организации дорожного движения. ЗНАКИ ДОРОЖНЫЕ. Общие технические требования».

Перечень основных дорожных и недорожных знаков приведенв Методическом пособии по созданию системы дорожных указателей к объектам культурного наследия и иных носителейинформации", утвержденных Минкультуры России, 2013г.



Указатель с указанием типа, названия объекта и дистанции до него



Блоки указателей без указания расстояния до объекта и QR кода



Пример стойки для указателей

Для обеспечения единообразия графической Системы, в пиктограммах используются объединяющие сквозные модульные элементы. Интерпретации и стилизация отвечает высоким эстетическим требованиям системы общегосударственного уровня. Используемые цвет, графика, их универсальность и узнаваемость позволяют стандартизировать процесс установки знаков и указателей на всей территории Российской Федерации. Применяемые визуальные элементы системы разработаны с учетом возможных отличий в восприятии представителями различных национальностей и религиозных конфессий. Также учтены мировые тенденции социальных движений по защите экологии, природы и животных.

Выбор цветовой гаммы обусловлен необходимостью успешной интеграции «Общероссийской системы навигации и ориентирующей информации для туристов» в единую туристскую карту мира. Белые пиктограммы и информирующие тексты на коричневом фоне – аналогичны системам визуальных коммуникаций, принятым в большинстве стран с налаженной туристской инфраструктурой.

В Системе навигации и ориентирующей информации для туристов рекомендован к использованию шрифт из гарнитуры Myriad PRO (Condensed).
Основное начертание — жирный (Bold Condensed); вспомогательное начертание — нормальный (Condensed).





Примеры использования указателей в городской среде

РАЗДЕЛ 4 ЗНАКИ АДРЕСАЦИИ

Под знаками адресации понимаются элементы городской ориентирующей информации, обозначающие наименованияулиц, номера домов, корпусов, подъездов и квартир в них.

Общими требованиями к размещению знаков адресацииявляются:
- унификация мест размещения, соблюдение единых правилразмещения;
- хорошая видимость с учетом условий пешеходного и транспортного движения, дистанций восприятия, архитектурызданий, освещенности, зеленых насаждений.

Произвольное перемещение знаков адресации сустановленного места не допускается.

Номерные знаки размещаются:
- на лицевом фасаде – в простенке с правой стороны фасада;
- на улицах с односторонним движением транспорта – настороне фасада, ближней по направлению движения транспорта;
- у арки или главного входа – с правой стороны или надпроемом;
- на дворовых фасадах – в простенке со стороны внутриквартального проезда;
- при длине фасада более 100 м – на его противоположныхсторонах;
- на корпусах промышленных предприятий и оградах – справаот главного входа, въезда.

Размещение номерных знаков должно отвечатьследующим требованиям:
- высота от поверхности земли – 2,5–3,5 м;
- размещение на участке фасада, свободном от выступающихархитектурных деталей;
- привязка к вертикальной и горизонтальной осям простенка,архитектурным членениям фасада;
- единая вертикальная отметка размещения знаков насоседних фасадах;
- отсутствие внешних заслоняющих объектов (деревьев,построек).

Размещение рядом с номерным знаком выступающихвывесок, консолей, а также наземных объектов, затрудняющих его восприятие, запрещается.

Размещение номерных знаков на участках фасада, плохопросматривающихся со стороны транспортного и пешеходного движения, вблизи выступающих элементов фасада или на заглубленных участках фасада, на элементахдекора и отделки фасада, карнизах, воротах не допускается.

Таблички с указанием номеров подъездов и квартир в нихразмещаются над дверным проемом, или на импосте заполнения дверного проема (горизонтальная табличка), илисправа от дверного проема на высоте 2,0–2,5 м (вертикальная табличка).

4.7. Требования к устройству знаков адресации:
–знаки адресации должны быть изготовлены из материалов с высокими декоративными и эксплуатационными качествами, устойчивых к воздействию климатических условий, имеющих гарантированную антикоррозийную стойкость, морозоустойчивость, длительную светостойкость, малый вес;
–конструктивное решение знаков адресации должно обеспечивать прочность, удобство крепежа, минимальный контакт с архитектурными поверхностями, удобство обслуживания (очистки, ремонта, замены деталей и осветительных приборов), безопасность эксплуатации;
–внешний вид знаков адресации должен отвечать требованиям высокого художественного качества и современного технического решения.

Знак адресации, рекомендуемый к большинству зданий выполняется на жесткой плоской основе из качественных современных материалов. Цвет знака бело–синий, размер 900х200мм. Возможно исполнение в виде лайтбокса – короба с подсветкой.

На объектах культурного наследия (памятники истории и культуры), состоящих на государственной охране, ценных в историко–архитектурном отношении постройках, а также на отдельных зданиях рекомендовано размещать знаки адресации, выполненных методом резки по металлу или с помощью металлической ковки по индивидуальному проекту. Способ крепления – плоскостной к фасаду и с помощью консоли.





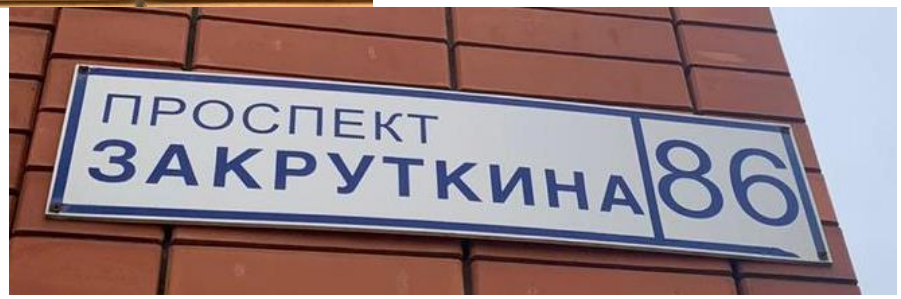

Знаки адресации, рекомендуемые к большинству зданий. Цвет бело–синий или бежево–коричневый, размер 900х200мм

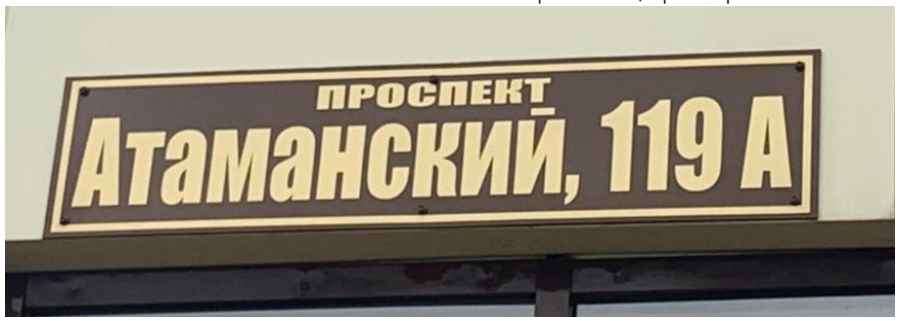

РАЗДЕЛ 5 ОСТАНОВОЧНЫЕ ПАВИЛЬОНЫ

Требования к размещению и внешнему виду остановочных павильонов, исходя из архитектурно-градостроительной значимости территории, устанавливаются Дизайн-кодом.

Отделочные материалы сооружений должны отвечать санитарно-гигиеническим требованиям, нормам противопожарной безопасности (СП 112.13330.2012), художественным требованиям дизайна архитектурной среды и освещения, характеру сложившейся застройки и условиям долговременной эксплуатации.

Размещение остановочных павильонов следует предусматривать в местах остановок наземного пассажирского транспорта. Для установки павильона следует предусматривать площадку с твердыми видами покрытия размером 2,0*5,0 м и более (в случае блокировки с торговым киоском). Расстояние от края проезжей части до ближайшей конструкции павильона должно быть не менее 3,0 м, расстояние от боковых конструкций павильона до ствола деревьев – не менее 2,0 м, при этом деревья должны быть с компактной кроной.

Общие технические требования к элементам автобусных остановок, правилам их размещения на автомобильных дорогах и их обустройству техническими средствами организации дорожного движения установлены «ГОСТ 218.1.002-2003. Автобусные остановки на автомобильных дорогах. Общие технические требования» от 01.06.2003г.

Размещение ограждений остановочных площадок следует проектировать согласно "ГОСТ Р 52289-2004. Национальный стандарт Российской Федерации. Технические средства организации дорожного движения. Правила применения дорожных знаков, разметки, светофоров, дорожных ограждений и направляющих устройств»
(утв. Приказом Ростехрегулирования от 15.12.2004 N 120-ст.).

При проектировании остановочных пунктов следует обеспечивать требования «СП 59.13330 "СНиП 35-01-2001 Доступность зданий и сооружений для маломобильных группнаселения», утвержденных Приказом Минстроя России от 14.11.2016 N 798/пр.

МАССИВ ВОЗМОЖНЫХ ЭЛЕМЕНТОВ ОБУСТРОЙСТВА АВТОБУСНОЙ ОСТАНОВКИ

Приложение А.
Рекомендуемое размещение элементов автобусной остановки для дорог I–III категорий.
ОСТ 218.1.002–2003. Автобусные остановки на автомобильных дорогах. Общие технические требования.

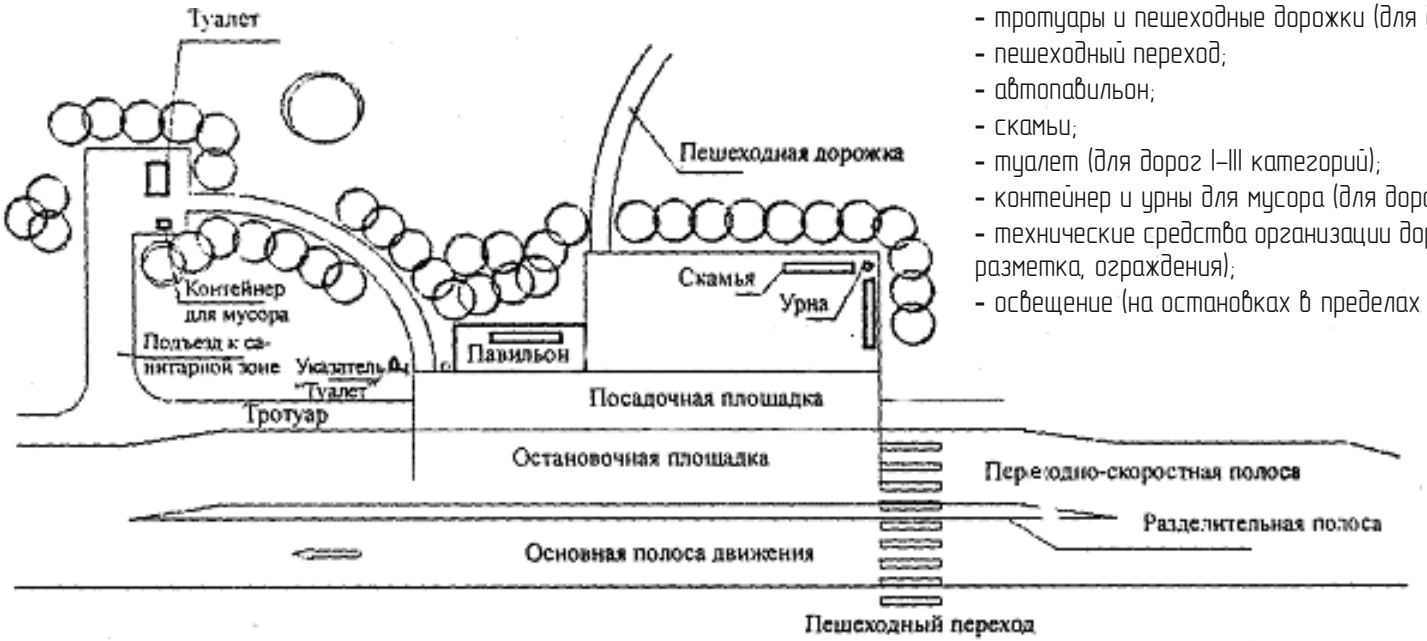

ЭЛЕМЕНТЫ АВТОБУСНОЙ ОСТАНОВКИ
(ОСТ 218.1.002–2003. Автобусные остановки на автомобильных дорогах. Общие технические требования)

На автомобильных дорогах I–III категорий в состав автобусной остановки входят следующие элементы:
- остановочная площадка;
- посадочная площадка;
- площадка ожидания (для дорог I–III категорий);
- переходно–скоростные полосы;
- заездной карман (при размещении остановки в зоне пересечения или примыкания автомобильных дорог);
- разделительная полоса (для дорог I–III категорий);
- тротуары и пешеходные дорожки (для дорог I–III категорий);
- пешеходный переход;
- автопавильон;
- скамьи;
- туалет (для дорог I–III категорий);
- контейнер и урны для мусора (для дорог IV категории только урна);
- технические средства организации дорожного движения (дорожные знаки, разметка, ограждения);
- освещение (на остановках в пределах населенных пунктов).

ТРЕБОВАНИЯ К ДИЗАЙНУ ПАВИЛЬОНОВ ОЖИДАНИЯ ОСТАНОВОК ОБЩЕСТВЕННОГО ТРАНСПОРТА.

Основными требованиями к дизайну оборудования, элементов оформления и информационного обеспеченияостановочных павильонов являются:

- соответствие современным эстетическим требованиям,предъявляемым к элементам типового городского оборудования;
- соответствие предлагаемого типа остановочного комплекса общественного пассажирского транспорта архитектурному облику сложившейся застройки;
- объемно-пространственное и цветовое единствоостановочного павильона;
- современные материалы и технологии, используемые приизготовлении остановочных павильонов, обеспечивающие длительные сроки эксплуатации, прочность, надежность, стойкость к механическим воздействиям, антивандальная устойчивость;
- прочность, надежность конструкции;
- унификация цветового решения (металлические конструкции – серый (в отношении типового остановочногопавильона, рекомендуемый к размещению в большинствеслучаев на территории города);
- унификация информационного обеспечения остановок;
- удобство монтажа, демонтажа, обслуживания (облегченный уход за павильоном и конструкция, предотвра-щающая скопление мусора, грязи, пыли), ремонта, замены отдельных элементов и блоков;
- павильон ожидания общественного транспорта должен являться типовой конструкцией серийного производства, оборудованной навесом, боковыми стенками (защищающимиот ветра, осадков), с элементами городского оборудования имебели: урны для мусора, скамьи для отдыха и ожидания транспорта;
- выполнение павильонов ожидания общественного транспорта на основе проектов и серийных стандартных промышленных образцов, согласовывается с департаментомархитектуры, градостроительства и территориального развития;

Стенки и крыша остановочного павильона выполняются из вандалоустойчивого прозрачного материала промышленногоизготовления, обеспечивающего сквозную просматриваемость конструкции и предотвращающего угрозубезопасности в местах массового скопления людей.

Металлические конструкции должны иметь защитные покрытия, обеспечивающие длительный срок эксплуатации исохранения декоративных свойств.

Для устройства скамей рекомендуется сочетание консольной металлической конструкции с сиденьямиповышенной прочности.

В устройстве урн должны быть предусмотрены: оптимальная емкость, удобство удаления мусора, очисткиповерхностей.

Обеспечение необходимого уровня освещенности (в соответствии с нормами) и читаемость информации в зоне остановок общественного транспорта в зависимости от конкретной архитектурно-планировочной ситуации с учетом:

- фонарей уличного освещения (общее освещение,наружная подсветка);
- внутренней подсветки рекламно-инфомационныхстендов;
- подсветки информационных знаков остановок.



Пример типового остановочного павильона, рекомендуемого к размещению в большинствеслучаев на территории Семикаракорского городского поселения





Индивидуальные проекты остановочных павильонов (с торговыми павильонами),возможных к размещению в зависимости от градостроительной обстановки

Отдел архитектуры, градостроительства и земельно-имущественных отношений
Администрации Семикаракорского городского поселения

ЕДИНАЯ СИСТЕМА ГРАФИЧЕСКОГО ОФОРМЛЕНИЯ ИНФОРМАЦИОННЫХ ЗНАКОВ ОСТАНОВОК ОБЩЕСТВЕННОГО ТРАНСПОРТА.

Основными видами информационного обеспечения остановокобщественного транспорта являются трехсекционные информационные знаки (указатели), не совмещенные с рекламой, в соответствующей цветовой гамме; выполненные ввиде застеклённого короба размером не менее 0,6х0,95 метра,оборудованные подсветкой обеспечивающих освещение павильона в темное время суток.

Одна секция предназначена для размещения стационарной информации: знака и наименования остановки общественноготранспорта. Вторая секция – для размещения сменяемой информации: номера маршрутов, интервалов движения, начала и окончания движения транспорта. Третья секция предназначена для размещения стационарной информации: карта города с маршрутами движения транспорта.

– информационные знаки (указатели) остановоквыполняются в виде консолей, стоек, пилонов;

Дополнительными видами информационного обеспеченияостановочных павильонов являются:

- стенды для размещения городской печатной и справочнойинформации (форматом 0,7х1,1);
- рекламно–информационные стенды (сити–формат) размеромне менее 1,2х1,8 метра, оборудованных подсветкой и обеспечивающих освещение павильона в темное время суток.Стенды устанавливаются по направления движения транспорта.

Информационная структураинформационных знаков:

1. Знак остановки общественного транспорта
2. Наименование остановки
3. Нумерация маршрутов
4. Режим движения
5. Дополнительная транспортная информация



Отдел архитектуры, градостроительства и земельно-имущественных отношений
Администрации Семикаракорского городского поселения

1. Знак остановки общественного транспорта



2. Пример наименования остановки



Основной цвет фоновой окраски панели (поля) – коричневый(по аналогии с Общероссийской Системой навигации и ориентирующей информации для туристов)
RAL 8008 Olivebrown, Pantone 731 C,
RGB 113 74 7, CMYK 34 65 100 43
Буквы – белый.

Шрифтовые элементы информационных блоков формируютсяна основе хорошо читаемой и широко используемой в компьютерных программах гарнитуры Arial Black:

АБВГДЕЖЗ
абвгдежз
1234567890

3. Нумерация маршрутов

Основной цвет фоновой окраски панели (поля) и букв – белый,Графические элементы (квадраты) – коричневый.



Варианты применения панели:



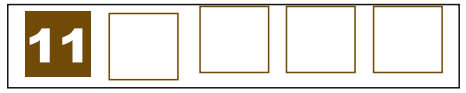

4. Режим движения

Нижняя, 4-ая по значению панель или графически выделенное поле с информацией о порядке движениягородского пассажирского транспорта по указанным маршрутам.

Основной цвет фоновой окраски панели (поля) – белый,Буквы, линии таблицы – коричневый.

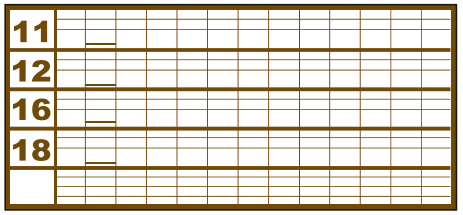

5. Дополнительная транспортная информация

- оперативная транспортная информация;
- трасса маршрута;
- городская ориентирующая информация.



Отдел архитектуры, градостроительства и земельно-имущественных отношений
Администрации Семикаракорского городского поселения

Материалы и размеры информационных знаковостановок общественного транспорта.



Исполнение:
Вариант 1 – без внутренней подсветки Основа – пластик, оцинкованный металл.
Графические элементы – печать на самоклеющейся пленке(или аппликация).
Вариант 2 – с внутренней подсветкой – застекленный короб. Изменение расписания и иной информации о режиме работы транспорта производится заменой самоклеющегося пленочноголиста.

Информационный стенд



Информационное поле: цвет – белый,
рамка и подложка под названием: цвет – коричневый.

Варианты размещения информационных знаков остановок общественного транспорта.

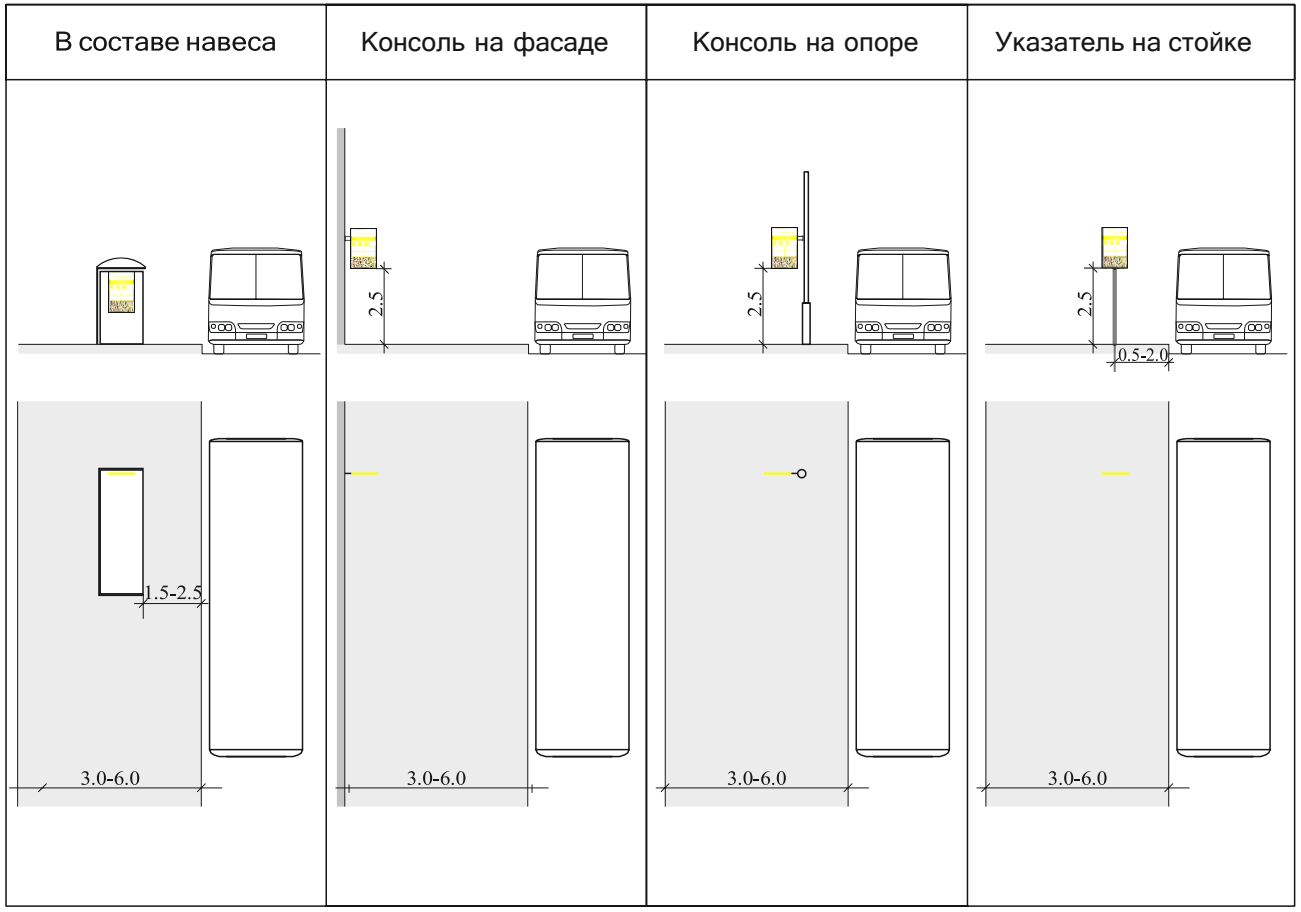



Варианты размещения информационного носителя на опоре в зависимости от расположения остановкиобщественного транспорта на территории города.

Отдел архитектуры, градостроительства и земельно-имущественных отношений
Администрации Семикаракорского городского поселения

РАЗДЕЛ 6 ФАСАДЫ

Дизайн-код устанавливает единые требования по содержаниюфасадов зданий и сооружений в целях обеспечения комплексного решения существующей архитектурной среды, сохранения архитектурно-исторического наследия, формирования целостного архитектурно-эстетического облика города.

Настоящий раздел Дизайн-кода «Фасады» разработан в соответствии с Конституцией Российской Федерации, Гражданским кодексом Российской Федерации, Градостроительным кодексом Российской Федерации, Федеральным законом от 06.10.2003 № 131-ФЗ «Об общих принципах организации местного самоуправления в Российской Федерации», Федеральным законом от 17.11.1995
№ 169-ФЗ «Об архитектурной деятельности в Российской Федерации», Уставом муниципального образования "Семикаракорское городское поселение", Правилами благоустройства и санитарного содержания территории Семикаракорского городского поселения, нормативно-правовыми актами Администрации Семикаракорского городского поселения.

Положения настоящего Дизайн-кода не распространяются на объекты культурного наследия, включенные в единый государственный реестр объектов культурного наследия (памятников истории и культуры) народов Российской Федерации, выявленные объекты культурного наследия, а также на территории объектов культурного наследия.

ОСНОВНЫЕ ТЕРМИНЫ И ОПРЕДЕЛЕНИЯ

Акцент – способ выделения элементов композиции через размер, форму, цвет.
Архитектурно-пространственное окружение – совокупность зданий, сооружений и других элементов городской среды, окружающая рассматриваемую территорию или объект и формирующая восприятие территории или объекта как части городской среды.
Архитектурное решение – авторский замысел архитектурногообъекта, его внешнего и внутреннего облика, пространственной, планировочной и функциональной организации, зафиксированный в архитектурной части документации для строительства и реализованный в построенном архитектурном объекте.
Баланс открытых и закрытых пространств – визуальноекомпозиционное равновесие фасада, его частей, колористического решения.
Брандмауэр – огнестойкая, преимущественно глухая капитальная стена бокового или дворового фасада, проходящая через все элементы фасада, разъединяющаяпомещения одного здания или смежных зданий и дворов с целью воспрепятствовать распространению пожара.
Характеризуется отсутствием окон и высотой, превосходящейвысоту соседних построек.
Визуальное восприятие – обнаружение и выделение человеком особенностей фасада и окружающей градостроительной среды, сложившейся планировочной структуры территорий (как целого, так и отдельных частей), формирование образа объекта с учетом условий восприятия.
Визуальные характеристики городской среды – зрительно воспринимаемые особенности городской среды как продукта

градостроительной, культурной и социальной деятельностиобщества.

Карниз – горизонтальный выступающий элемент фасада, верхняя выступающая часть стены, завершающая здание, строение, сооружение или этаж.

Композиция – основа построения произведения искусства, система построения, расположения основных элементов и частей в определенной последовательности, когда все части связаны не только функционально, но и с идеей, замыслом автора. Изобразительные средства, используемые при построении композиции: линия, плоскость, цвет, объем, пространство. Средства гармонизации композиции: пропорции, симметрия, ритм, масштабность, контраст, нюанс.

Композиционная целостность – архитектурный замысел, построение и пространственное решение объекта, а также соотношение отдельных его частей, образующих единое целое. Композиционная целостность характеризуется тем, что ни один из элементов композиции не может быть заменен или изменен без ущерба для целого.

Лаконичность – качество композиции, при котором изображение содержит только элементы, которые необходимы для сообщения наблюдателю существенной информации.

Необходимый зрительный акцент на основных композиционных элементах достигается более успешно путем исключения лишних, отвлекающих деталей.

Масштабность (сомасштабность) – отношение размеров объекта: архитектурного сооружения, скульптуры, элементов благоустройства или их частей – к росту человека.

Образцовое техническое и эстетическое содержание фасадов объектов – это оптимальная периодичность ремонта и окраски зданий, которая исключает следующие недостатки:

- фасады зданий (в том числе цокольная часть) не должны иметь местных разрушений облицовки, штукатурки, фактурного и окрасочного слоев (окрасочные поверхности должны быть ровными, без помарок, пятен и поврежденных мест), трещин, выкрашивания раствора из швов облицовки, кирпичной и мелкоблочной кладки, повреждений или износа металлических покрытий на выступающих частях стен, разрушений водосточных труб, мокрых и ржавых пятен, потеков и высолови так далее.

Ритм – чередование в известной закономерности различных элементов или форм, сравнимых по характеру, и приведение их к определенному единству (порядок их расположения и чередования).

Симметрия – соразмерное, пропорциональное расположение частей чего-либо по отношению к центру, середине.

Среда в градостроительстве – совокупность неразрывно связанных элементов: природный и городской ландшафт, планировочная структура, застройка, озеленение и благоустройство.

Соразмерность и пропорциональность – определенная взаимосвязь и соотношение между объектом в целом и его частями и их элементами, при которых все элементы сбалансированы между собой.

Стилевая целостность – исторически и идейно сложившееся единство архитектурных форм, элементов фасада и средств композиции, характер социальных задач, материально- технических возможностей и идейных, эстетических взглядов общества.

Унификация – приведение различных видов объектов к рациональному ряду типоразмеров, форм, свойств. Основная цель унификации – устранение необходимости отдельного проектирования и производства каждого варианта в отдельности. Унификация является также средством достижения композиционного и конструктивного единства предметно-пространственной среды.

Фасад – наружная вертикальная поверхность здания или строения, сооружения. В зависимости от типа сооружения и формы его плана, местоположения различают лицевой, боковой и дворовый фасады.

ОБЩИЕ ТРЕБОВАНИЯ

Собственники, владельцы зданий и сооружений и иные лица, на которых возложены соответствующие обязанности, обязаны соблюдать образцовое техническое и эстетическое содержание фасадов объектов, а также требования по содержанию фасадов, установленные правилами и нормами технической эксплуатации зданий, строений и сооружений, Правилами благоустройства, чистоты и порядка в городе, настоящим Дизайн-кодом, иными муниципальными нормативными правовыми актами.

Внешний вид фасадов зданий и сооружений должен соответствовать требованиям, установленным Правилами благоустройства, настоящим Дизайн-кодом.

Общие требования к внешнему виду фасада здания и сооружения определяются настоящим Дизайн-кодом.

Входные группы зданий промышленно-гражданского строительства должны быть обеспечены козырьками/навесами, пандусами для маломобильных групп населения (при необходимости), кнопками вызова персонала (при отсутствии пандуса).

На входной прозрачной двери здания должна присутствовать яркая контрастная маркировка в форме прямоугольника высотой не менее 0,1 м и шириной не менее 0,2 м или в форме круга диаметром от 0,1 до 0,2 м. Расположение контрастной маркировки предусматривается на ровне: 0,9-1,0 м.

ЦВЕТОВОЕ РЕШЕНИЕ ФАСАДА

Цветовое решение фасада должно быть согласовано с отделом архитектуры, градостроительства и земельно-имущественных отношений.

Фасады вновь возводимых и реконструируемых зданий должны быть выполнены в цветовых гаммах:

-бежево-коричневый;

-серо/бежево-зеленый;

-утвержденные цветовые решения сетевых магазинов.



Примеры выполнения фасада в бежево-коричневых тонах. пр. В.А. Закруткина.



пр. В.А. Закруткина



пр. Атаманский
ул. Калинина



ул. Ленина Минус: реклама в оконных проемах



Отдел архитектуры, градостроительства и земельно-имущественных отношений
Администрации Семикаракорского городского поселения

ул. Калинина. Минус: реклама на фасаде, на входной двери.



23-й Переулок. Минус: рекламная вывеска.



ул. Калинина – 15-й Переулок. Минус: различная реклама, не сочетающаяся с цветовым решением фасада



пр. В.А. Закруткина – ул. Ленина. **Фасад, который соответствует требования настоящего дизайн-кода.**





пр. Атаманский



пр. Атаманский – пр. В.А. Закруткина. Оформление фасада сетевого магазина



пр. В.А. Закруткина – ул. Ленина

ОКНА И ВИТРИНЫ

Общие положения.

Требования, предъявляемые к устройству, оборудованию и оформлению окон и витрин, определяются:

- архитектурно-художественной ценностью зданий и сооружений;
- назначением, характером использования помещений;
- техническим состоянием основных несущих конструкций зданий и сооружений.

Виды и расположение окон и витрин.

Виды и расположение окон и витрин определяются конструктивной системой здания, сооружения, планировкой и назначением помещений здания (сооружения).

По месту расположения различаются:

- витрины лицевого фасада;
- окна лицевого фасада;
- окна дворовых фасадов;

– окна подвального этажа;

– окна, расположенные на глухих стенах, брандмауэрах;

– мансардные окна;

– окна, расположенные на кровле (слуховые, чердачные).

Расположение окон и витрин на фасаде, их габариты, характер устройства и внешний вид должны соответствовать паспорту фасада здания (сооружения), подготовленного в составе проектной документации на строительство данного здания (сооружения).

Размещение, изменение габаритов и конфигурации окон и витрин, устройство новых проемов или ликвидация существующих, независимо от их вида и расположения, влекущие нарушение композиции фасада, не допускаются, за исключением случаев, установленных настоящим Дизайн-кодом.

Пробивка окон на глухих стенах и дворовых фасадах, а также в случаях, когда они просматриваются с улицы, запрещается.

Переустройство оконного проема в дверной допускается при наличии проекта перепланировки (реконструкции) помещения.

Архитектурное решение фасада в составе проекта перепланировки (реконструкции) помещения выполняется в целом для фасада всего здания с учетом существующих входов, витрин, информационных элементов и устройств фасадов зданий и сооружений, рекламных конструкций.

В связи с изменением характера использования помещений допускается изменение оконных проемов первых и вторых этажей зданий и сооружений с изменением отдельных характеристик их устройства и оборудования (габаритов, рисунка переплетов, материала оконных конструкций).

Требования к устройству и оборудованию окон и витрин.

Основными элементами устройства и оборудования окон и витрин являются:

– архитектурный проем;

– архитектурное оформление проема (откосы, наличники, детали, элементы декора);

– оконные и витринные конструкции (оконные и витринные блоки, переплеты);

– остекление, заполнение светопрозрачной части;

– подоконники, устройства водоотвода.

Дополнительными элементами устройства и оборудования окон и витрин являются:

- защитные устройства (решетки, экраны, жалюзи);
- ограждения витрин;
- приямки (для окон подвального и цокольного этажа);
- наружные блоки систем кондиционирования и вентиляции;
- маркизы;
- оформление витрин;
- художественная подсветка;
- озеленение.

Устройство и оборудование окон и витрин должно иметь единый характер в соответствии общим архитектурным обликом фасада.

Общими требованиями к устройству и оборудованию окон и витрин являются:

- комплексный характер в соответствии с общим архитектурным и цветовым решением фасада;
- надлежащее качество ремонтных, монтажных, отделочных работ, используемых материалов и конструкций;
- надежность, безопасность элементов и конструкций;
- устройство и эксплуатация без ущерба для технического состояния и внешнего вида фасада;
- содержание окон и витрин в надлежащем состоянии.

Устройство и оборудование окон и витрин должно выполняться с учетом требований нормативных актов, строительных правил и норм.

Изменение глубины откосов, архитектурного профиля проема, закладка проема при сохранении архитектурных контуров, устройство ложных окон, разделение проема на

части не допускаются.

Окраска, отделка откосов должны осуществляться в соответствии с колером и общим характером отделки фасада.

Не допускаются:

– окраска откосов и наличников, фрагментарная окраска или облицовка участка фасада вокруг проема, не соответствующие колеру и отделке фасада;
– окраска поверхностей, облицованных камнем;
– облицовка поверхностей откосов, не соответствующая отделке фасада;
– повреждение поверхностей и отделки откосов, элементов архитектурного оформления проема (наличников, профилей, элементов декора).

При ремонте и замене отдельных оконных блоков недопускаются:

– изменение цветового решения, рисунка и толщины переплетов и других элементов устройства и оборудования окон и витрин, не соответствующее общему архитектурному облику фасада;
– изменение расположения оконного блока в проеме по отношению к плоскости фасада, устройство витрин, выступающих за плоскость фасада;
– некачественное решение швов между оконной коробкой и проемом, ухудшающее внешний вид фасада.

Замена старых оконных заполнений современными оконными и витринными конструкциями допускается с учетом общего архитектурного облика фасада (рисунком и толщиной переплетов, цветовым решением, воспроизведением цвета и текстуры материалов).

Остекление окон и витрин на фасаде должно иметь единый характер, соответствующий общему архитектурному облику фасада.

Устройство глухих витрин, изменение прозрачности, окраска и покрытие пленками поверхностей остекления, замена остекления стеклоблоками, некачественное устройство остекления, ведущее к запотеванию поверхности и образованию конденсата, а также наружное размещение информационных элементов и устройств фасадов зданий и сооружений, рекламных конструкций и иной информации, полностью закрывающей оконные проемы и витрины, не допускаются.

Окна и витрины должны быть оборудованы подоконниками, системами водоотвода, окрашенными в цвет оконных конструкций или основного колера фасада.

Решетки выполняются по индивидуальным или типовым проектам, соответствующим общему архитектурному облику фасада.

Установка жалюзи, наружных защитных экранов и решеток, не предусмотренных общим архитектурным обликом фасада, а также ликвидация решеток на фасадах зданий и сооружений, предусмотренных общим архитектурным обликом фасада, не допускаются.

Наружное размещение решеток, наружных защитных экранов и жалюзи допускается в окнах помещений первого этажа дворовых фасадов при условии, что они не просматриваются с улицы.

Цветовое решение решеток, наружных защитных экранов и жалюзи должно иметь единый характер на фасаде и соответствовать общему архитектурному облику фасада.

Устройство приямков допускается для окон подвального этажа, расположенных ниже уровня тротуара, на расстоянии не более 0,8 м от поверхности фасада с учетом минимальной нормативной ширины тротуара.

Приямки должны иметь ограждение в виде каменного бордюра, покрытие металлической решеткой или металлическое ограждение высотой 0,4–1,0 м, устройство организованного водостока, а также должны быть обеспечены защитой от попадания мусора с возможностью проведения периодической уборки.

Приямки должны иметь единый характер и соответствовать общему архитектурному облику фасада, материалам отделки, колеру.

Условием размещения маркиз является соответствие одной маркизы одному дверному или оконному проему. Допускается размещение маркиз над всеми без исключения дверными, оконными проемами и витринами.

Размещение маркиз допускается не выше уровня основания окон второго этажа. Высота нижней кромки маркиз от поверхности тротуара – не менее 2,5 м. Маркизы не должны занимать более 30% площади оконных и дверных проемов.

Индивидуальное оформление маркиз над дверными, оконными проемами и витринами первого этажа зданий и сооружений осуществляется на основании архитектурного решения фасада, с учетом существующих входов, витрин, информационных элементов и устройств фасадов зданий и сооружений.

Размещение маркиз на фасаде должно иметь единый, упорядоченный характер, соответствовать габаритам и контурам проема, не ухудшать визуальное восприятие архитектурных деталей, декора, ценных элементов отделки, знаков адресации, знаков дорожного движения, указателей остановок общественного транспорта, городской ориентирующей информации.

Крепление маркиз на архитектурных деталях, элементах декора, поверхностях с ценной отделкой и художественным оформлением, на разной высоте в пределах фасада не допускается.

Цвет маркиз должен быть согласован с цветовым решением фасада.

Оформление витрин должно иметь комплексный характер, единое цветовое решение и подсветку, высокое качество художественного решения и исполнения.

В витринах допускается размещение рекламы в соответствии с требованиями Федерального закона от 13.03.2006 (ред. от 30.10.2018) № 38-ФЗ «О

рекламе» и соблюдении порядка и требований, установленных настоящим Дизайн-кодом.

Сезонное озеленение окон и витрин должно размещаться упорядоченно, без ущерба для архитектурного решения и технического состояния фасада, иметь надежную конструкцию крепления. Размещение и внешний вид элементов озеленения должны способствовать эстетической привлекательности фасада, обеспечивать комплексное решение его оборудования и оформления. При устройстве озеленения должна быть обеспечена необходимая гидроизоляция, защита архитектурных поверхностей.

Собственники, владельцы зданий и сооружений и иные лица, на которых возложены соответствующие обязанности, обеспечивают регулярную очистку остекления и элементов оборудования окон и витрин, текущий и поддерживающий ремонт окон и витрин.

УСТРОЙСТВО И ОБОРУДОВАНИЕ ВХОДОВ

Общие положения.

Требования, предъявляемые к устройству, оборудованию и оформлению входов, определяются:

- архитектурно-художественной ценностью зданий и сооружений;
- назначением, характером использования помещений;
- техническим состоянием основных несущих конструкций здания, сооружения.

Виды и расположение входов.

Виды и расположение входов, их габариты, характер устройства и внешний вид определяются конструктивной системой здания (сооружения), планировкой и назначением помещений здания (сооружения), а также паспортом фасада здания (сооружения).

По месту расположения различаются входы:

- расположенные на лицевом фасаде;
- расположенные на дворовых фасадах;
- в помещения первого этажа;
- в помещения подвального этажа;
- расположенные выше первого этажа.

Основными принципами размещения и архитектурного решения входов на фасадах зданий и сооружений являются:

- единый характер и порядок расположения на фасаде;
- привязка к основным композиционным осям фасада;
- возможность совмещения входа с витринами.

Возможность размещения дополнительных входов определяется на основе общей концепции фасада с учетом планировки помещений, расположения существующих входов, а также предельной плотности размещения входов на данном фасаде без ущерба для его архитектурного решения.

При переводе жилого помещения в нежилое допускается устройство и оборудование одного входа при условии соответствия архитектурному решению фасада в составе проекта перепланировки (реконструкции) помещения, а также собственниками здания (сооружения), с учетом требований и особенностей, предусмотренных настоящим разделом.

В целях соблюдения требований противопожарных нормативов допускается оборудование двух входов при условии соблюдения иных требований, установленных настоящим пунктом.

Архитектурное решение фасада в составе проекта перепланировки (реконструкции) помещения выполняется в целом для фасада всего здания с учетом существующих входов, витрин, информационных элементов и устройств фасадов зданий и сооружений, рекламных конструкций.

Архитектурное решение и композиционное значение существующих входов на фасадах зданий и сооружений должны сохраняться. Расположение, характер устройства и оборудования других входов не должны нарушать композиционной роли входов на фасаде, предусмотренной проектом.

Устройство входов на лицевом фасаде здания необходимо осуществлять за счет внутреннего пространства здания, сооружения с соблюдением принципа максимального сохранения архитектурной композиции фасада, в соответствии с красной линией и сформированной линией застройки.

Устройство входов вне внутреннего пространства здания, сооружения допускается при условии их размещения в границах красных линий, вне тротуаров, проездов и озелененных территорий на основании архитектурного решения фасада, а также собственниками здания (сооружения) либо собственниками помещений в многоквартирном доме в порядке, установленном Жилищным кодексом Российской Федерации (если здание, сооружение является многоквартирным домом), с учетом требований и особенностей, предусмотренных настоящим разделом.

Указанное архитектурное решение фасада выполняется в целом для фасада всего здания с учетом существующих входов, витрин, информационных элементов и устройств фасадов зданий и сооружений, рекламных конструкций.

Устройство входов на глухих стенах и брандмауэрах допускается при наличии необходимых проектных обоснований в порядке, с учетом особенностей, предусмотренных настоящим разделом.

Устройство отдельного обособленного входа непосредственно с улицы в жилое помещение, расположенное в многоквартирном доме, не допускается.

Устройство входов в помещения подвального или цокольного этажа на

лицевом фасаде здания, сооружения необходимо осуществлять за счет внутреннего пространства здания, сооружения с соблюдением принципа максимального сохранения архитектурной композиции фасада.

Допускается устройство входов в помещения подвального или цокольного этажа на боковом фасаде здания, сооружения при наличии необходимых проектных обоснований в порядке, с соблюдением принципа максимального сохранения архитектурной композиции фасада и сохранения минимальной ширины пешеходного тротуара и пожарного проезда. Входы в помещения подвального или цокольного этажа должны иметь единое решение в пределах всего фасада, располагаться согласованно с входами первого этажа, не препятствовать движению пешеходов и транспорта.

Устройство входов, расположенных выше первого этажа, над оконными и дверными проемами или выше уровня имеющихся оконных и дверных проемов, не допускается.

Все входы должны иметь единое архитектурное решение в пределах всего фасада, располагаться согласованно, не нарушать архитектурную композицию фасада, не препятствовать движению пешеходов и транспорта.

Входы в объекты торговли и обслуживания должны решаться в едином комплексе с устройством и оформлением витрин, рекламным и информационным оформлением части фасада, относящейся к указанному объекту.

Комплексное решение части фасада, относящейся к объекту торговли и обслуживания, должно соответствовать общей композиции фасада.

В связи с изменением характера использования помещений допускается изменение входов первого этажа зданий и сооружений с изменением отдельных характеристик их устройства и оборудования (дверных полотен, козырьков, ступеней) с учетом особенностей, предусмотренных настоящим разделом.

Переустройство дверного проема в оконный допускается при условии соответствия архитектурному решению фасада в составе проекта перепланировки (реконструкции) помещения, а также собственниками здания (сооружения), с учетом требований и особенностей, предусмотренных настоящим разделом Дизайн-кода. Архитектурное решение фасада в составе проекта перепланировки (реконструкции) помещения выполняется в целом для фасада всего здания с учетом существующих входов, витрин, информационных элементов и устройств фасадов зданий и сооружений, рекламных конструкций.

Требования к устройству и оборудованию входов.

Основными элементами устройства и оборудования входов являются:

- архитектурный проем;
- архитектурное оформление проема (откосы, наличники, детали, элементы декора);
- дверные заполнения;
- козырьки, навесы;
- ступени, лестницы, крыльца;
- приямки (для входов в подвальные помещения);
- освещение.

Дополнительными элементами устройства и оборудования входов являются:

- защитные устройства (решетки, экраны, жалюзи);
- элементы ориентирующей информации (вывески, таблички с указанием номеров подъездов, лестниц, квартир).

Общими требованиями к устройству и оборудованию входов являются:

- комплексный характер в соответствии с общим архитектурным и цветовым решением фасада;
- надлежащее качество ремонтных, монтажных, отделочных работ, используемых материалов и конструкций;
- надежность, безопасность элементов и конструкций;
- устройство и эксплуатация без ущерба для технического состояния и внешнего вида фасада, удобства и безопасности пешеходного и транспортного движения.

Устройство и оборудование входов должны выполняться с учетом требований нормативных актов, строительных правил и норм.

Окраска, отделка откосов должны осуществляться в соответствии с колером и общим характером отделки фасада,.

Не допускаются:

- окраска откосов и наличников, фрагментарная окраска, облицовка участка фасада вокруг входа, не соответствующие колеру и отделке фасада.
- окраска поверхностей, облицованных камнем;
- облицовка поверхностей откосов керамической плиткой;
- повреждение поверхностей и отделки откосов, элементов архитектурного оформления проема (наличников, профилей, элементов декора).

При устройстве, ремонте и замене дверных заполнений не допускаются:

- установка глухих металлических полотен на лицевых фасадах зданий и сооружений;
- установка дверных заполнений, не соответствующих характеру и цветовому решению других входов на фасаде;
- различная окраска дверных заполнений, оконных и витринных конструкций в пределах фасада;
- установка глухих дверных полотен на входах, совмещенных с витринами;

- изменение расположения дверного блока в проеме по отношению к плоскости фасада;
- устройство входов, выступающих за плоскость фасада, за исключением случаев, установленных пунктом 5.2.10 настоящего Дизайн-кода.

Замена старых дверных заполнений современными дверными конструкциями допускается в соответствии с общим архитектурным обликом фасада.

Козырьки и навесы выполняются по индивидуальным и типовым проектам в соответствии с общим архитектурным обликом фасада.

Ликвидация козырьков и навесов на фасадах зданий и сооружений, и установка козырьков и навесов, не предусмотренных общим архитектурным обликом фасада, нарушающих внешний вид фасада, не соответствующих требованиям безопасности использования, не допускается.

Установка козырьков и навесов под окнами жилых помещений допускается при условии устройства уровня кровли в местах примыкания, не превышающего отметки пола выше расположенных жилых (нежилых) помещений основной части здания.

Устройство ступеней, лестниц, крылец, приямков должно соответствовать нормативным требованиям, обеспечивать удобство и безопасность использования. Характер устройства, материалы, цветовое решение должны соответствовать общему архитектурному облику фасада.

Устройство входов с приямками в помещения подвального этажа допускается на дворовых фасадах за пределами зоны подземных инженерных сетей с учетом нормативной ширины тротуара и проезда.

В целях обеспечения доступа в здания и сооружения инвалидов и иных лиц, доступ которых в здания и сооружения по лестницам затруднен, входы в здания и сооружения должны быть оснащены пандусами и поручнями у лестниц при входах.

При перепаде уровней более 0,4 м необходимо устройство ограждения. Характер ограждений на фасаде должен иметь единый стиль, соответствовать другим элементам металлодекора и оборудования. Устройство глухих ограждений не допускается.

Поверхность ступеней должна быть шероховатой и не допускать скольжения в любое время года. Использование материалов и конструкций, представляющих опасность для людей, не допускается.

Облицовка ступеней глазурованной плиткой, полированным камнем допускается при условии специальной обработки поверхности ступеней, предотвращающей скольжение, или покрытия закрепленными резиновыми ковриками на ширину ступени не менее 0,8 м.

Установка металлических лестниц и крылец с видимыми (открытыми) опорными конструктивными элементами в разных плоскостях допускается на дворовых фасадах при условии, что они не просматриваются с улицы.

Металлические лестницы и крыльца с опорными конструктивными элементами в разных плоскостях должны быть закрыты декоративными элементами, иметь единый стиль, соответствовать общему архитектурному облику фасада.

Размещение наружных защитных экранов и жалюзи на входах на лицевых фасадах (за исключением внутренних раздвижных устройств) не допускается.

Установка наружных защитных экранов и жалюзи допускается на входах нежилых помещений первого этажа дворового фасада.

Цветовое решение наружных защитных экранов и жалюзи должно иметь единый характер на фасаде и соответствовать общему архитектурному облику фасада.

Освещение входа должно быть предусмотрено в составе архитектурного решения.

При устройстве освещения входов должна учитываться система художественной подсветки фасада.

Сезонное озеленение входов предусматривается с использованием наземных, настенных, подвесных устройств. Настенные, подвесные устройства должны размещаться без ущерба для технического состояния фасада, иметь надежную конструкцию крепления.

Размещение и внешний вид элементов озеленения должны способствовать эстетической привлекательности фасада, обеспечивать комплексное решение его оборудования и оформления.

При устройстве озеленения должна быть обеспечена необходимая гидроизоляция, защита архитектурных поверхностей.

БАЛКОНЫ И ЛОДЖИИ

Общие положения.

Требования, предъявляемые к устройству, оборудованию и оформлению балконов и лоджий, определяются:

- архитектурно-художественной ценностью зданий и сооружений;
- техническим состоянием основных несущих конструкций здания, сооружения.

Виды и расположение балконов и лоджий, восстановление утраченных балконов и лоджий, рисунок ограждения определяются конструктивной системой здания (сооружения), предусмотренной проектом.

По месту расположения различаются:

- балконы и лоджии лицевого фасада;
- балконы и лоджии дворовых фасадов;

- лоджии первого этажа;
- мансардные балконы и лоджии.

Основными принципами архитектурного решения балконов и лоджий на фасадах являются:

- единый характер на всей поверхности фасада (фасадов);
- поэтажная группировка (единый характер в соответствии с поэтажным членением фасада);
- вертикальная группировка (единый характер в соответствии с размещением вертикальных внутренних коммуникаций, эркеров);
- сплошное остекление фасада (части фасада).

Произвольное остекление и изменение габаритов, изменение цветового решения, рисунка ограждений и других элементов устройства и оборудования балконов и лоджий, устройство новых балконов и лоджий или ликвидация существующих, влекущие нарушение композиции фасада, недопускается.

Переустройство балконов и лоджий допускается при условии соответствия проекту перепланировки (реконструкции) помещения, с учетом требований, установленных настоящим Дизайн-кодом.

Устройство и оборудование балконов и лоджий.

Элементами устройства и оборудования балконов и лоджий являются:

- архитектурные проемы;
- ограждения;
- архитектурное оформление проема;
- конструкции остекления;
- устройства вертикального озеленения.

Дополнительными элементами оборудования и оформления балконов и лоджий являются:

- декоративные решетки;
- защитные решетки;
- ограждения;
- наружные блоки систем кондиционирования и вентиляции;
- маркизы;
- художественная подсветка;
- озеленение.

Общими требованиями к устройству и оборудованию балконов и лоджий являются:

- комплексный характер в соответствии с общим архитектурным и цветовым решением фасада;

- высокое качество ремонтных, монтажных, отделочных работ, используемых материалов и конструкций;
- надежность, безопасность элементов и конструкций;
- устройство и эксплуатация без ущерба для технического состояния и внешнего вида фасада;
- содержание в надлежащем состоянии.

Наиболее значимыми характеристиками устройства и оборудования балконов и лоджий с точки зрения единства архитектурного решения фасада являются:

- архитектурная форма проемов;
- цвет оконных и витринных конструкций;
- рисунок переплетов;
- ширина профиля оконных конструкций, ее отношение к плоскости остекления;
- отделка и окраска откосов;
- материал оконных и витринных конструкций.

Не допускаются:

- произвольное изменение архитектурной формы проемов;
- произвольное изменение характера ограждений (цвета, рисунка, прозрачности);
- несанкционированная реконструкция балконов и лоджий с устройством остекления, ограждающих конструкций, изменением архитектурного решения части фасада;
- фрагментарная окраска или облицовка участка фасада в пределах балкона или лоджии.

Реконструкция балконов и лоджий, затрагивающая конструктивные и другие характеристики надежности и безопасности здания и сооружения, допускается на основании разрешения на строительство, полученного в порядке, установленном Градостроительным кодексом Российской Федерации.

Собственники, владельцы зданий и сооружений и иные лица, на которых возложены соответствующие обязанности, должны обеспечивать регулярную очистку элементов оборудования, текущий ремонт балконов, лоджий и ограждающих конструкций.

ДОПОЛНИТЕЛЬНОЕ ОБОРУДОВАНИЕ ФАСАДОВ

Общие положения.

Дополнительным оборудованием фасадов являются системы технического обеспечения внутренней эксплуатации зданий и сооружений и элементы оборудования, размещаемыена фасадах.

Требования, предъявляемые к размещению дополнительного оборудования

фасадов, определяются:

- архитектурно–художественной ценностью зданий и сооружений;
- техническим состоянием основных несущих конструкций здания, сооружения.

Виды дополнительного оборудования фасадов:

а) системы технического обеспечения внутренней эксплуатации зданий:

- наружные блоки систем кондиционирования и вентиляции;
- антенны;

б) городское оборудование:

- почтовые ящики;
- таксофоны;
- банкоматы и платежные терминалы;
- часы;

в) техническое оборудование:

- видеокамеры наружного наблюдения;
- оборудование для обеспечения движения городского пассажирского электротранспорта, освещения территории города, кабельные линии, пристенные электрощиты, системы художественной подсветки фасада.

Дополнительное оборудование фасадов должно иметь унифицированный внешний вид и утилитарное назначение.

Состав дополнительного оборудования фасадов и места размещения должны быть увязаны с архитектурным решением и оформлением фасада.

Требования к размещению дополнительного оборудования фасадов.

Общими требованиями к размещению дополнительного оборудования фасадов зданий и сооружений являются:

– размещение без ущерба для внешнего вида и технического состояния фасадов;
– минимальный контакт с архитектурными поверхностями, рациональное устройство и технологичность крепежа, использование стандартных конструкций крепления;
– безопасность для людей;
– комплексное решение размещения дополнительного оборудования фасадов;
– размещение, не ухудшающее условий проживания, движения пешеходов и транспорта;
– удобство эксплуатации и обслуживания.

Размещение элементов технического обеспечения внутренней эксплуатации зданий допускается при соблюдении следующих требований:

– размещение вне поверхности лицевого фасада;
– минимальный выход технических устройств на поверхность фасада;
– компактное встроенное расположение;
– маскировка наружных блоков, деталей;
– группировка ряда элементов на общей несущей основе;
– привязка к единой системе осей на фасаде.

Для городского оборудования выбор места определяется:

- сетевой системой размещения оборудования в границах района, квартала, улицы;
- унификацией мест размещения;
- визуальной и физической доступностью, удобством пользования.

Для технического оборудования размещение определяется нормативными требованиями устройства инженерных сетей в увязке с общим архитектурным обликом фасада, паспортом фасада здания (сооружения).

Размещение наружных блоков систем кондиционирования и вентиляции рекомендуется:

- на кровле зданий и сооружений (крышные кондиционеры с внутренними воздуховодными каналами);
- в верхней части оконных проемов, в окнах подвального этажа без выхода за плоскость фасада с использованием маскирующих ограждений (решеток, жалюзи);
- на дворовых фасадах, не просматриваемых с улицы, упорядоченно, с привязкой к единой системе осей на фасаде;
- на лоджиях и балконах без выхода за плоскость лоджии и балкона – в наиболее незаметных местах;
- в арочном проеме на высоте не менее 3,0 м от поверхности земли.

Устройство систем кондиционирования и вентиляции без наружного блока с подачей воздуха через отверстие в стене диаметром до 0,15 м, скрытое заборной решеткой, допускается без ограничений.

Размещение наружных блоков систем кондиционирования и вентиляции не допускается:

- на поверхности лицевых фасадов;
- на дворовых и боковых фасадах, просматриваемых с улицы (за исключением размещения на лоджиях и балконах);
- в оконных проемах с выступанием за плоскость фасада без использования маскирующих ограждений.

Размещение антенн допускается:

– на кровле зданий и сооружений – компактными упорядоченными группами, с использованием единой несущей основы (при необходимости – с устройством ограждения);
– на лоджиях и балконах, без выхода за плоскость лоджии и балкона – в наиболее незаметных местах;
– на дворовых фасадах, глухих стенах, брандмауэрах, непросматривающихся с улицы;
– на дворовых фасадах – в простенках между окнами с привязкой к единой системе осей на фасаде;
– на зданиях малоэтажной застройки – в наиболее незаметных местах без ущерба объемным и силуэтным характеристикам зданий и сооружений.

Размещение антенн не рекомендуется:
– на лицевых фасадах;
– на фасадах современных зданий, построенных по индивидуальному проекту и занимающих значительное место в ансамбле города;
– на кровле зданий с выразительным силуэтом, на силуэтных завершениях зданий и сооружений (башнях, куполах), на парапетах, ограждениях кровли, вентиляционных трубах;
– на угловой части фасада;
– на ограждениях балконов, лоджий.

Наружные блоки систем кондиционирования и вентиляции, антенны должны размещаться упорядоченно, с привязкой к единой системе осей, с использованием стандартных конструкций

крепления и ограждения, при размещении ряда элементов – на общей несущей основе.

Размещение на архитектурных деталях, элементах декора, поверхностях с ценной архитектурной отделкой, а также крепление, ведущее к повреждению архитектурных поверхностей, не допускаются.

Видеокамеры наружного наблюдения размещаются под навесами, козырьками, балконами, эркерами, на участках фасада, свободных от архитектурных деталей, декора, ценных элементов отделки.

Почтовые ящики и таксофоны размещаются в наиболее доступных местах, на участках фасада, свободных от архитектурных деталей, декора, ценных элементов отделки, при ширине тротуара на прилегающем к фасаду участке не менее 1,5 м.

Часы размещаются на участках фасада со значительной зоной видимости:

- консольно на уровне первого или второго этажей на угловых участках фасада на расстоянии не менее 5,0 м от других консольных объектов на фасаде и выступающих элементах фасада (эркеров, балконов);
- над входом или рядом с входом в здание;
- в соответствии с осями простенков, вертикальной координацией размещения консольных объектов на фасаде.

Размещение банкоматов и платежных терминалов на фасадах допускается:

- встроенное в объеме витрины при условии сохранения единой плоскости и общего характера витринного заполнения;
- встроенное в нише или дверном проеме при условии, что он не используется в качестве входа, с сохранением общего архитектурного решения, габаритов проема.

Крепление к фасадам оборудования для обеспечения движения городского пассажирского электротранспорта, освещения территории города должно осуществляться на основе нормативных требований без ущерба для технического состояния и внешнего вида фасада.

Крепление указанного оборудования к архитектурным деталям, элементам декора и отделки фасада не допускается.

Требования к внешнему виду и устройству дополнительного оборудования фасада.

– Общими требованиями к внешнему виду дополнительного оборудования фасада являются: унификация;
– компактные габариты;
– использование современных технических решений;
– использование материалов с высокими декоративными и эксплуатационными свойствами.

Материалы, применяемые для изготовления дополнительного оборудования фасада, должны выдерживать длительный срок службы без изменения декоративных и эксплуатационных свойств с учетом климатических условий, иметь гарантированную длительную антикоррозийную стойкость, малый вес.

Конструкции крепления дополнительного оборудования фасада должны иметь наименьшее число точек сопряжения с архитектурными поверхностями, обеспечивать простоту монтажа и демонтажа, безопасность эксплуатации, удобство ремонта. Технологии производства должны обеспечивать устойчивость дополнительного оборудования к механическим воздействиям.

Наружные блоки систем кондиционирования и вентиляции и техническое оборудование должны иметь нейтральную окраску, максимально приближенную к архитектурному фону (колеру фасада, тону остекления).

Антенны, расположенные на светлом фоне стены или на кровле, должны иметь светлую окраску. Антенны, расположенные на темном фоне стены, должны иметь темную окраску, приближенную к тону архитектурной поверхности.

Конструкции крепления дополнительного оборудования фасада должны иметь нейтральную окраску, приближенную к колеру фасада.

Правила эксплуатации дополнительного оборудования.

В процессе эксплуатации должно обеспечиваться поддержание дополнительного оборудования в надлежащем состоянии, проведение текущего ремонта и технического ухода, очистки.

РАЗДЕЛ 7 НЕСТАЦИОНАРНЫЕ ОБЪЕКТЫ

ОБЩИЕ ПОЛОЖЕНИЯ

СФЕРА ДЕЙСТВИЯ НАСТОЯЩИХ ПРАВИЛ

В разделе 7 «Нестационарные объекты» Дизайн-кода представлены правила и рекомендации по размещению нестационарных объектов (НО) и оформлению их внешнего вида на территории муниципального образования.

Правила и рекомендации разработаны для Администрации и хозяйствующих субъектов, размещающих НО или заинтересованных в их размещении. Хозяйствующим субъектам правила и рекомендации позволят создать современные, функциональные и визуально привлекательные объекты. При подготовке были проанализированы особенности местной городской среды. Применение данных требований распространяется на НО, расположенные на муниципальных земельных участках и участках, собственность на которые не разграничена, а также на НО, расположенные на земельных участках, находящихся в частной собственности. Требования к размещению распространяются на вновь устанавливаемые НО, применяются также в случае завершения срока аренды НО. Действие настоящих правил не распространяется на отношения, связанные с размещением НО при проведении праздничных, общественно-политических, культурно-массовых и спортивно-массовых мероприятий, имеющих краткосрочный характер. Правила не регулируют отношения, связанные с размещением нестационарных объектов, находящихся на территории ярмарок.

Настоящий Дизайн-код разработан с учетом требований НПБ 103-95 «Торговые павильоны и киоски. Противопожарные требования», Федеральный закон от 28.12.2009г.Федеральныйзакон от 28.12.2009 N 381-ФЗ (ред.от 25.12.2018) "Об основах государственного регулирования торговой деятельности в Российской Федерации", СП118.13330.2012* «Общественные здания и сооружения. Актуализированная редакция СНиП 31-06-2009» (утв. Приказом Минрегиона России от 29.12.2011 N 635/10) (ред. от 03.12.2016), СП 4.13130.2013 «Свод правил Системы противопожарной защиты. Ограничение распространения пожара на объектах защиты. Требования к объемно-планировочным и конструктивным решениям», СанПиН 2.2.1/2.1.1.1278-03 «Гигиенические требования к естественному, искусственному и совмещенному освещению жилых и общественных зданий», ГОСТР51303-2013.

«Национальный стандарт Российской Федерации. Торговля. Термины и определения» (утв. Приказом Росстандарта от28.08.2013N582-ст) (ред. от 29.03.2016), ГОСТ Р51773-2009.

«Услуги торговли. Классификация предприятий торговли»,"Санитарные правила устройства и содержания общественных уборных" (утв. Главным государственным санитарным врачомСССР19.06.1972N983-72).

Требования настоящего Дизайн-кода являются обязательными для исполнения всеми юридическими, физическими, должностными лицами, индивидуальными предпринимателями, действующими на территории муниципального образования.





ул. Ленина

ОСНОВНЫЕ ТЕРМИНЫ И ОПРЕДЕЛЕНИЯ

Автомагазин (торговый автофургон, автолавка, автокафе) —нестационарный торговый объект, представляющий собой автотранспортное или транспортное средство (прицеп, полуприцеп) с размещенным в кузове торговым оборудованием, при условии образования в результате его остановки (или установки) одного или нескольких рабочих мест продавцов, на котором(ых) осуществляют предложение товаров, их отпуск и расчет с покупателями.

Бахчевой развал— нестационарный торговый объект, представляющий собой специально оборудованную временную конструкцию в виде обособленной открытой площадки или установленной торговой палатки, предназначенный для продажи сезонных бахчевых культур.

Биотуалет - переносной туалет без канализации, содержимое которого разлагается под действием специальных биодобавок.

Витрина— остекленный фасад НТО, предназначенный для демонстрации товаров (или) естественного освещения торгового зала павильона.

Временное оформление светопрозрачных конструкций — оформление стеклянного полотна или размещение на неинформационных конструкций (объемных объектов синформацией, табличек, наклеек и других декоративных элементов) в проеме с внутренней или внешней стороны остекления. Содержит сведения о режиме работы, информацию о скидках и акциях.

Выносное холодильное оборудование- холодильник для хранения и реализации прохладительных напитков и мороженого;

Допустимая зона размещения – территория, где разрешена установка НТО.

Ёлочный базар — нестационарный торговый объект, представляющий собой специально оборудованную временную конструкцию в виде обособленной открытой площадки для новогодней (рождественской) продажи натуральных хвойных деревьев и веток хвойных деревьев.

Здание — строительная система, состоящая из несущих и ограждающих или совмещенных (несущих и ограждающих) конструкций, образующих наземный замкнутый объем, предназначенный для проживания или пребывания людей в зависимости от функционального назначения и для выполнения различного вида производственных процессов.

Киоск— нестационарный торговый объект, оснащенный торговым оборудованием, не имеющее торгового зала и помещений для хранения товаров, рассчитанное на одно рабочее место продавца, на площади которого хранится товарный запас;

Летнее кафе (летняя площадка) при стационарном объекте общественного питания - сезонно функционирующий комплекс элементов оборудования, а также сборно-разборных (легковозводимых) конструкций (при эксплуатации которых демонтаж элементов оборудования, а также сборно-разборных (легковозводимых) конструкций производится между периодами функционирования), расположенных на земельном участке (части земельного участка) и предназначенном для дополнительного обслуживания и обеспечения отдыха потребителей в стационарных предприятиях

общественного питания, быстрого обслуживания;

Летнее кафе (летняя площадка)- сезонно функционирующий комплекс элементов оборудования, а также сборно-разборных (легковозводимых) конструкций (при эксплуатации которых демонтаж элементов оборудования, а также сборно-разборных (легковозводимых) конструкций производится между периодами функционирования).

Мобильный пункт быстрого питания - нестационарный торговый объект на базе транспортного средства, представляющий собой передвижное сооружение (автокафе), специализирующееся на продаже изделий из полуфабрикатов высокой степени готовности в потребительской упаковке, обеспечивающей термическую обработку пищевого продукта;

Мобильный торговый объект - нестационарный торговый объект на базе транспортного средства, представляющий собой специализированный автомагазин, автолавку или иное специально оборудованное для осуществления розничной торговли транспортное средство;

Модульный общественный туалет - туалет, расположенный на улицах, площадях, парках, рекреационных территориях и других общественных местах, пользование которым осуществляется на платной либо бесплатной основе всеми физическими лицам и без ограничения.

Нестационарный объект (НО) - это объект мелкорозничной торговли, попутного бытового обслуживания и питания, остановочные павильоны, наземные туалетные кабины, боксовые гаражи, другие объекты некапитального характера выполненные из легких конструкций, не предусматривающих устройство заглубленных фундаментов и подземных сооружений.

Нестационарный торговый объект (НТО)— торговый объект, представляющий собой временное сооружение или временную конструкцию, не связанные прочно с земельным участком вне зависимости от наличия или отсутствия подключения (технологического присоединения) к сетям инженерно-технического обеспечения, в том числе передвижное сооружение;

Объект культурного наследия (памятник истории и культуры) народов Российской Федерации (ОКН) - объект недвижимого имущества (сооружение (творение), комплекс (ансамбль), их части), включая объект археологического наследия и иные объекты с исторически связанными с ними территориями, произведениями живописи, скульптуры, декоративно-прикладного искусства, объектами науки и техники и иными предметами материальной культуры, возникшие в результате исторических событий, представляющие собой ценность с точки зрения истории, археологии, архитектуры, градостроительства, искусства, науки и техники, эстетики, этнологии или антропологии, социальной культуры и являющиеся свидетельством эпох и цивилизаций, подлинными источниками информации о зарождении и развитии культуры.

Оператор НТО – юридическое или физическое лицо, в том числе зарегистрированное в качестве индивидуального предпринимателя, с которым заключается договор на размещение НТО.

Остановочный комплекс— участок городской территории, предназначенный для остановки общественного транспорта,

движущегося по установленным маршрутам, с целью высадки и посадки пассажиров. Комплекс включает набор элементов для обслуживания пассажиров.

Остановочный павильон— предназначен для укрытия пассажиров, ожидающих прибытия общественного транспорта, от воздействия неблагоприятных погодно-климатических факторов (осадки, воздействия прямых солнечных лучей, ветра и т.п.).

Павильон — нестационарный торговый объект, имеющий торговый зал и помещения для хранения товарного запаса, рассчитанное на одно или несколько рабочих мест;

Пешеходная зона –свободный от преград и препятствий выделенный участок улицы, предназначенный для движения пешеходов.

Плоскостная парковка— специальная площадка (без устройства фундаментов) для открытого или закрытого (в отдельных боксах или металлических тентах) хранения автомобилей и других индивидуальных мототранспортных средств в одном уровне.

Площадкаожидания – элемент остановочного комплекса, предназначенный для нахождения пассажиров, ожидающих прибытия общественного транспорта.

Посадочная площадка – элемент остановочного комплекса, предназначенный для высадки и посадки пассажиров в общественный транспорт.

Предприниматель — ведущее торговую деятельность юридическое или физическое лицо, в том числе зарегистрированное в качестве индивидуального предпринимателя, с которым заключается договор аренды НТО. Придомовая территория - примыкающий к дому земельный участок с элементами озеленения и благоустройства, иными предназначенными для обслуживания, эксплуатации и благоустройства данного дома и расположенными на указанном земельном участке объектами.

Прилегающая территория — земельный участок (или его часть), расположенный по периметру НО. Правилами благоустройства установлены минимальные расстояния от объектов некапитального характера до границ прилегающей территории:

- для палаток, павильонов, киосков, лотков и др., на площади не менее 25 метров по периметру такого объекта;
- для остановочных павильонов пассажирского транспорта, на площади не менее 10 метров, кроме случаев, когда в остановочном павильоне функционирует торговая точка.

Проезжая часть –элемент дороги, предназначенный для движения безрельсовых транспортных средств.

Пункт быстрого питания - павильон или киоск, специализирующийся на продаже изделий из полуфабрикатов высокой степени готовности в потребительской упаковке, обеспечивающей термическую обработку пищевого продукта;

Рядом стоящие НТО – два и более НТО, расстояние между которыми менее 0,3м.

Светопрозрачные конструкции – окна, витрины, стеклянные входные двери, витражи, стеклянные элементы фасадов, и другие конструкции, предназначенные для естественного освещения.

Сооружение — объемная, плоскостная или линейная наземная, надземная или подземная строительная

система, состоящая из несущих, а в отдельных случаях и ограждающих конструкций и предназначенная для выполнения производственных процессов различного вида, хранения материалов, изделий, оборудования, для временного пребывания людей, перемещения людей и грузов и т.д.

Стрит-ретейл (Streetretail) - разновидность торговой недвижимости, представляющая собой торговые помещения, расположенные на первых этажах зданий, имеющие отдельный вход и собственные витрины.

Техническая зона тротуара – участки тротуара, в пределах которых размещаются дорожные знаки, светофоры, приборы освещения, мачты связи, кабельные системы и т.п.

Торговый автомат (вендинговый автомат)— нестационарный торговый объект, представляющий собой временное техническое устройство, сооружение или конструкция, осуществляющее продажу штучного товара, оплата и выдача которого осуществляется с помощью технических приспособлений, не требующих непосредственного участия продавца;

Торговая галерея - выполненный в едином архитектурном решении нестационарный торговый объект, состоящий из совокупности, но не более пяти (в одном ряду) специализированных павильонов или киосков общей площадью не более 150 кв. м, симметрично расположенных напротив друг друга, обеспечивающих беспрепятственный проход для покупателей, объединенных под единой временной светопрозрачной кровлей, не несущей теплоизоляционную функцию;

Торговая палатка – нестационарный торговый объект, представляющий собой оснащенную прилавком легковозводимую сборно-разборную конструкцию, образующую внутреннее пространство, не замкнутое со стороны прилавка, предназначенный для размещения одного или нескольких рабочих мест продавцов и товарного запаса на один день торговли.

Торговая тележка— нестационарный торговый объект, представляющий собой оснащенную колесным механизмом конструкцию на одно рабочее место и предназначенный для перемещения и продажи штучных товаров в потребительской упаковке.

Торговый фронт — фасад НТО, где размещены торговое окно киоска или входная дверь павильона, а также сторона, на которую ориентированы торговое окно авто-кафе или прилавок торговой палатки.

Туалет -помещение для оправления естественных нужд человека (мочеиспускание, дефекация и антиперистальтика).

Участок размещения — участок территории, занимаемый НО.

Хозяйствующий субъект— коммерческая организация, некоммерческая организация, осуществляющая деятельность, приносящую ей доход, индивидуальный предприниматель, иное физическое лицо, не зарегистрированное в качестве индивидуального предпринимателя, но осуществляющее профессиональную деятельность, приносящую доход, в соответствии с федеральными законами на основании государственной регистрации и (или) лицензии, а также в силу членства в саморегулируемой организации.

Ярмарка - мероприятие для продажи товаров (выполнения работ, оказания услуг) в установленном порядке, организуемое в целях повышения доступности товаров (работ, услуг) для

населения, проводимое в установленном месте и на установленный срок.

ТРЕБОВАНИЯ К МЕСТАМ РАЗМЕЩЕНИЯ НЕСТАЦИОНАРНЫХ ТОРГОВЫХ ОБЪЕКТОВ

В целях сохранения внешнего архитектурного облика сложившейся застройки и исторического центра города, Дизайн-код предусматривает систему зонирования общественных пространств муниципального образования «Семикаракорское городское поселение» на основе оценки интенсивности пешеходных и транспортных потоков с включением зон визуального влияния объектов культурного наследия (ОКН).

Размещение нестационарных торговых объектов на территории Семикаракорского городского поселения определяется схемой их размещения и осуществляется в соответствии с порядком, утверждаемым нормативным правовым актом Администрации Семикаракорского района.

В центральной части Семикаракорского городского поселения не допускается планирование по размещению НТО и внесение изменений в схему размещения нестационарных торговых объектов, в части увеличения их количества.

Дизайн-код регламентирует размещение НО с учетом классификации городских пространств и относительно зданий, рекламных конструкций и других объектов, выделяет типы НО; формулирует рекомендации на основе этого, а также рассматривает ряд основных запретов — они касаются объектов всех типов, размещенных в любом общественном пространстве.

ОБЩИЕ ПРАВИЛА ПРИ РАЗМЕЩЕНИИ НТО

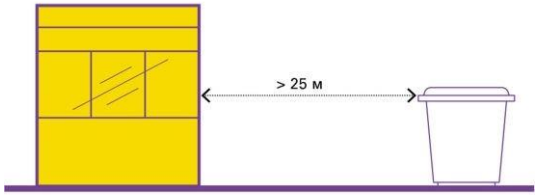

От мест сбора мусора и пищевых отходов НТО необходимо размещать на расстоянии более 25 м.

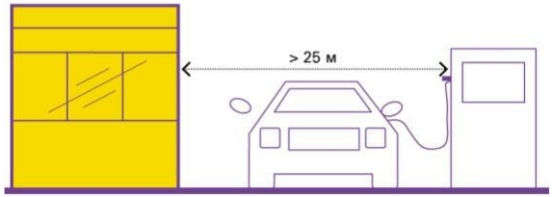

гидрантам и другим.

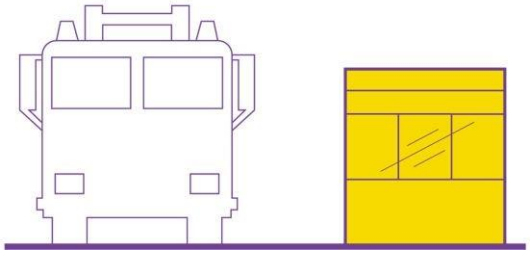

НТО не должны мешать подъезду пожарной, аварийно-спасательной техники или доступу к элементам инженерной инфраструктуры: объектам энергоснабжения иосвещения, колодцам, кранам,

ОБЩИЕ ПРАВИЛА ПРИ РАЗМЕЩЕНИИ НТО

От автозаправочных станций НТО необходиморазмещать на расстоянии более 25 м.

От автозаправочных станций НТО необходиморазмещать на расстоянии более 25 м.



ЗАПРЕТЫ ПРИ РАЗМЕЩЕНИИ НТО

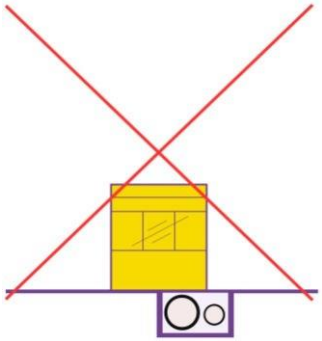

Запрещено размещать НТО в охранной зоне водопроводных иканализационных сетей, трубопроводов, без соответствующихразрешений, согласований с ресурсоснабжающими и эксплуатирующими организациями в установленном действующим законодательством порядке.

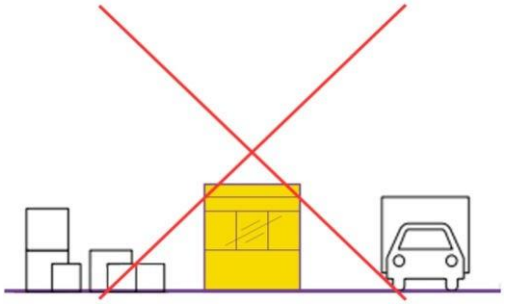

В границах прилегающих территорий НТО запрещено складировать товар, упаковку (в том числе на крышах объектов) или мусор, складирование спиленных деревьев, листвы и снега. Транспортное обслуживание НТО и загрузкаих товарами не должны снижать безопасность движения пешеходов и транспорта.

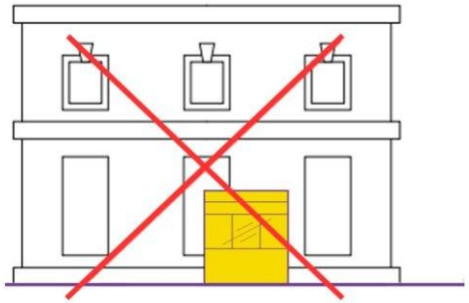

Запрещено размещать НТО на придомовыхтерриториях.

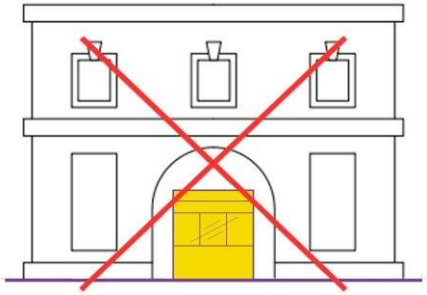

Запрещено размещать НТО под козырьками вестибюлей и станций пригородных поездов, в арках зданий, на газонах, площадках (детских, отдыха, спортивных, транспортных стоянок), посадочных площадках пассажирского транспорта натерриториях населенных пунктов (за исключением сблокированных с

остановочным павильоном); размещать НТО на фундаментах; нарушать границы озеленения; повреждать для размещения НТО зеленые насаждения.

ЗАПРЕТЫ ПРИ РАЗМЕЩЕНИИ НТО

РАЗМЕЩЕНИЕ НТО ОТНОСИТЕЛЬНО ЗДАНИЙ И СООРУЖЕНИЙ

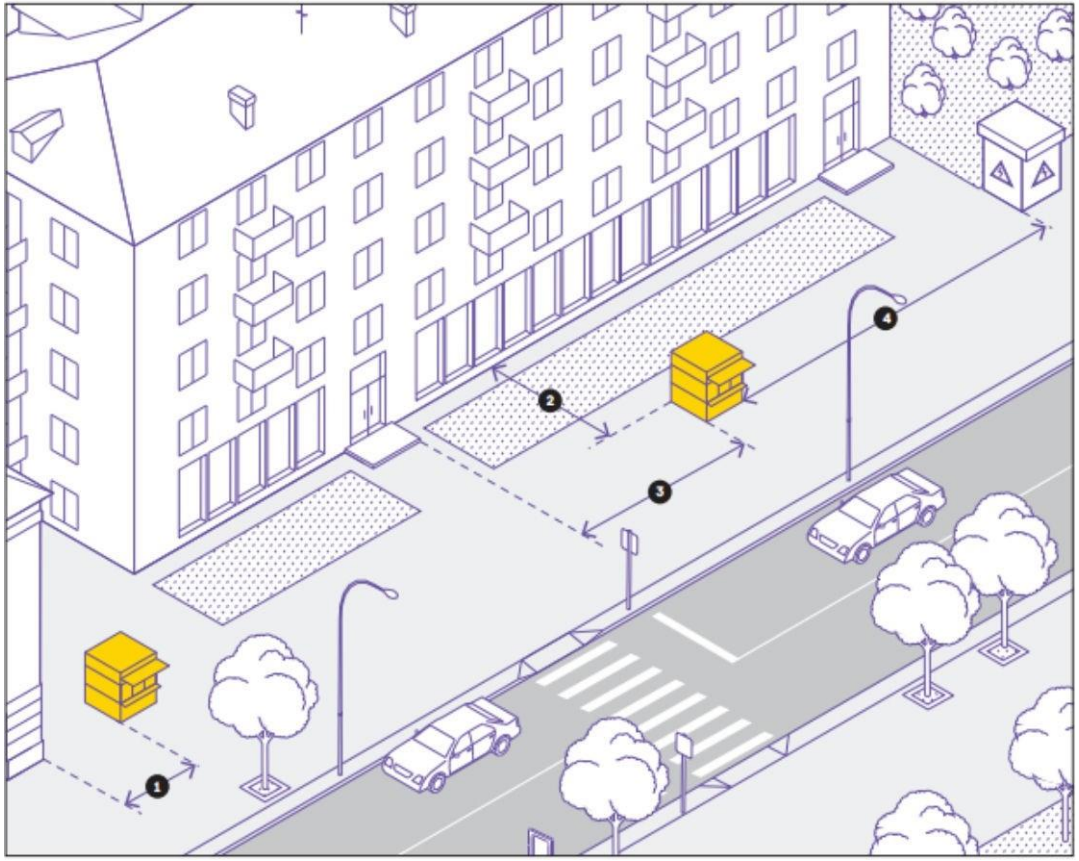

1. Минимальное расстояние от НТО до глухих фасадов зданий - 16 м. Допускается размещать НТОближе при получении специального технического условия (СТУ), согласованного с Минстроем РФ и МЧС России.

2. Минимальное расстояние от НТО до фасадов сокнами жилых помещений и витринами торговых предприятий - 20 м.

3. Для безопасности не рекомендуется размещать киоски и павильоны напротив входов в здания. От границ входных дверей следует отступать в сторонуне менее 5 м.

4. Для безопасности не рекомендуется размещать НТО на расстоянии менее 50 м от наружных стен технических сооружений (например, газорегуляторныхпунктов, канализационных насосных станций, тепловых пунктов и др.).

РАЗМЕЩЕНИЕ ОТНОСИТЕЛЬНО ЭЛЕМЕНТОВ УЛИЧНО-ДОРОЖНОЙ СЕТИ

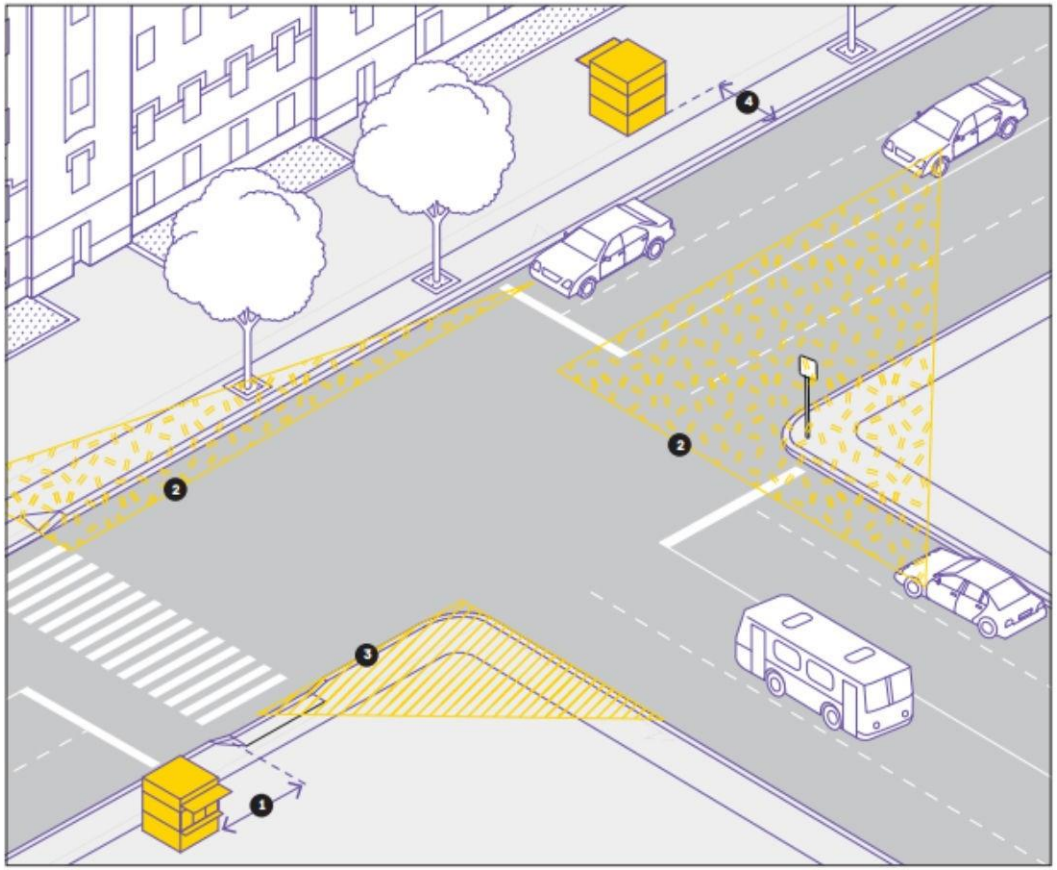

1. Рекомендуемое расстояние от НТО до границыпешеходного перехода - 5 м.

2. Для безопасности на нерегулируемых перекрестках, в местах примыкания второстепенных и внутренних проездов к дорогам, на нерегулируемыхпешеходных переходах не допускается размещать НТО в пределах треугольников видимости для условий «пешеход — транспорт» и «транспорт — транспорт». Относительно хода движения автотранспорта НТО следует размещать после пешеходного перехода - чтобы не закрывать обзор водителю.

3. На всех перекрестках минимальное расстояние отНТО до пересечения проезжих частей - 10 м.

4. Рекомендуемое минимальное расстояние от НТОдо границы проезжей части - 3 м. Торговый фронт недолжен быть ориентирован на проезжую часть.

РАЗМЕЩЕНИЕ НТО ОТНОСИТЕЛЬНО ЭЛЕМЕНТОВ БЛАГОУСТРОЙСТВА

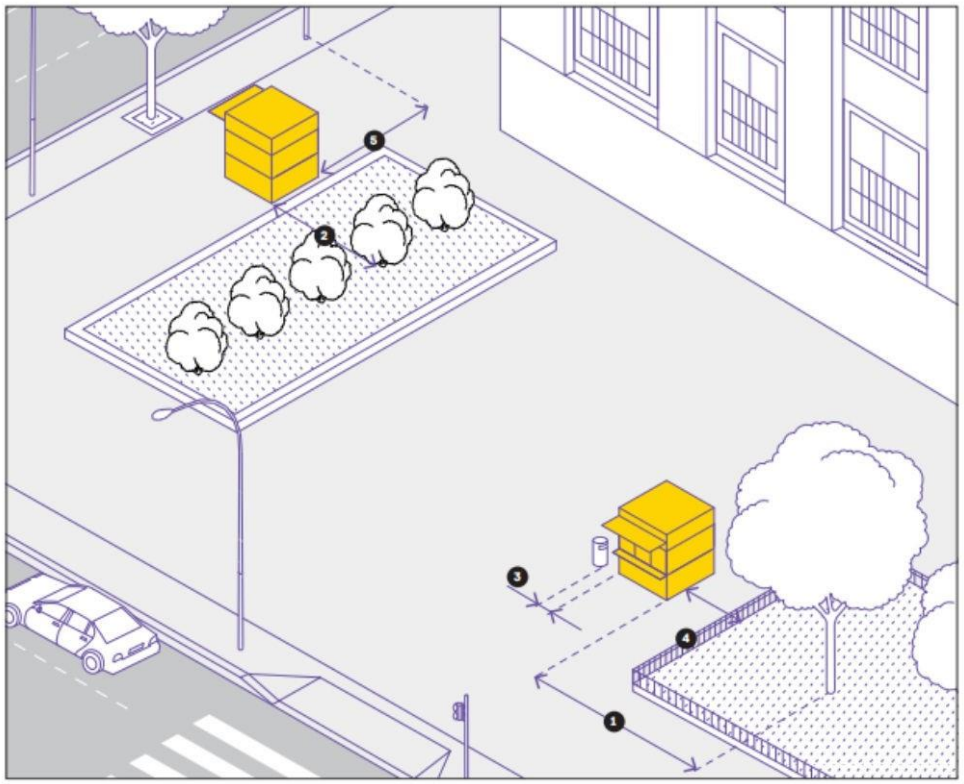

1. Минимальное расстояние от НТО до оси ствола дерева - 3 м.
2. Минимальное рекомендуемое расстояние от НТО до осикустарника -1,5 м.
3. Минимальное рекомендуемое расстояние от НТО до урн - 0,4м.
4. Минимальное рекомендуемое расстояние от НТО дограждений - 1 м.
5. Минимальное рекомендуемое расстояние от НТО до опоросвещения и дорожных знаков -1 м.

Отдел архитектуры, градостроительства и земельно-имущественных отношений
Администрации Семикаракорского городского поселения

РАЗМЕЩЕНИЕ НТО ОТНОСИТЕЛЬНО РЕКЛАМНЫХ КОНСТРУКЦИЙ

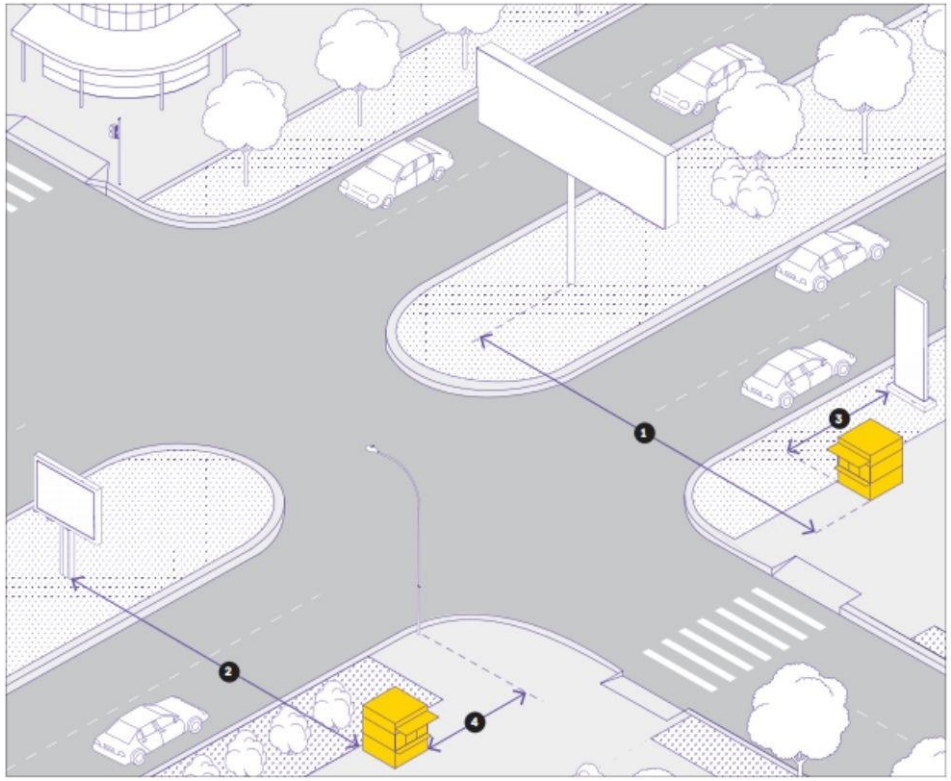

1. Минимальное рекомендуемое расстояние от НТО до осистенда (6,0х3,0м), билборда - 10 м.
2. Минимальное рекомендуемое расстояние от НТО до осистенда (3,0х2,0м) и рекламной стелы - 5 м.
3. Минимальное рекомендуемое расстояние от НТО до оси пилона, сити-формата, информационного стенда, афишнойтумбы - 2 м.
4. Минимальное рекомендуемое расстояние от НТО до осиконсоли на опоре - более 1 м.

Отдел архитектуры, градостроительства и земельно-имущественных отношений
Администрации Семикаракорского городского поселения

РАЗМЕЩЕНИЕ ВСЕХ ТИПОВ НТО ОКОЛО ОСТАНОВОЧНЫХ ПАВИЛЬОНОВ

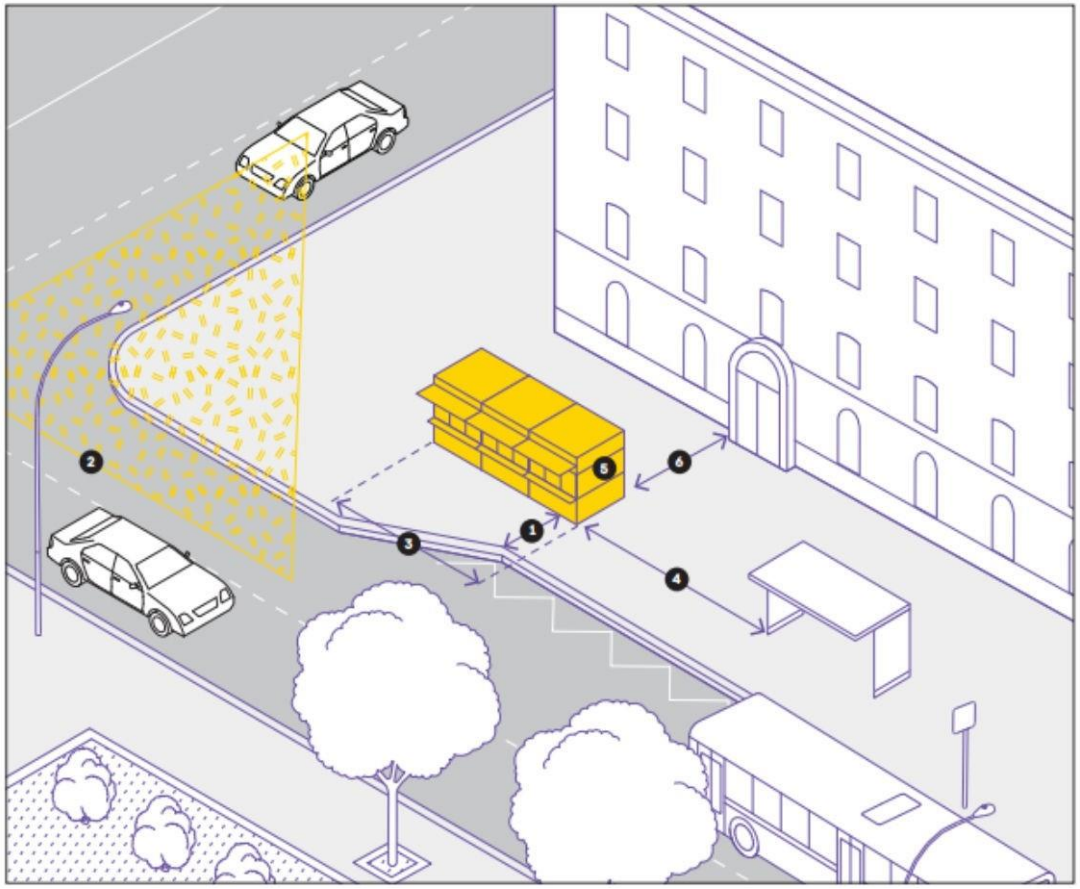

1. Запрещено устанавливать НТО в пределах посадочных площадок и площадок ожидания. Относительно хода движения автотранспорта объектследует размещать после остановочного павильона,на расстоянии не менее 3 м от проезжей части.

2. Не допускается размещение НТО в пределахтреугольника видимости.

3. Рекомендуется сгруппировывать не более 3 НТО.Рекомендуемая максимальная длина группы НТО -15 м.

4. При установке НТО в зоне остановки общественного транспорта, минимальное расстояниедо остановочного павильона - 3 м.

5. Недопустима ориентация входа павильона илиторгового окна киоска на проход между НТО и остановочным павильоном.

6. Минимальное расстояние от сгруппированных НТОдо фасадов зданий - 20 м.

РАЗМЕЩЕНИЕ ОТНОСИТЕЛЬНО ПЕШЕХОДНЫХ ЗОН

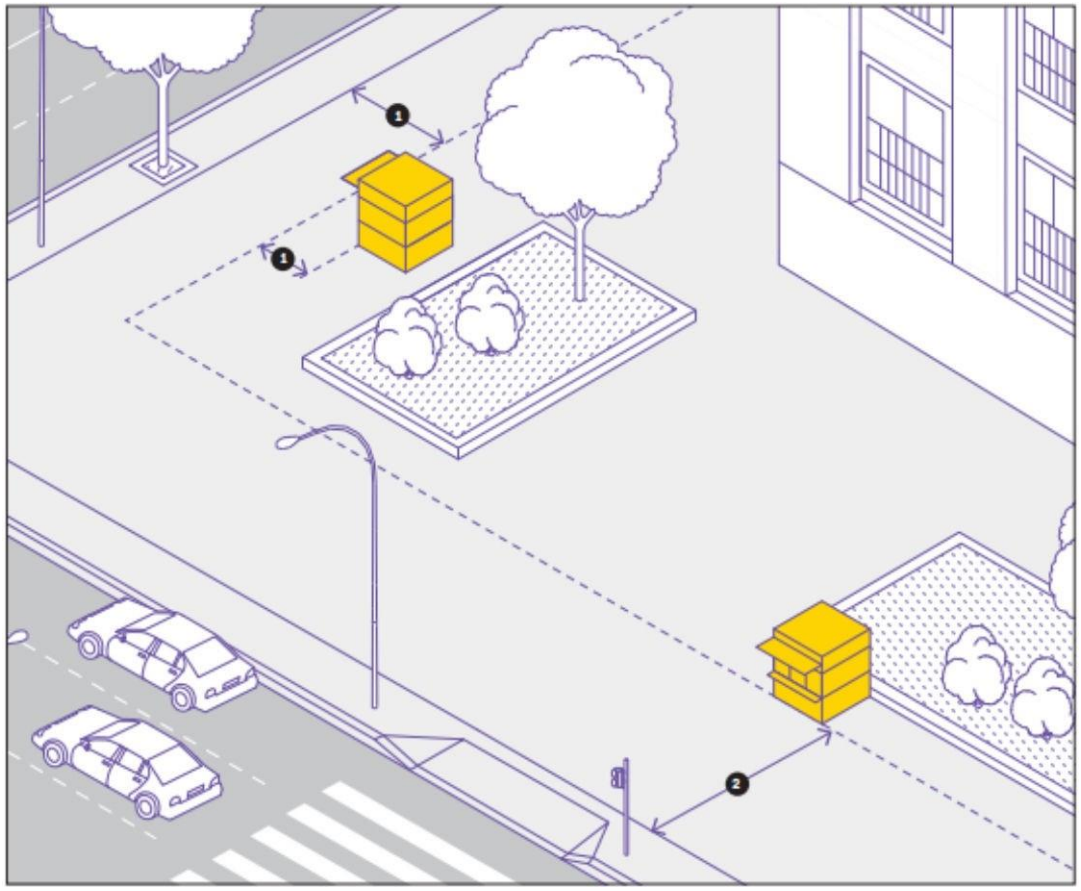

1. Не следует размещать НТО вплотную к пешеходной зоне, если ее ширина менее 4 м. В такомслучае НТО размещается с отступом 1 м для организации зоны обслуживания покупателей.

2. Допустимо размещать НТО вплотную к пешеходнойзоне, если ее ширина более 4 м.

РАЗМЕЩЕНИЕ НА ОЗЕЛЕНЕННЫХ ТЕРРИТОРИЯХ И ПЛОЩАДЯХ

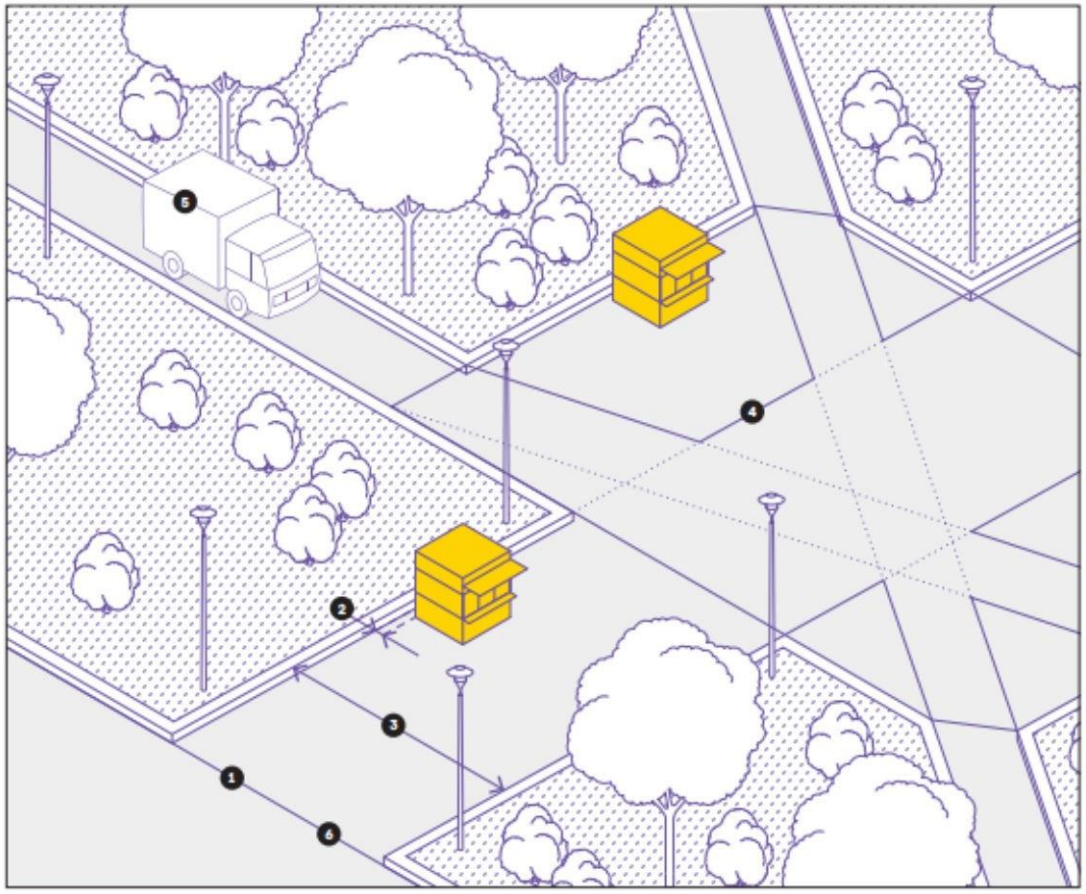

1. НТО на озелененных территориях размером больше 0,5га допускается располагать внутри границпространства. На территориях размером меньше 0,5га НТО следует располагать вдоль внешних границ.

2. НТО следует размещать вплотную к границе примыкания твердого покрытия к травяному илигрунтовому.

3. При размещении на пешеходных маршрутах их ширина (ширина твердого покрытия) должна бытьболее 7м.

4. При размещении НТО на нелинейных участках с твердым покрытием НТО должны быть установленывне транзитных маршрутов.

5. Не следует размещать НТО на проездах, предназначенных для движения обслуживающей испециальной техники.

6. Рекомендуемая максимальная суммарная площадьучастков размещения НТО – 0,5 % от общей площади озелененных территорий и площадей.

КОНФИГУРАЦИЯ И ТИПЫ НЕСТАЦИОНАРНЫХ ТОРГОВЫХ ОБЪЕКТОВ

Дизайн-код выделяет три вида конфигурации НТО: одиночные, торговый ряд и торговая галерея. На НТО любой конфигурации рекомендуется размещать режимную табличку с указанием фирменного наименования организации и индивидуального предпринимателя, адреса, режима работы, реестрового номера объекта в соответствии с местной схемой размещения НТО.

ОДИНОЧНЫЕ НТО - отдельно стоящие объекты, расстояние между которыми 30 м и более — в зависимости от специфики местной торговли. Между одиночными НТО запрещается размещение других НТО, любой конфигурации и типа.

ТОРГОВЫЙ РЯД И ТОРГОВАЯ ГАЛЕРЕЯ - два и более НТО,

расстояние между которыми менее 0,3м. Зазор между объектами необходимо облицовывать. НТО в группе следует размещать вплотную друг к другу.

Расстояние между допустимой зоной размещения сгруппированных НТО и ближайшей допустимой зоной определяется в метрах по формуле: (Xx N)/ 2,

где N–количество НТО в группе,

X – расстояние между одиночными НТО (30 м и более в зависимости от специфики местной торговли).

Высота сгруппированных НТО должна быть одинаковой. Все НТО в группе следует устраивать одной глубины, и быть выполнены в одной цветовой гамме.

Высота рядом стоящих НТО должна быть одинаковой.

Допустимо только линейное размещение рядом стоящих НТО: не рекомендуется устанавливать несколько НТО параллельно.

Рядомстоящие НТО должны быть одной глубины и быть выполнены в одной цветовой гамме.

Необходимо выполнять общий проект на всю группу объектов, включая проект благоустройства территории размещения объектов и прилегающей территории.

Одиночный НТО

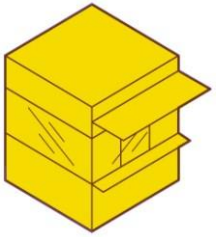

Торговый ряд, торговая галерея

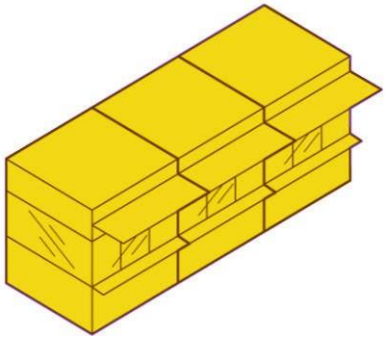

ТИПЫ НТО

Дизайн-код рассматривает несколько типов НТО:

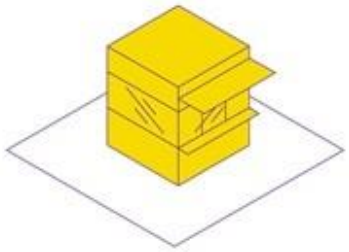

Киоск

Оснащенное торговым оборудованием временное сооружение общей площадью не более 20 м², не имеющее торговогозала, перемещение которого на другое место предусматривается без демонтажа конструкций.



Павильон

НТО с замкнутым пространством, имеющий торговый зал (зал обслуживания посетителей), предназначенный для обслуживания потребителей внутриторгового объекта, перемещение которого, как правило, невозможнобез демонтажа его конструкций.

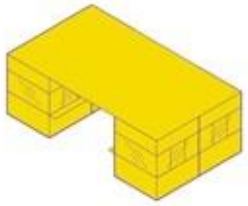

Торговая галерея

НТО, выполненный в едином архитектурном стиле, состоящий изсовокупности, но не более пяти (в одном ряду) специализированных павильонов или киосков, симметрично расположенных напротив друг друга, обеспечивающих беспрепятственный проход для покупателей, объединенных под единой временной светопрозрачной кровлей, не несущей





Торговая палатка
НТО, представляющий собой оснащенную прилавком легковозводимую сборно- разборную конструкцию, образующую внутреннее пространство, не замкнутое состороны прилавка, предназначенный для размещения одного или нескольких рабочих мест продавцов и товарного запасана один день торговли.

Бахчевой развал
НТО, представляющий собой специально оборудованную временную конструкцию в виде обособленной открытой площадки или установленной торговой палатки, предназначенный для продажисезонных бахчевых культур.



Ёлочный базар
НТО, представляющий собой специально оборудованную временную конструкцию в виде обособленной открытой площадки для новогодней (рождественской) продажи натуральных хвойных деревьев и веток хвойных деревьев.

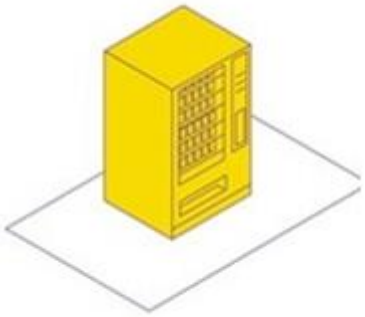

Вендинговый автомат
НТО, представляющий собойтехническое устройство, предназначенное для автоматизации процессов продажи,оплаты и выдачи штучных товаров в потребительской упаковке в месте нахождения устройства без участияпродавца.

Мобильный торговый объект
НТО на базе транспортного средства, представляющий собой специализированный автомагазин, автолавку или иное специально оборудованное для осуществления розничной торговли транспортное средство

Автомат по продаже питьевой воды
НТО, представляющий собой техническое устройство, предназначенное для автоматизации процессов продажи привозной питьевой водыв тару потребителя стандартных размеров без участия продавца.

Автоцистерна
Нестационарный передвижной торговый объект, представляющий собой изотермическую емкость, установленную на базе автотранспортного средства или прицепа (полуприцепа), предназначенную для осуществления развозной торговли жидкими товарами в розлив (молоком, квасом и др.).

Мобильный торговый объект быстрого питания-

Отдел архитектуры, градостроительства и земельно-имущественных отношений
Администрации Семикаракорского городского поселения



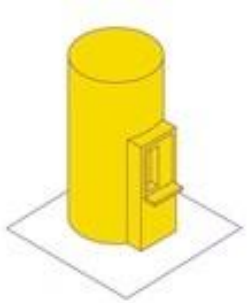

НТО на базе транспортного средства, представляющий собой передвижное сооружение (автокафе), специализирующееся на продаже изделий из полуфабрикатов высокой степени готовности в потребительской упаковке, обеспечивающей термическую обработку пищевого продукта;

Выносное холодильное оборудование-холодильник для хранения и реализации прохладительных напитков и мороженого;

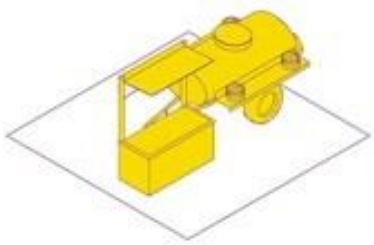



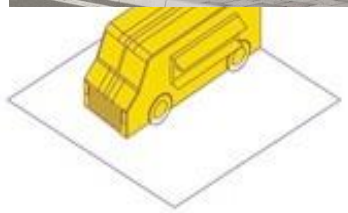

Летнее кафе (летняя площадка) при стационарном объекте общественного питания-сезонно функционирующий комплекс элементов оборудования, а также сборно-разборных (легковозводимы) конструкций (при эксплуатации которых демонтаж элементов

оборудования, а также сборно-разборных(легковозводимых) конструкций производится между периодами функционирования), расположенных на земельном (части земельного участка) и предназначенном для дополнительного обслуживания и обеспечения отдыха потребителей в стационарных предприятиях общественного питания, быстрого обслуживания;



Летнее кафе (летняя площадка)- сезонно функционирующий комплекс элементов оборудования, а также сборно-разборных(легковозводимых) конструкций (при эксплуатации которых демонтаж элементов оборудования, а также сборно-разборных (легковозводимых) конструкций производится между периодами функционирования).

ВНЕШНИЙ ВИД НЕСТАЦИОНАРНЫХ ТОРГОВЫХ ОБЪЕКТОВ

В целях придания образного единства нестационарным торговым объектам, расположенным на территории города Шахты, Дизайн-код предусматривает модульную системутипоразмеров. Она поможет унифицировать объекты и обеспечит гибкость в выборе размера в зависимости от потребностей предпринимателя.

КИОСК
ТИПОРАЗМЕРЫ

Для киосков выделяется пять размеров: К-1(2,2х2,2м), К-2 (2,2х3,2м), К-3 (2,2х4,2м), К-4
(3,2х3,2м) и К-5 (3,2х4,2м). Габариты и площадькиоска определяются по его внешним границам.

КОНФИГУРАЦИЯ ВИТРИН КИОСКА



КОНФИГУРАЦИЯ ЦОКОЛЕЙ КИОСКА

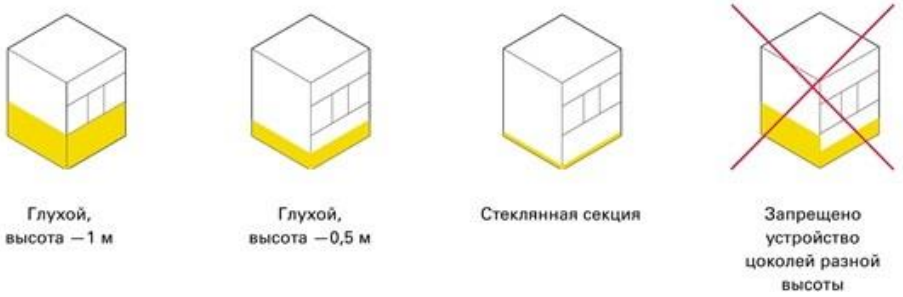

	Размер	Площадь киоска, м2	Габариты, м	Минимальные расстояния от объекта до границ прилегающей территории
1	К-1	4,8	2,2х2,2	не менее 25м по периметру такого объекта
2	К-2	7	2,2х3,2	не менее 25м по периметру такого объекта
3	К-3	9,2	2,2х4,2	не менее 25м по периметру такого объекта
4	К-4	10,2	3,2х3,2	не менее 25м по периметру такого объекта
5	К-5	13,5	3,2х4,2	не менее 25м по периметру такого объекта

ОСНОВНЫЕ ХАРАКТЕРИСТИКИ КИОСКА

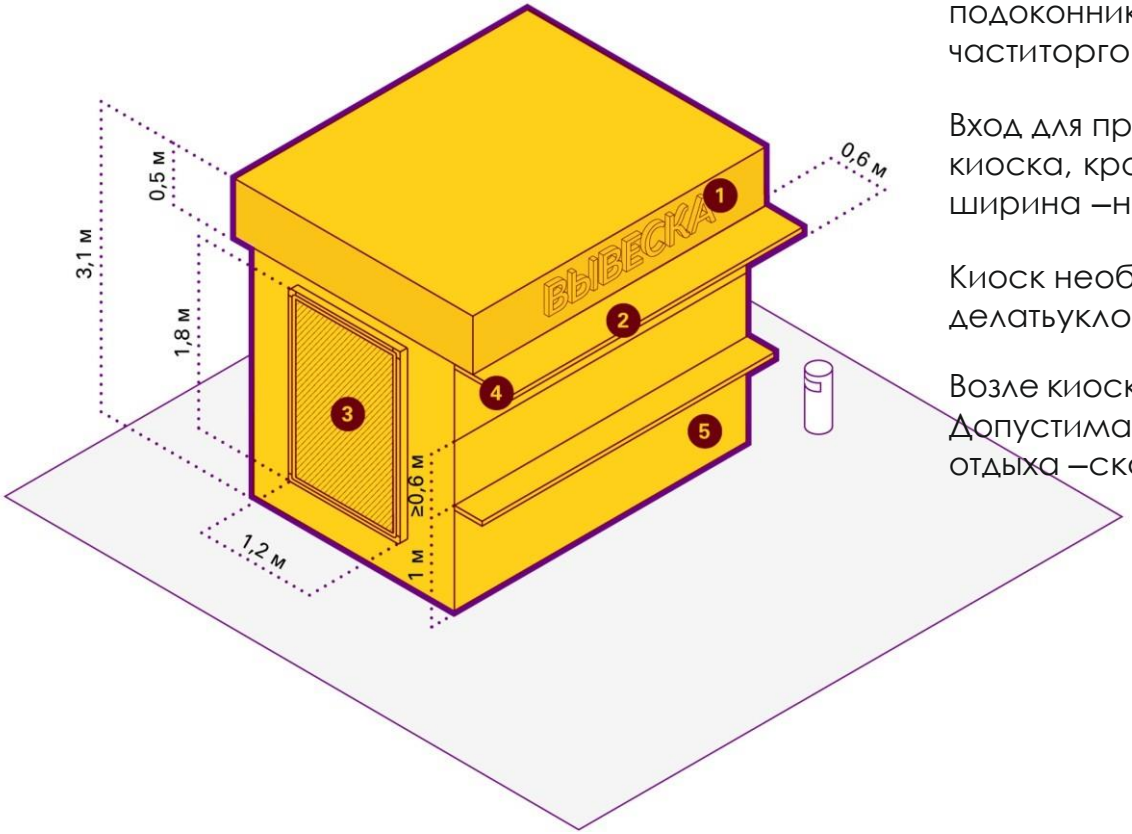

Высота киоска составляет 3,1 м. Фризовая часть киоска имеет высоту 0,5 м от верха киоска. Нижний край торгового окна долженнаходиться на высоте 1 м от низа киоска.

Размер торгового окна – не менее 0,6 х 0,6 м с шириной подоконника 0,3 м. Окно может быть расположено в любой частиторгового фронта.

Вход для продавца допустимо размещать на любой стороне киоска, кроме торгового фронта. Высота двери – 2,1 м, ширина –не менее 0,8 м.

Киоск необходимо оборудовать системой водоотведения – делатьуклон кровли более 5 %, желоб и размещать трубу.

Возле киоска необходимо размещать урну. Допустима установка мест для кратковременного отдыха –скамеек и стульев.

Отдел архитектуры, градостроительства и земельно-имущественных отношений
Администрации Семикаракорского городского поселения

№	Элемент, материал		Схематичное изображение	Рекомендации
1	Вывеска		 Основная без подложки  Объемный вариант исполнения	Вывеска киоска размещается во фризовой части торгового фронта. Длина вывески — менее 3 м. Для киоска К-1 — 2 м. Вывеска должна быть без подложки, с внутренней подсветкой, буквы — размещены в одну строку. Высота букв и логотипа — 0,3 м. Вывеска выравнивается относительно центральной оси торгового фронта.
2	Навес		 Отдельный козырек	Со стороны торгового фронта должен быть организован навес шириной 0,6 м.
3	Реклама			На киоске допускается размещать одну рекламную конструкцию. Она должна быть расположена на глухом фасаде. Размер информационного поля — 1,2 х 1,8 м. Рекламная конструкция состоит из металлического или алюминиевого короба с защитным стеклом. Допустимо использование автоматически сменяемого информационного поля со скроллером. Возможна организация внутренней подсветки рекламной конструкции. Недопустимо размещение рекламы на светопрозрачных конструкциях.
4	Освещение		 Встроенное	Киоск необходимо оборудовать наружным и внутренним освещением. Внутри рекомендуется устанавливать светодиодные светильники. Освещенность снаружи киоска должна соответствовать нормам освещенности для городского пространства, где он расположен.
5	Материал	Стеновая панель	 Панель из пластика высокого давления (HPL-панели)	Основной цвет панели — светло-серый  RAL 7035 Дополнительные цвета для зоны строгой регламентации RAL 1015  RAL 1011 Дополнительные цвета для зоны общей регламентации  RAL 3020  RAL 5022
		Дверная и оконная рама	 Металл  Пластик	Цвет рамы — серый  RAL 7024  RAL 7031

ПРОЕКТНЫЕ ПРЕДЛОЖЕНИЯ

ЛИНЕЙКА КИОСКОВ
СТИЛЬ «КЛАССИКА»

Киоск подходит почти для любой торговли ипредоставления некоторых услуг, например изготовления ключей или ремонта изделий. Киоск устанавливается без капитального фундамента, его легко переместить без разбора конструкции. Ниже представлены базовые элементы киоска, необходимые дляобеспечения его полноценной работы.

ры, градостроительства и земельно-
имущественных отношений
Администрации
Семикаракорского городского поселения





ЛИНЕЙКА КИОСКОВ
СТИЛЬ «СОВРЕМЕННЫЙ»



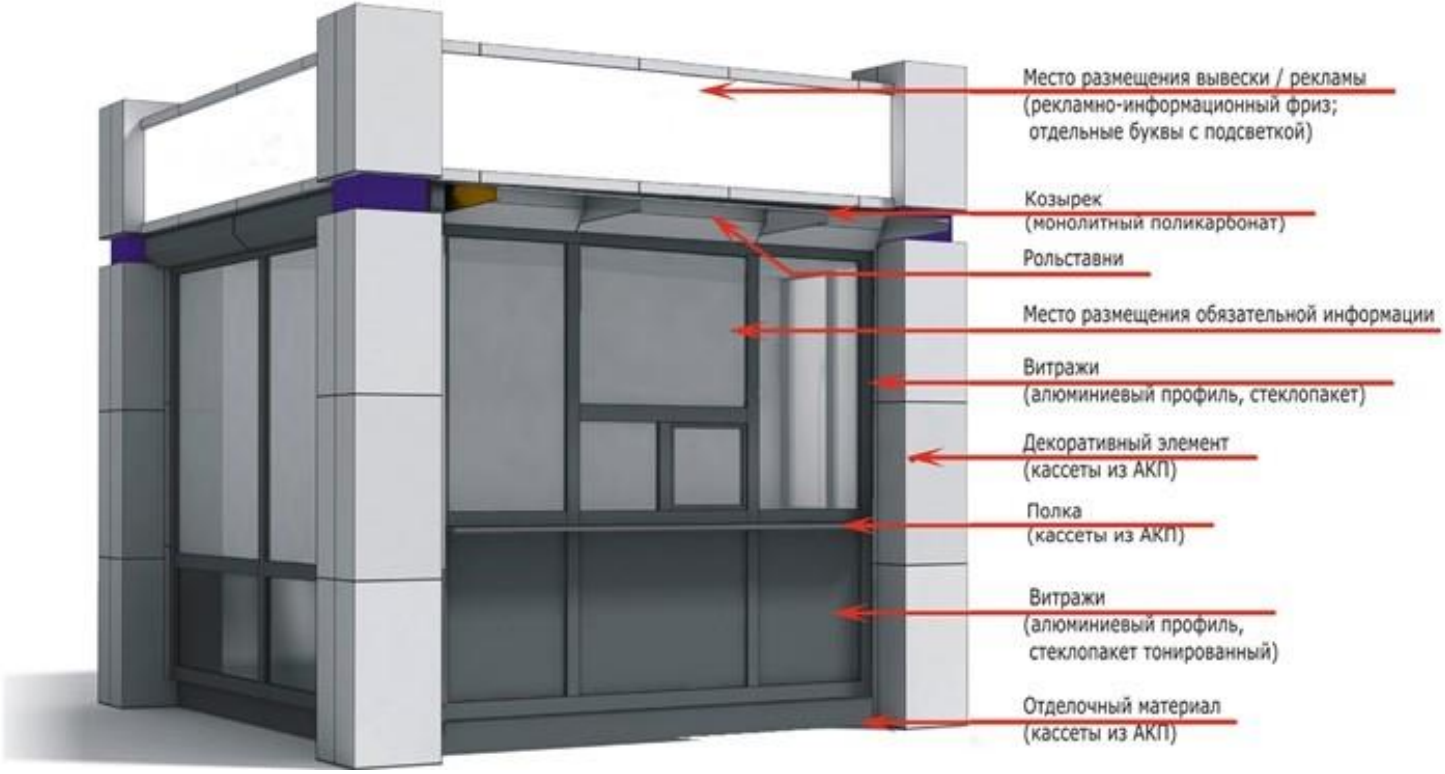

Отдел архитектуры,
градостроительства и
земельно-имущественных
отношений
Администрации
Семикаракорского
городского поселения

ПАВИЛЬОН

КОНФИГУРАЦИЯ ВИТРИН ПАВИЛЬОНА

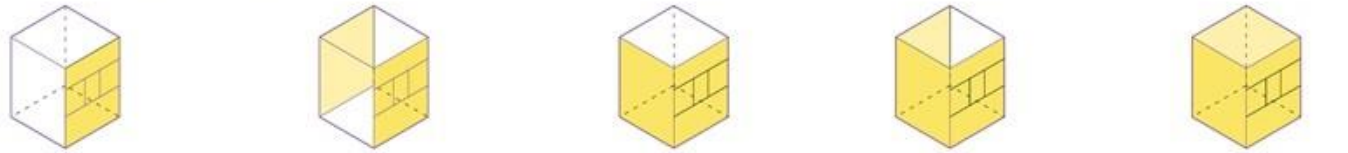

Фронтальная | Двухсторонняя | Угловая | Трехсторонняя | Периметральная

КОНФИГУРАЦИЯ ЦОКОЛЕЙ ПАВИЛЬОНА

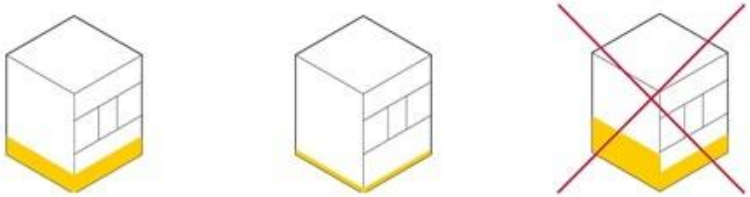

Глухой, высота —0,5 м | Стеклянная секция | Запрещено устройство цоколей разной высоты

ТИПОРАЗМЕРЫ

Для павильонов выделяется шесть размеров: П-1 (2,2х3,2м), П-2 (2,2х4,2м),
П-3 (3,2х3,2м), П-4 (3,2х4,2м), П-5 (3,2х5,2м) и П-6 (3,2х6,2 м). Габариты иплощадь павильона определяются по его внешним границам.

	Размер	Площадь павильона, м2	Габариты, м	Минимальные расстояния от объекта до границ прилегающей территории
1	П-1	7	2,2 х 3,2	не менее 25м по периметру такого объекта
2	П-2	9,2	2,2х4,2	не менее 25м по периметру такого объекта
3	П-3	10,2	3,2х3,2	не менее 25м по периметру такого объекта
4	П-4	13,5	3,2х4,2	не менее 25м по периметру такого объекта
5	П-5	16,6	3,2х5,2	не менее 25м по периметру такого объекта
6	П-6	19,8	3,2х6,2	не менее 25м по периметру такого объекта

ОСНОВНЫЕ ХАРАКТЕРИСТИКИ ПАВИЛЬОНА

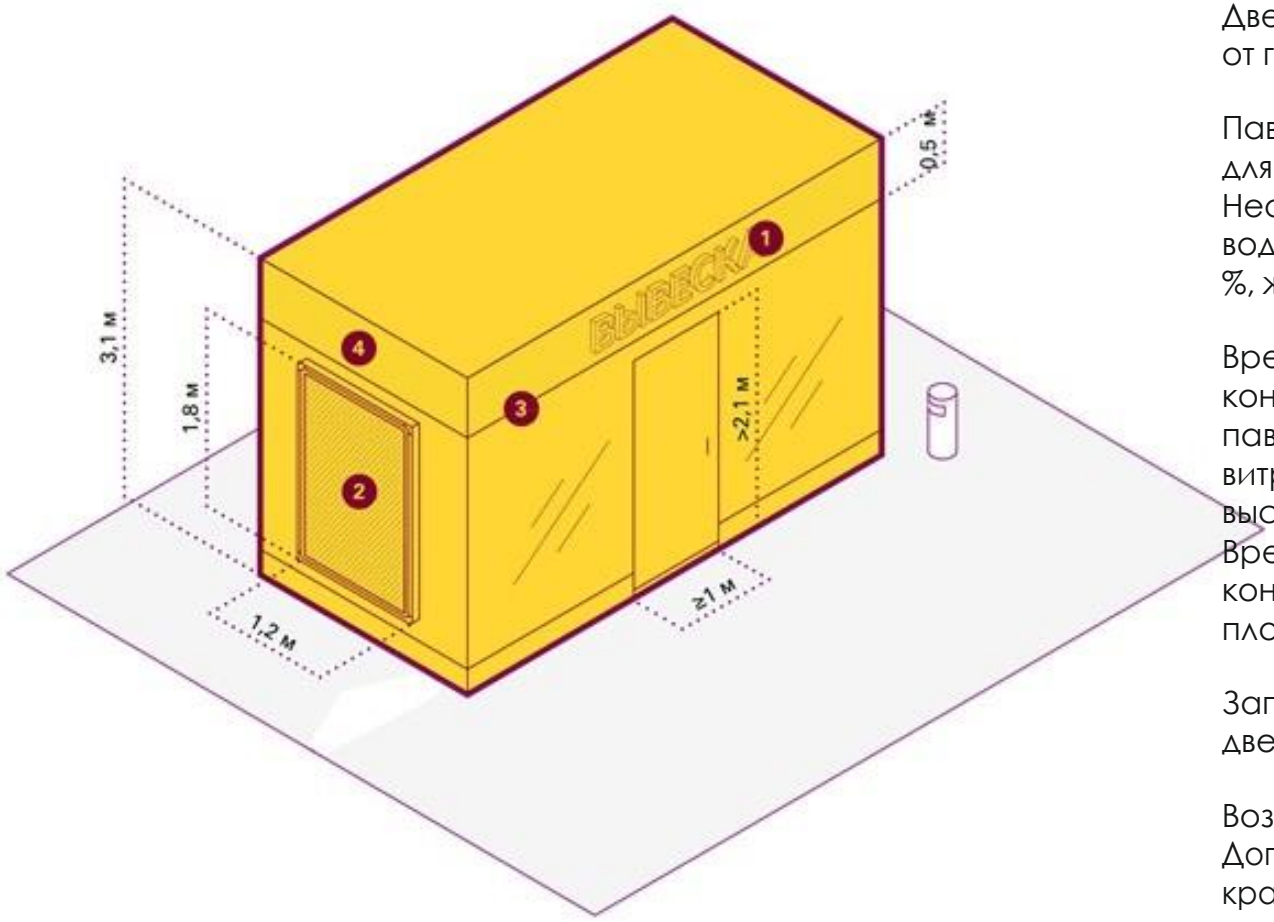

Высота павильона составляет 3,1 м. Фризовая частьпавильона имеет высоту 0,5 м от верха павильона. Входная дверь павильона должна быть шириной не менее 1 м и высотой 2,1 м. Дверь размещается с отступом не менее 0,2 м от границ фасада торговогофронта.

Павильон необходимо оборудовать рампами для доступа маломобильных людей. Необходимо предусмотреть систему водоотведения – делать уклон кровли более 5 %, желоб и размещать трубу.

Временное оформление светопрозрачных конструкций размещается с внутренней стороны павильона и только при отсутствии цоколя витрины. Оформление следует размещать на высоте не менее0,3 м и не более 1 м от пола. Временное оформлениесветопрозрачных конструкций не должно занимать более 30 % площади стеклянного полотна.

Запрещено делать временное оформление на дверяхпавильона.

Возле павильона необходимо размещать урну. Допустима установка скамеек для кратковременногоотдыха.

Отдел архитектуры, градостроительства и земельно-имущественных отношений
Администрации Семикаракорского городского поселения

№	Элемент, материал		Схематичное изображение	Рекомендации
1	Вывеска		 Основная без подложки  Объемный вариант исполнения	Вывеска павильона размещается во фризовой части торгового фронта. Длина вывески — менее 3 м. Вывеска должна быть без подложки, с внутренней подсветкой, буквы — размещены в одну строку. Высота букв и логотипа — 0,3 м. Вывеска выравнивается относительно центральной оси торгового фронта.
2	Реклама			На глухих фасадах допустимо размещение двух рекламных объектов на противоположных глухих торцах павильона. Размер информационного поля — 1,2 х 1,8 м. Конструкция рекламного объекта представляет собой металлический или алюминиевый короб с защитным стеклом. Допустимо использование автоматически сменяемого информационного поля со скроллером. Возможна организация внутренней подсветки рекламного объекта
3	Освещение		 Встроенное	Павильон необходимо оборудовать наружным и внутренни освещением. Внутри рекомендуется устанавливать светодиодные светильники. Освещенность снаружи павильона должна соответствовать нормам освещенности для городского пространства, где он расположен.
4	Материал	Стеновая панель	 Панель из пластика высокого давления (HPL-панели)	Основной цвет панели — светло-серый  RAL 7035 Дополнительные цвета для зоны строгой регламентации RAL 1015  RAL 1011 Дополнительные цвета для зоны общей регламентации  RAL 3020  RAL 5022
		Дверная и оконная рама	 Металл  Пластик	Цвет рамы — серый  RAL 7024  RAL 7031

ПРОЕКТНЫЕ ПРЕДЛОЖЕНИЯ
СТИЛЬ «КЛАССИКА»

Павильон подходит почти для любой торговли. Ниже представлены базовые элементы этого типа НТО, необходимые для обеспечения его полноценной работы. Не следует размещать другие типы павильонов: это может привести к нарушению архитектурно-художественного облика



ЛИНЕЙКА КИОСКОВ

СТИЛЬ «СОВРЕМЕННЫЙ»



Отдел архитектуры, градостроительства и земельно-имущественных отношений
Администрации Семикаракорского городского поселения

ЛИНЕЙКА КИОСКОВ

СТИЛЬ «СОВРЕМЕННЫЙ»



Отдел архитектуры, градостроительства и земельно-имущественных отношений
Администрации Семикаракорского городского поселения

ОСНОВНЫЕ ХАРАКТЕРИСТИКИ ТОРГОВОЙ ПАЛАТКИ

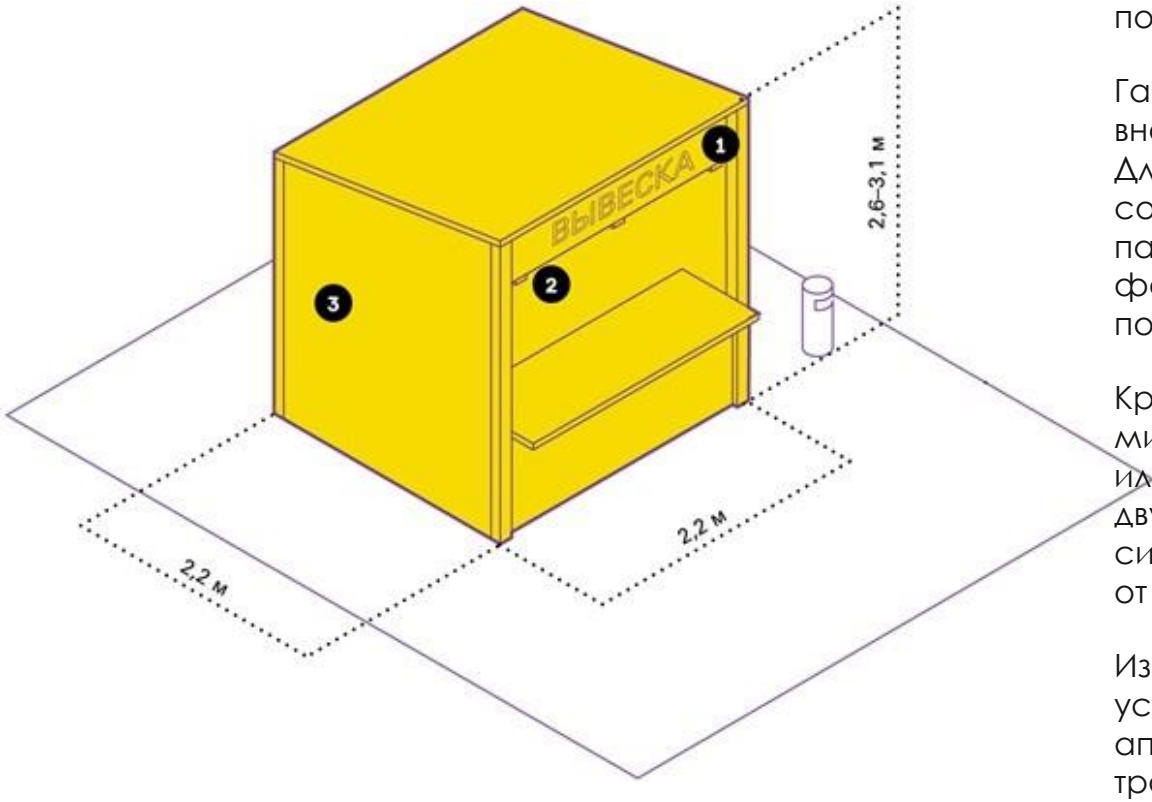

Рекомендуемые габариты исходного модуля: длина – 2,2 м,ширина — 2,2 м, высота — 2,6-3,1 м.

В городе следует размещать палатки исходного, двойного илитройного модулей в зависимости от потребностей.

Габариты и площадь палатки определяются по ее внешнимграницам.
Длина зоны торговли палатки — 3 м, ширина соответствуетее длине. От боковых и задней сторон палатки необходимопредусматривать отступ от фасада 1,5 м в качестве пространства для посетителей.

Кровля палатки может быть односкатной (с минимальным уклоном 3° в сторону задней стенки) или двухскатной. При объединении в группы палаток с двухскатной кровлей необходима организация системы водоотведения, зимой —регулярная очистка от снега.

Из соображений безопасности не рекомендуется устанавливать на прилавке плиты для приготовления еды, аппараты для нарезки и другое потенциально травмоопасноеоборудование.

РЕКОМЕНДАЦИИ К ЭЛЕМЕНТАМ И МАТЕРИАЛАМ

№	ЭЛЕМЕНТ, МАТЕРИАЛ	СХЕМАТИЧНОЕ ИЗОБРАЖЕНИЕ	ОПИСАНИЕ
1	Вывеска	 Основная без подложки  Объемный вариант исполнения  Плоский вариант исполнения	Рекомендуемая высота вывески — не более 0,3 м. Нижнюю границу вывески не следует располагать ниже 2,3 м
2	Освещение	 Встроенное освещение	Если в радиусе 5 м от торговой палатки нет освещения, рекомендуется оборудовать ее наружными светильниками. Подведение кабеля наземное. На участках с интенсивным пешеходным потоком необходимо использовать кабель-каналы.
3	Материал	 Фанера влагостойкая  ОСБ-панели  Металлический профиль  Деревянный брус	Каркас торговой палатки следует выполнять из оцинкованной трубы д 25 мм. Для отделки рекомендуется использовать тент ПВХ или тент тарпаулин с люверсами

ПРОЕКТНЫЕ ПРЕДЛОЖЕНИЯ

ЛИНЕЙКА ТОРГОВЫХ ПАЛАТОК

Торговые палатки подходят для продажи разных категорий товаров: от продуктов питания до одежды. Лицевая часть палаток, какправило, открытая, поэтому их стоит использовать в теплое время года. Ниже представлены базовые элементы этого типа НТО, необходимые для обеспечения его полноценной работы









ОСНОВНЫЕ ХАРАКТЕРИСТИКИ ПРИЛАВКА

Рекомендуемая ширина прилавка – не более 2,5 м, глубина –1 м, высота – 2,5 м. Высота рабочей поверхности – 0,9-1,1 м.Вокруг прилавка следует предусматривать зону для продавца ипокупателей, ширина – не менее 1,2 м с каждой стороны прилавка. Рекомендуется вблизи прилавка устанавливать урну – недальше 1,5 м от него.
При необходимости на прилавке следует организовать местодля хранения расходных материалов (салфеток, трубочек и одноразовой посуды).

ОДНОУРОВНЕВЫЙ

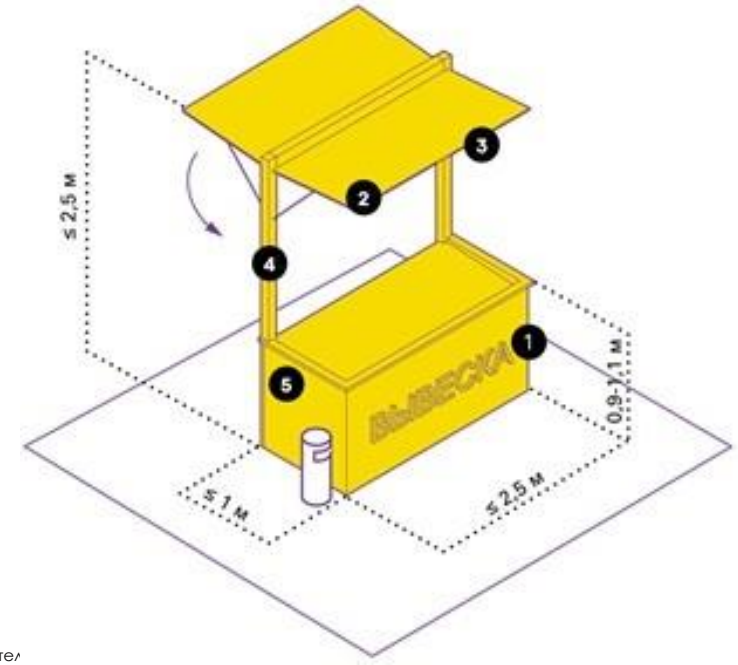

МНОГОУРОВНЕВЫЙ

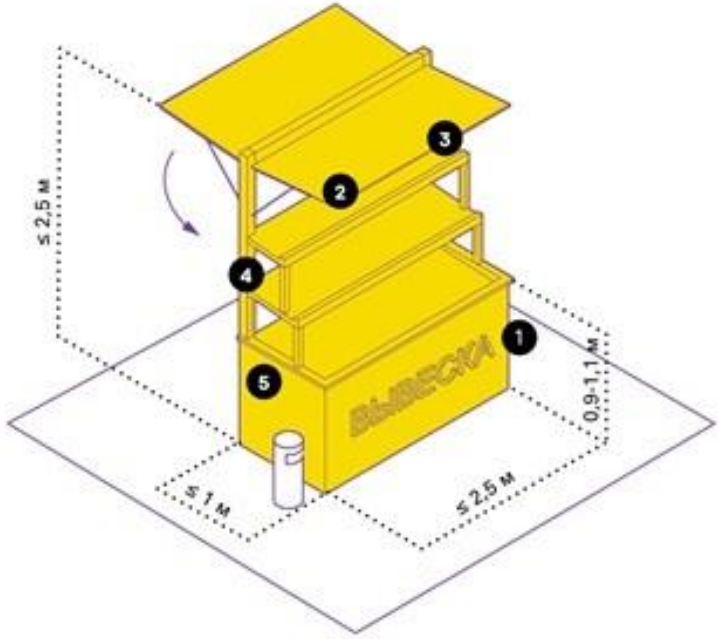

РЕКОМЕНДАЦИИ К ЭЛЕМЕНТАМ И МАТЕРИАЛАМ

№	ЭЛЕМЕНТ, МАТЕРИАЛ		СХЕМАТИЧНОЕ ИЗОБРАЖЕНИЕ	РЕКОМЕНДАЦИИ
1	Вывеска		 Основная без подложки  Объемный вариант исполнения  Плоский вариант исполнения	На прилавке рекомендуется разместить логотип компании или наименование продукции. Вывеска должна быть без подложки, ее необходимо размещать со стороны торгового фронта. Высоту букв следует принимать не более 0,15 м.
2	Навес			Прилавок рекомендуется оборудовать навесом или тентом. Он должен покрывать весь периметр прилавка. Допускается вынос навеса на 0,3 м за границы корпуса прилавка. Запрещено использовать пляжные зонты.
3	Освещение			Рекомендуется обеспечить освещенность для удобства продавца и покупателей. Подведение кабеля наземное. На участках с интенсивным пешеходным потоком необходимо использовать кабель-каналы.
4	Материал	Корпус	 Фанера влагостойкая  Нержавеющая сталь и сталь с порошковой окраской	Каркас прилавка следует выполнять из деревянного бруса или металлического профиля. Для отделки рекомендуется использовать влагостойкую фанеру.
		Навес	 Тентовая ткань ПВХ	Цвет навеса должен соответствовать общему оформлению прилавка или быть спокойных пастельных тонов.
5	Реклама			Для сохранения эстетичности прилавка не рекомендуется размещать на нем рекламу: оклеивать оракалом или пленкой корпус, располагать рекламную информацию на навесах и тентах.

ПРОЕКТНЫЕ ПРЕДЛОЖЕНИЯ

ЛИНЕЙКА ПРИЛАВКА

Прилавки подходят как для продажи продовольственных товаров без холодильных камер, так и для торговли готовой едой, напитками без холодильных камер (кофе, сахарной ватой, кукурузой) и другой продукцией, например цветами и сувенирами. При размещении в общественных пространствах для безопасности и сохранности оборудования следует закрывать прилавки в ночное время суток. Ниже представленыбазовые элементы этого типа НТО, необходимые для обеспечения его полноценной работы.





ОСНОВНЫЕ ХАРАКТЕРИСТИКИБАХЧЕВОГО РАЗВАЛА

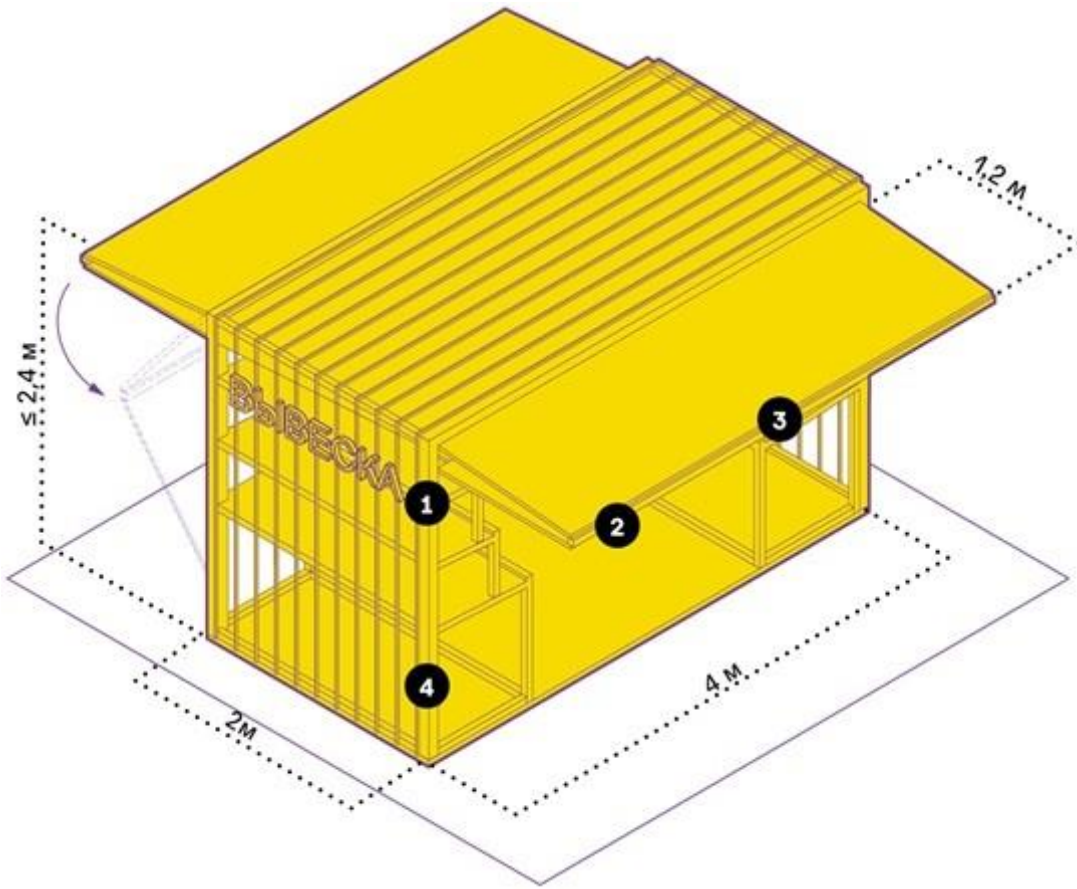

Бахчевой развал рекомендуется оборудовать прилавкамив несколько уровней для хранения продукции.

Фасадная конструкция павильона позволяет обеспечитьдоступ воздуха, защиту товара от повреждения и его удобное хранение.

Фасадные конструкции павильона раздвижные, поэтому вовремя торговли могут складываться в козырек.
Фасадная конструкция разборная, для ее транспортировкитребуется малогабаритный транспорт.

Кровля павильона может быть односкатной (минимальныйуклон – 3 °), система водоотведения в таком случае скрыта в фасадную конструкцию.

На полу бахчевого развала устраивается временныйнастил.

РЕКОМЕНДАЦИИ К ЭЛЕМЕНТАМ И МАТЕРИАЛАМ

№	ЭЛЕМЕНТ, МАТЕРИАЛ	СХЕМАТИЧНОЕ ИЗОБРАЖЕНИЕ	ОПИСАНИЕ
1	Вывеска	 Основная без подложки  Объемный вариант исполнения  Плоский вариант исполнения	Рекомендуемая высота вывески — не более 0,3 м. Нижнюю границу вывески не следует располагать ниже 2,3 м.
2	Освещение	 Встроенное освещение	Если в радиусе 5 м от павильона нет освещения, рекомендуется оборудовать его наружными светильниками. Подведение кабеля наземное. На участках с интенсивным пешеходным потоком необходимо использовать кабель-каналы.
3	Навес		Плодоовощная продукция должна находиться под навесом, защищающим от атмосферных осадков и солнца.
4	Материал	 Фанера влагостойкая  Металлический профиль  Деревянный брус  Доска строганая обрезная	Каркас павильона «Бахчевой развал» сборно-разборный, следует выполнять из деревянного бруса или металлической из профильной трубы 40х40х1,5. Сварная сетка из проволоки 3 мм с ячейкой 60 мм. Вся металлоконструкция загрунтована и окрашена эмалью зеленого цвета по каталогу RAL 6005. Кровля выполнена (сварена) из тентовой баннерной ткани зеленого цвета по каталогу RAL 6005. Размер конструкции в плане -2,0х4,0 метра, высота -2,4 метра. Для отделки рекомендуется использовать обрезную доску или влагостойкую фанеру. Покрытие внутри конструкции выполнено из специальных деревянных поддонов высотой не менее 20 см.

ПРОЕКТНЫЕ ПРЕДЛОЖЕНИЯБАХЧЕВОГО РАЗВАЛА

Бахчевой развал — сезонный павильон, используется для продажи плодоо-вощной продукции. Фасадная конструкция такого павильона проницаемая, что позволяет долго хранитьтовар внутри. Ниже представлены базовые элементы этого типа НТО, необходимые для обеспечения его полноценной работы





КОНФИГУРАЦИЯ СЕЗОННЫХ ПАВИЛЬОНОВ

Для унификации сезонных павильонов рекомендуется использовать модульные конструкции. В дизайн-коде представлены три типа сезонных павильонов: открытый, полуоткрытый и закрытый. Друг от друга они различаютсяхарактером использования

1. ОТКРЫТЫЙ

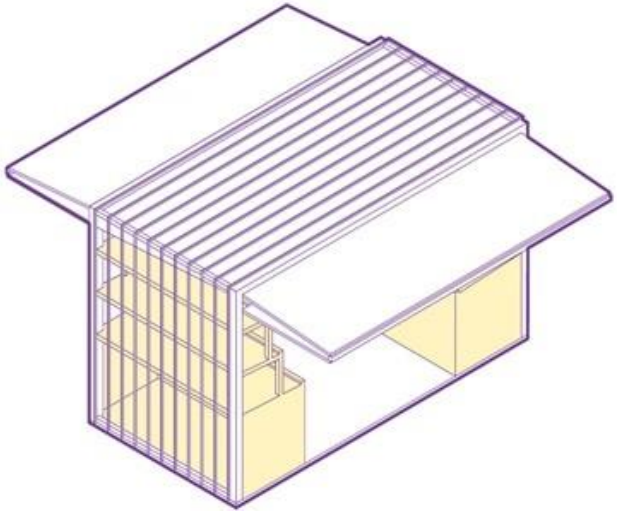

Открытый павильон используется на открытых площадях. Благодаря раздвижным фасадным конструкциям, подход к нему обеспечен с двух сторон. Такой павильон включает два прилавка шириной не менее 1 м, длиной не менее 2 м, расположенные друг напротив друга по короткой стороне павильона. Между ними организуется сквозной проход шириной 2 м. Две фасадные стенки складываются в козырьки,что позволяет проходить павильон насквозь.

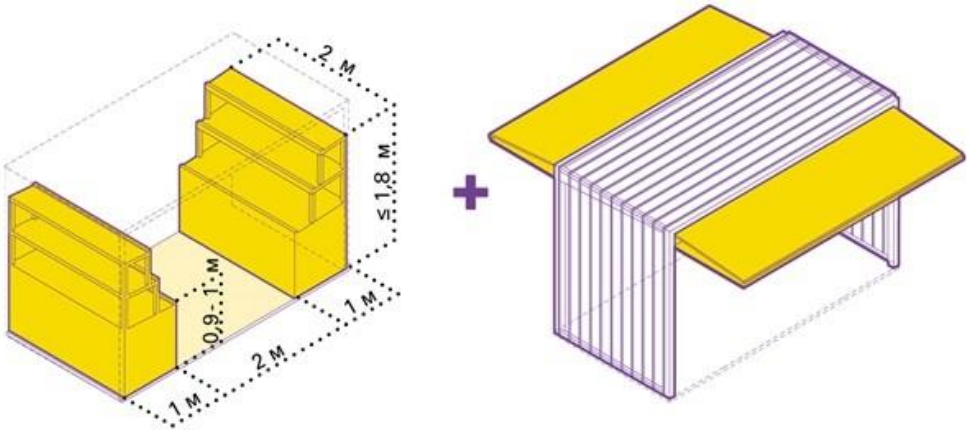

2. ПОЛУОТКРЫТЫЙ

Полуоткрытый тип используется на узких улицах. Такая конструкция уместна в пространствах с транзитным пешеходным потоком и стрит-ретейлом на первых этажах зданий. Павильон включает два прилавка шириной не менее 1м и длиной не менее 2 м. Прилавки расположены вдоль продольной стороны павильона. Одна из продольных стенок разборная, складывается в козырек.

3. ЗАКРЫТЫЙ ТИП

При использовании закрытого типа поток посетителей внутрьпавильона ограничивается. Павильон включает два прилавка,размещенные друг против друга: один – шириной не менее 0,6 м и длиной не менее 2 м, другой – длиной не менее 4 м ивысотой не менее 1 м.

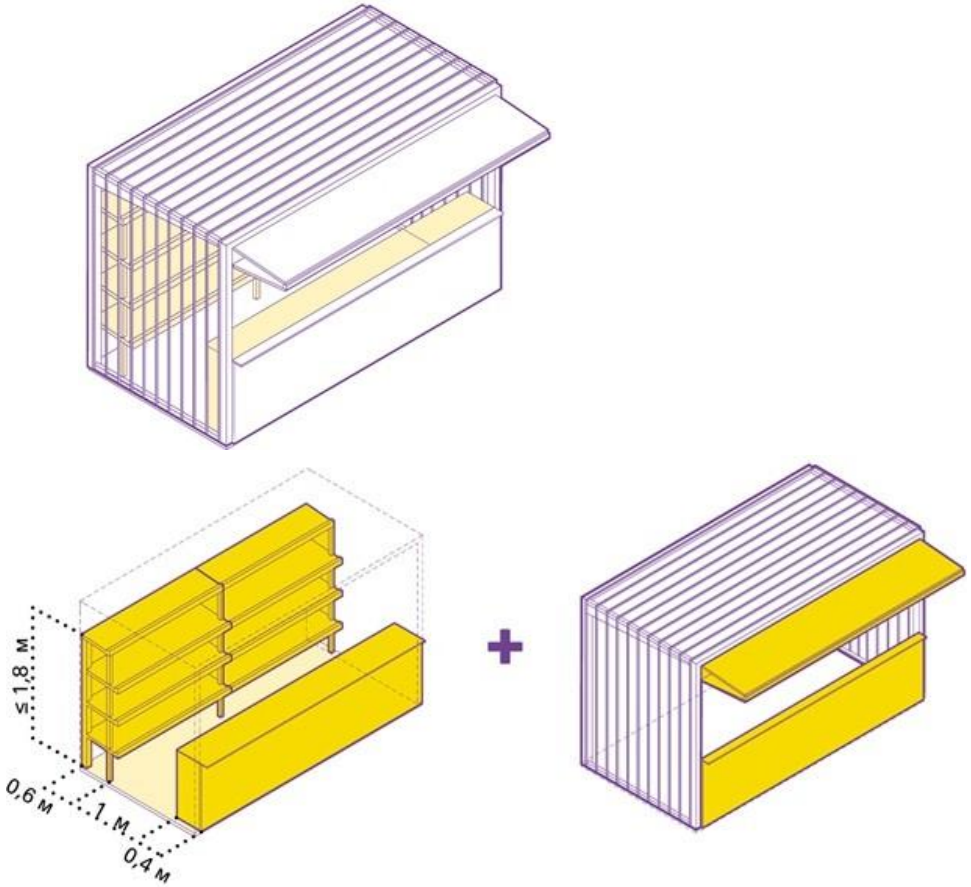

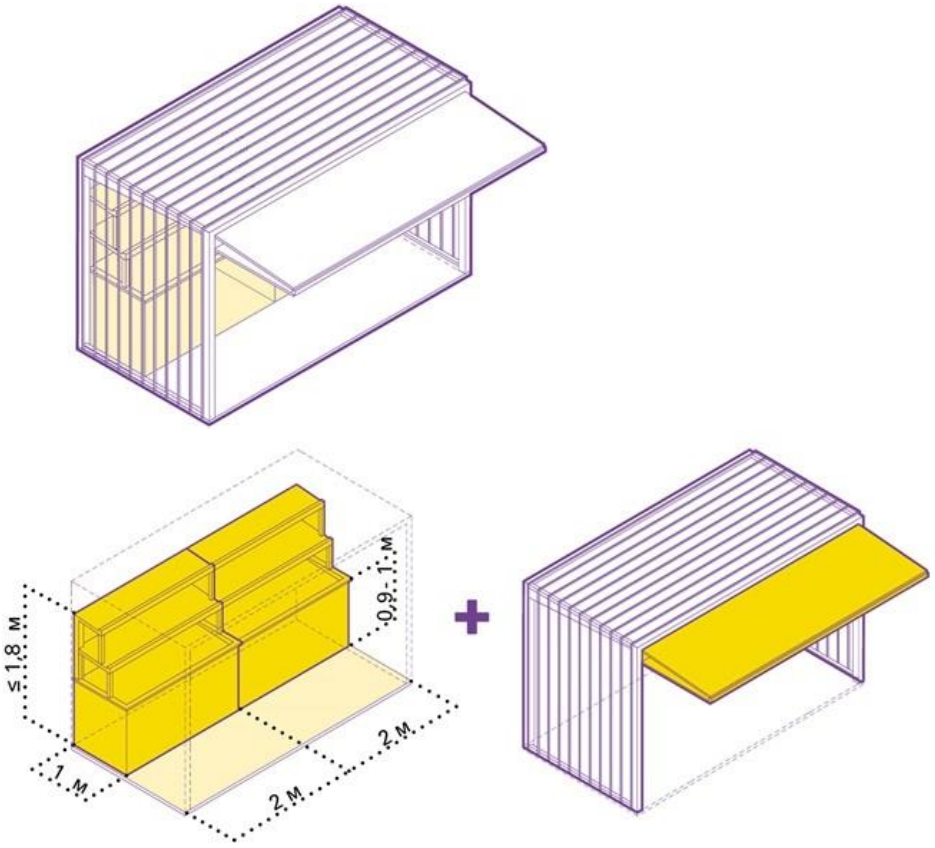
≤ 1,8 м
0,9 - 1 м
1 м
2 м
2 м

КОНФИГУРАЦИЯ ОГРАЖДАЮЩИХ КОНСТРУКЦИЙ СЕЗОННЫХ ПАВИЛЬОНОВ

Козырек, образованный фасадными конструкциями в собранном состоянии, обустраивается для защиты от осадков.На ночь фасадные конструкции закрываются, что позволяет долгое время хранить товар внутри павильона. При большом объеме товара одна фасадная конструкция может оставатьсязакрытой, а прилавок оборудуется вдоль открытой фасадной конструкции.

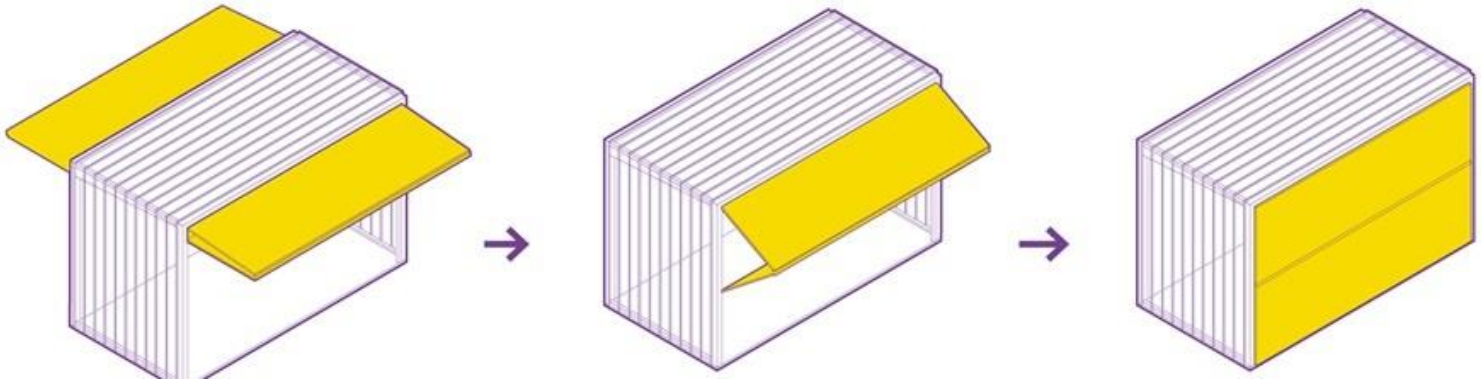

ОСНОВНЫЕ ХАРАКТЕРИСТИКИЕЛОЧНОГО БАЗАРА

Габариты елочного базара варьируются в зависимости отколичества продукции.
Следует предусмотреть зону для продавца, рекомендуетсяоборудовать елочный базар прилавком.
На ограждении не рекомендуется размещение баннеров ирекламы сторонней продукции.
Около входа на елочный базар необходимо устанавливатьвывеску.
Конструкция ограждения разборная, для ее транспортировкитребуется малогабаритный транспорт.

ПРОЕКТНЫЕ ПРЕДЛОЖЕНИЯЕЛОЧНОГО БАЗАРА

Елочный базар представляет собой огороженную площадку,используемую для продажи новогодних живых елей и сосен.Елочный базар– сезонный тип НТО, он начинает работать всередине декабря и заканчивает перед Новым годом. Нижепредставлены базовые элементы этого типа НТО, необходимые для обеспечения его полноценной работы.

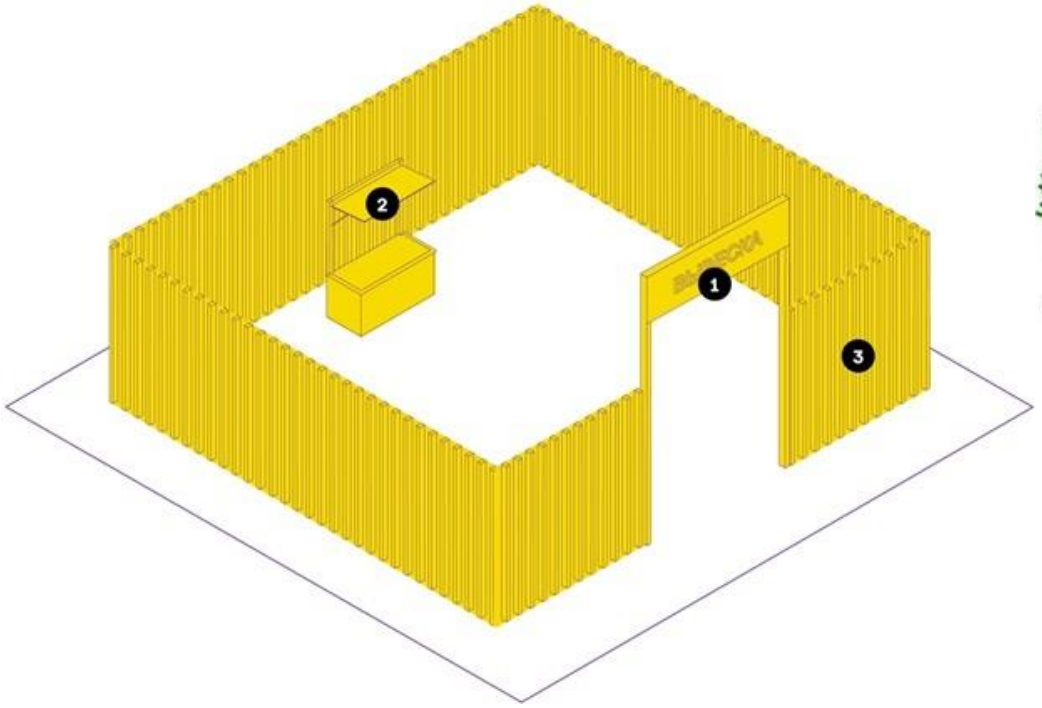
2
1
3


ЁЛКИ
С НОВЫМ ГОДОМ!
ЁЛКИ
С НОВЫМ ГОДОМ!

РЕКОМЕНДАЦИИ К ЭЛЕМЕНТАМ И МАТЕРИАЛАМ

№	ЭЛЕМЕНТ, МАТЕРИАЛ	СХЕМАТИЧНОЕ ИЗОБРАЖЕНИЕ	ОПИСАНИЕ
1	Вывеска	 Основная без подложки  Объемный вариант исполнения  Плоский вариант исполнения	Рекомендуемая высота вывески — не более 0,3 м. Нижнюю границу вывески не следует располагать ниже 2,3 м.
2	Освещение	 Встроенное освещение	Если в радиусе 5 м от елочного базара нет освещения, рекомендуется оборудовать его наружными светильниками. Подведение кабеля наземное. На участках с интенсивным пешеходным потоком необходимо использовать кабель-каналы.
3	Материал	 Фанера влагостойкая  Металлический профиль  Деревянный брус  Доска строганая обрезная	Конструкция для временного размещения товарного запаса нестационарного торгового объекта «Елочный базар» - сборно-разборная в виде декоративного ограждения, из деревянного бруса или металлического профиля. Для отделки рекомендуется использовать обрезную доску, влагостойкую фанеру либо баннер, обтянутый по периметру ограждения, оформленный в новогоднем стиле. Высота ограждения – 1,0 м.

ОСНОВНЫЕ ХАРАКТЕРИСТИКИ ВЕНДИНГОВОГО АВТОМАТА

Максимальная ширина автомата – 2,2 м, стандартная глубина
– 0,8 м, высота – 1,85 м. Запрещено размещать автоматы наоткрытом грунте или газоне. Если автомат не удается разместить на твердом покрытии, необходимо основание из бетонной плиты толщиной не менее 0,1 м.
Необходимо размещать автоматы так, чтобы они не мешали пешеходам и не закрывали декоративные элементы фасадов.Конструкция автоматов должна быть прочной и устойчивой к температурным перепадам.

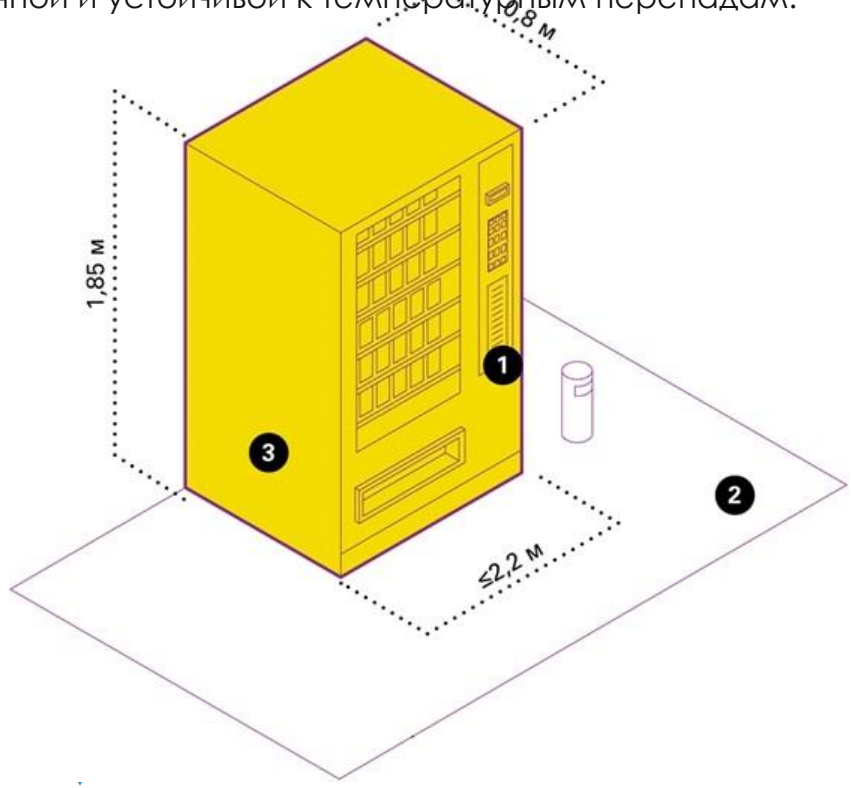

ПРОЕКТНЫЕ ПРЕДЛОЖЕНИЯВЕНДИНГОВОГО АВТОМАТА

Вендинговые автоматы рекомендуется устанавливать там, гденедостаточно места даже для торговой палатки или киоска.
Автоматы требуют постоянного обслуживания и ухода. Их следует размещать вдоль активных пешеходных путей в хорошо просматриваемых местах — у входов в общественные здания, на остановочных комплексах, в паркахи скверах. В автоматах могут продаваться продукты питания (кроме скоропортящихся), предметы бытовой необходимостии сувениры.


НАЖМИТЕ
ВОЗЬМИТЕ ТОВАР



РЕКОМЕНДАЦИИ К ЭЛЕМЕНТАМ

№	ЭЛЕМЕНТ	СХЕМАТИЧНОЕ ИЗОБРАЖЕНИЕ	РЕКОМЕНДАЦИИ
1	Вывеска	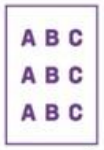 Информационный указатель  Плоский вариант исполнения	Необходимо размещать инструкцию по использованию автомата, указывать информацию об операторе. Рекомендуется декорировать автоматы, используя цветовые решения в соответствии с системой зонирования общественных пространств муниципального образования «Город Шахты».
2	Освещение		Освещенность вокруг вендингового автомата должна соответствовать нормам освещенности для городского пространства, где он расположен.
3	Временное оформление		Для сохранения эстетичности вендинговых автоматов не рекомендуется размещать на них рекламу — оклеивать корпус оракалом и пленкой с рекламной информацией.

ОСНОВНЫЕ ХАРАКТЕРИСТИКИ АВТОМАТА ПО ПРОДАЖЕ ПИТЬЕВОЙ ВОДЫ

Автомат имеет систему автоматического розлива воды и антивандальный металлический корпус. Работа автоматовконтролируется через онлайн мониторинг.

Используется 3 вида автоматов различного объема: цилиндрический,квадратный и настенный.

Автомат не размещается на улицах с большим транспортным и пешеходным потоком. Необходимо размещать автоматы так, чтобыони не мешали пешеходам и не закрывали декоративные элементыфасадов.

Запрещено размещать автоматы на дворовой территории. Запрещено размещать автоматы на открытом грунте или газоне. Если автомат не удается разместить на твердом покрытии, необходимо основание из бетонной плиты толщиной не менее 0,1 м.Конструкция автоматов должна быть прочной и устойчивой к температурным перепадам.

Не рекомендуется размещать автомат напротив входов в здания.Необходимо обеспечивать возможность подъезда к автомату автоцистерны

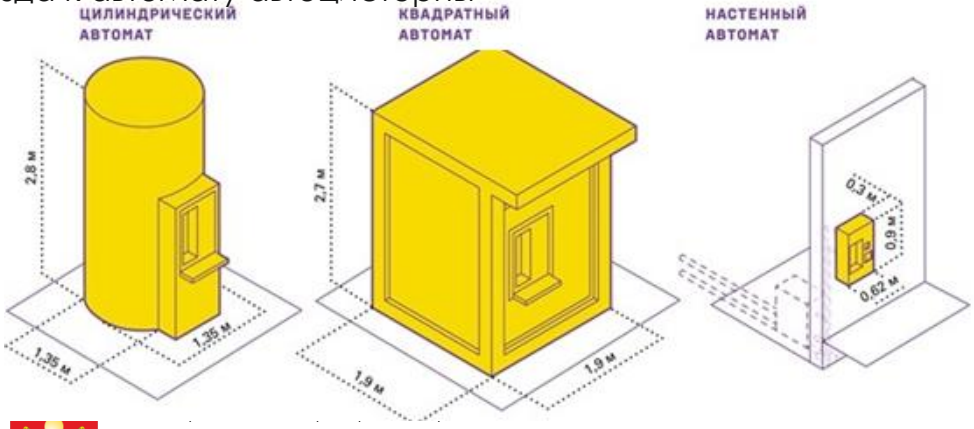

ПРОЕКТНЫЕ ПРЕДЛОЖЕНИЯ АВТОМАТА ПО ПРОДАЖЕ ПИТЬЕВОЙ ВОДЫ

Автоматы предназначены для продажи привозной питьевой воды в тару потребителя стандартных размеров в круглосуточном и круглогодичном режиме.Оборудован системой водоподготовки, стерилизации иозонирования воды для обеспечения качества и безопасного хранения воды в емкости автомата.

Рекомендуется установка на въездах в жилой массив(жилые микрорайоны), для удобного использования питьевой воды в шаговой доступности.









РЕКОМЕНДАЦИИ К ЭЛЕМЕНТАМ

№	ЭЛЕМЕНТ	СХЕМАТИЧНОЕ ИЗОБРАЖЕНИЕ	РЕКОМЕНДАЦИИ
1	Вывеска	A B C A B C A B C Информационный указатель A Плоский вариант исполнения	Необходимо размещать инструкцию по использованию автомата, указывать информацию об операторе. Рекомендуется декорировать автоматы, используя цветовые решения в соответствии с системой зонирования общественных пространств муниципального образования «Город Шахты».
2	Освещение		Освещенность вокруг вендингового автомата должна соответствовать нормам освещенности для городского пространства, где он расположен.
3	Временное оформление		Для сохранения эстетичности автоматов не рекомендуется размещать на них рекламу — оклеивать корпус оракалом и пленкой с рекламной информацией.

ОСНОВНЫЕ ХАРАКТЕРИСТИКИ АВТОЦИСТЕРНЫ

Габариты автоцистерны зависят от модели транспортного средства. Рекомендуемая ширина прилавка автоцистерны –не более 2,5 м, глубина – 1 м, высота – 2,5 м. Высота рабочей поверхности — 0,9-1,1 м.
Не рекомендуется размещать на автоцистерне рекламу. Автоцистерну необходимо размещать на благоустроеннойтерритории с твердым покрытием. В теплое время года возле автоцистерны рекомендуетсяустанавливать складные столы и стулья. Они не должнызагораживать доступ к продавцу и мешать движению пешеходов.

ПРОЕКТНЫЕ ПРЕДЛОЖЕНИЯАВТОЦИСТЕРНЫ

Автоцистерна используется для продажи напитков на розлив,например кваса, молока или других. Автоцистерна обязательно должна быть оснащена прилавком. Ниже представлены базовые элементы этого типа НТО, необходимые для обеспечения его полноценной работы.





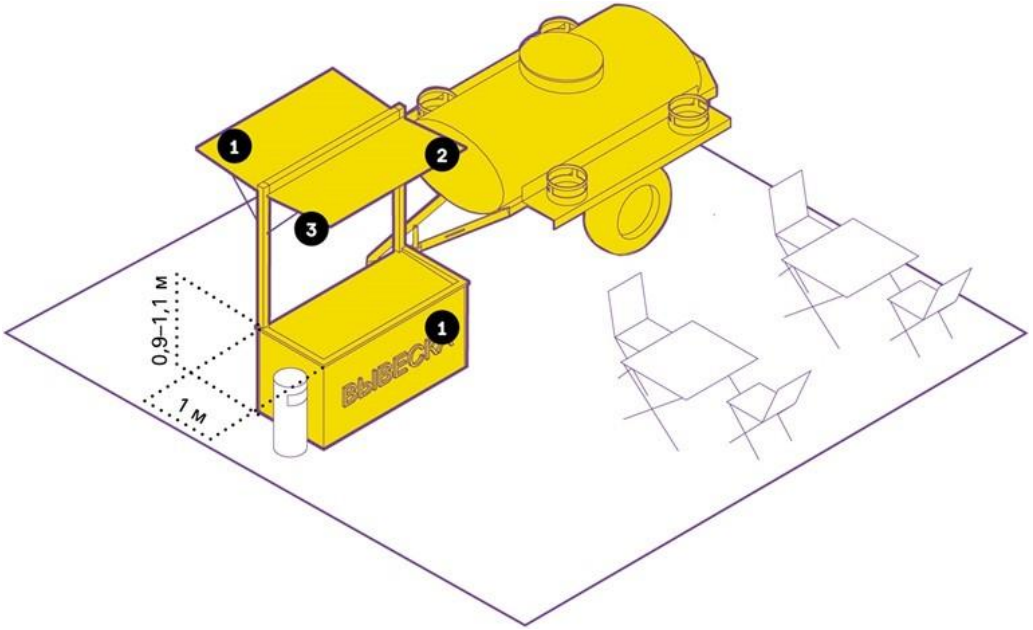
1
2
3
1
0,9–1,1 м
1 м

ТРЕБОВАНИЯ К ЭЛЕМЕНТАМ

№	ЭЛЕМЕНТ	СХЕМАТИЧНОЕ ИЗОБРАЖЕНИЕ	РЕКОМЕНДАЦИИ
1	Вывеска	 Основная без подложки  Объемный вариант исполнения  Плоский вариант исполнения	Вывеску автоцистерны следует размещать во фризовой части торгового фронта. Длину вывески принимать более 3 м. Вывеску рекомендуется делать без подложки, с внутренней подсветкой, буквы размещать в одну строку. Высота букв и логотипа — 0,25 м. Вывеска выравнивается относительно центральной оси торгового фронта.
2	Навес		Прилавок автоцистерны рекомендуется оборудовать навесом или тентом. Он должен покрывать весь периметр прилавка. Допускается вынос навеса на 0,3 м за границы корпуса прилавка. Запрещено использовать пляжные зонты.
3	Освещение	 Встроенное	Рекомендуется обеспечить освещенность для удобства продавца и покупателей. Подведение кабеля наземное. На участках с интенсивным пешеходным потоком необходимо использовать кабель-каналы.
4	Временное оформление		На автоцистерне не рекомендуется размещать рекламу: оклеивать оракалом или пленкой корпус, располагать рекламную информацию на навесах и тентах прилавка.

ОСНОВНЫЕХАРАКТЕРИСТИКИ МОБИЛЬНОГО ТОРГОВОГО ОБЪЕКТА

Типовые требования к мобильным торговым объектам на базе автомобиля, которые не будут устанавливаться на длительный срок, касаются обеспечения без опасности таких объектов и не касаются внутреннего оснащения объектов торговым технологическим оборудованием, выбор которого остается за предпринимателем в соответствии с действующими санитарными нормами и правилами.

При выборе автомобиля и внешнего облика кузова следует ориентироваться на выполнение торговыми объектами своей основной отраслевой функции – они должны быть пригодны, удобны и функциональны для осуществления торговойдеятельности,отвечатьпожарнойбезопасностии санитарнымнормамиправилам.

Габариты автомагазина зависят от модели транспортного средства. Глубина зоны обслуживания покупателей – 3м, ширина соответствует габаритам транспортного средства. Рекомендуемая длина автомагазина – 6,8м, ширина –2,3м, высота – 2,7 м. Прилавок автомагазина должен быть расположеннавысотенеболее1,3мотземли.

Витрина автолавки должна составлять не менее 70% от площади боковой поверхности кузова и защищена стеклопакетом.

Нерекомендуетсяразмещатьнаавтомагазин ерекламустороннейпродукции.

Автолавка должна отвечать следующему требованиюэнергоснабжения: автономное с минимальной шумностьюоборудования,либоприсоединениекэлектр ическимсетямстиповымисхемамиприсоединения.

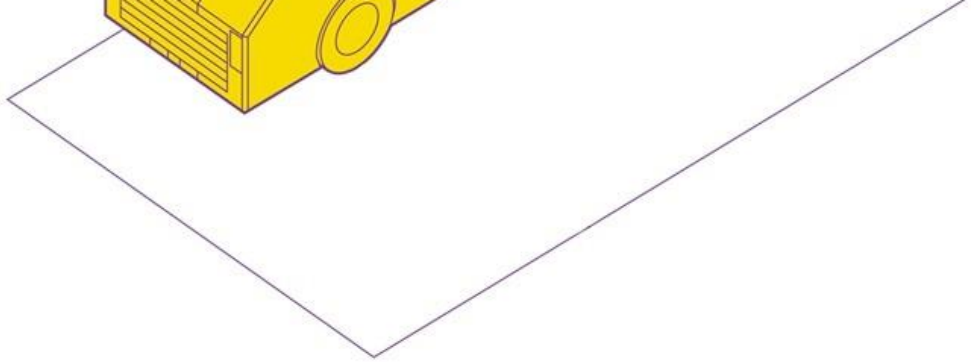

Отдел архитектуры, градостроительства и земельно-имущественных отношений
Администрации Семикаракорского городского поселения

ТРЕБОВАНИЯ К ЭЛЕМЕНТАМ

№	ЭЛЕМЕНТ	СХЕМАТИЧНОЕ ИЗОБРАЖЕНИЕ	РЕКОМЕНДАЦИИ
1	Вывеска	 Основная без подложки  Объемный вариант исполнения  Плоский вариант исполнения	Вывеску автомагазина следует размещать во фризовой части торгового фронта. Длину вывески принимать более 3 м. Вывеску рекомендуется делать без подложки, с внутренней подсветкой, буквы размещать в одну строку. Высота букв и логотипа — 0,25 м. Вывеска выравнивается относительно центральной оси торгового фронта.
2	Навес		Над торговым окном необходимо организовать навес или козырек.
3	Освещение	 Встроенное	Автомагазин рекомендуется оборудовать наружным и внутренним освещением. Внутри рекомендуется устанавливать светодиодные светильники. Освещенность снаружи автомагазина должна соответствовать нормам освещенности для городского пространства, где он расположен.
4	Временное оформление		На светопрозрачных конструкциях автомагазина допускается размещать временное оформление — наклейку или покраску, нанесенную на стеклянное полотно, либо размещение информационных конструкций в проемах. Площадь временного оформления светопрозрачной конструкции не должна превышать 30 % от площади стеклянного полотна.

ПРОЕКТНЫЕ ПРЕДЛОЖЕНИЯ МОБИЛЬНОГО ТОРГОВОГО ОБЪЕКТА

Автомобили, фургоны и прицепы могут быть переоборудованыдля ведения торговли. Запрещено использовать как автомагазин не переоборудованные транспортные средства.





ПРАВИЛА РАЗМЕЩЕНИЯ, ОБУСТРОЙСТВА И ЭКСПЛУАТАЦИИ СЕЗОННЫХ КАФЕ ПРИ ПРЕДПРИЯТИЯХ ОБЩЕСТВЕННОГО ПИТАНИЯ

1 ОБЩИЕ ПОЛОЖЕНИЯ

Настоящий Дизайн-код устанавливает требования к размещению, обустройству и эксплуатации летних кафе (летней площадки) при стационарных объектах общественного питания.

Летнее кафе (летняя площадка) при стационарном объекте общественного питания- сезонно функционирующий комплекс элементов оборудования, а также сборно-разборных (легковозводимых) конструкций (при эксплуатации которых демонтаж элементов оборудования, а также сборно-разборных (легковозводимых) конструкций производится между периодами функционирования), расположенных на земельном (части земельного участка) и предназначенном для дополнительного обслуживания и обеспечения отдыха потребителей в стационарных предприятиях общественного питания, быстрого обслуживания;

Летние кафе (летние площадки) включаются в схему размещения нестационарных торговых объектов.

Схема размещения нестационарных торговых объектов в части летних кафе (летних площадок) должна содержать: тип нестационарного торгового объекта - летнее кафе (летняя площадка), местоположение, размер площади места размещения, период размещения.

В состав схемы размещения нестационарных торговых объектов в части сезонных (летних) кафе включаются:

Схема границ предполагаемого к использованию земельного участка на кадастровом плане территории, в масштабе 1:500.

Схема планировочной организации земельного участка, с указанием места размещения объекта в масштабе 1:500, выполненная на актуальной топографической основе, с учетом земельных участков стоящих на кадастровом учете и в соответствии с требованиями СП 82.13330.2016. Свод правил. Благоустройство территорий. АктуализированнаяредакцияСНиПIII-10-75"(утв.ПриказомМинстроя Россииот16.12.2016N972/пр).

Пояснительная записка для каждого объекта, входящего в схему.

Включение летних кафе (сезонных площадок) в схему размещения нестационарных торговых объектов осуществляется в соответствии с постановлением Администрации Семикаракорского района от 25.11.2021 N 1294 "Об утверждении Порядка согласования схемы размещения нестационарных торговых объектов на территории Семикаракорского района с уполномоченными органами»





2 ТРЕБОВАНИЯ К РАЗМЕЩЕНИЮ СЕЗОННЫХ КАФЕ (ЛЕТНИХ ПЛОЩАДОК) ПРИ СТАЦИОНАРНЫХХ ОБЪЕКТАХ ОБЩЕСТВЕННОГО ПИТАНИЯ

Размещение летних кафе (летних площадок) производится на любой период времени с 1 апреля по 31 октября в соответствии с размером площади места размещения, установленным схемой размещения нестационарных торговых объектов.

Хозяйствующий субъект, осуществляющий деятельность в предприятии общественного питания, выполняет:

Монтаж летнего кафе(летней площадки) - не ранее 15 марта.

Демонтаж сезонного (летнего) кафе - не позднее 15 ноября.

Летние кафе (летние площадки) должны непосредственно примыкать к предприятию общественного питания. Сезонные (летние) кафе могут быть разделены пешеходным тротуаром (проходом) на две части, при этом одна часть должна непосредственно примыкать к предприятию общественного питания.

Площадь сезонного (летнего) кафе не может превышать площадь предприятия общественного питания, при котором оно размещается.

Недопускается размещение сезонных (летних) кафе:

За пределами границ, установленных схемой размещения нестационарных торговых объектов.

В арках зданий, на газонах, цветниках, детских и спортивных площадках, площадках для отдыха, дощатых и других настилах над озелененными грунтовыми(незапечатанными) поверхностями.

На тротуарах и площадках, если свободная ширина прохода составляет менее 2,4 метра по основному ходу движения пешеходов.

На тротуарах и площадках, если свободная ширина прохода пешеходов в поперечном направлении составляет менее 1,5 метра от крайнего элемента оборудования летнего кафе (летней площадки) до края проезжей части (или до границ опор освещения, других опор, стволов деревьев, парковочной разметки автотранспорта или других выступающих элементов), в сложной дорожно-транспортной обстановке.

При необходимости выполнения ремонтных, профилактических и других работ на инженерных сетях, коммуникациях и иных объектах городской инфраструктуры, вовремя выполнения которых невозможно функционирование летнего кафе (летней площадки), Администрация Семикаракорского городского поселения за 14 дней до начала работ уведомляет хозяйствующий субъект, осуществляющий деятельность в стационарном предприятии общественного питания, о необходимости демонтажа конструкций сезонного (летнего) кафе (полностью либо частично) с указанием дат начала и окончания соответствующих работ.

Отдел архитектуры, градостроительства и земельно-имущественных отношений
Администрации Семикаракорского городского поселения

При необходимости проведения аварийных работ уведомление производится незамедлительно.

Хозяйствующий субъект, осуществляющий деятельность в стационарном предприятии общественного питания, обязан обеспечить возможность проведения соответствующих работ в указанный Администрацией Семикаракорского городского поселения период времени.

3 ТРЕБОВАНИЯ К ОБУСТРОЙСТВУ СЕЗОННЫХ КАФЕ ПРИ ПРЕДПРИЯТИЯХ ОБЩЕСТВЕННОГО ПИТАНИЯ

При обустройстве сезонно функционирующих летних кафе (летних площадок) могут использоваться сборно-разборные (легковозводимые) конструкции.

Элементами оборудования сезонных летних кафе
насти
ограж
прибо
контей
техно

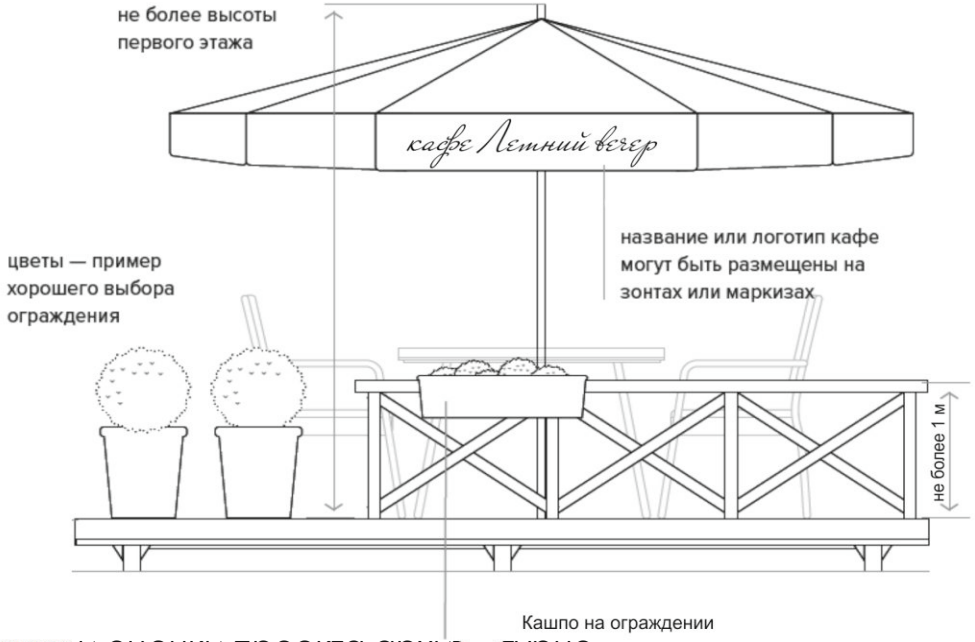

Д
(летне
архит
летне
архит
сезон
горс
с от
земе
Адм
посе

Критериями оценки проекта архитектурно-художественного решения сезонного летнего кафе (летней площадки) на соответствие внешнему архитектурно-художественному облику г. Семикаракорска являются:

- обеспечение сохранности внешнего архитектурно-художественного облика города;
- соответствие местоположения и эстетических характеристик сезонного летнего кафе (летней площадки) (тип используемого оборудования, его форма, параметры (размеры), пропорции,

колористическое решение, масштаб и др.) колористическому решению фасадов и стилистике объекта, в котором размещено соответствующее предприятие общественного питания, а также архитектурно-градостроительному решению окружающей застройки и особенностям благоустройства прилегающей территории;
- привязка размещаемого оборудования сезонного (летнего)кафекархитектурнымэлементамфасадовобъекта,вкоторомразмещенопредприятие общественного питания;
- соблюдение единой линии размещения крайних точек выступа элементов оборудования сезонных (летних) кафе относительно горизонтальной плоскости фасада.

Обустройство сезонных (летних) кафе осуществляется с учетом необходимости обеспечения его доступности для маломобильных групп населения (путем использования пандусов, поручней, специальных тактильных и сигнальных маркировок).

Обустройство сезонных (летних) кафе сборно-разборными (легковозводимыми) конструкциями не допускается в следующих случаях:

Конструкции не учитывают существующие архитектурные элементы декора здания, строения, сооружения: визуально частично или полностью перекрывают архитектурные элементы здания, строения, сооружения, проходят по оконными/или дверным проемам здания, строения, сооружения, элементы и способ крепления разрушают архитектурные элементы здания, строения, сооружения.

Отсутствуют элементы для беспрепятственного доступа маломобильных групп населения (пандусы, поручни, специальные тактильные и сигнальные маркировки).

Нарушается существующая система водоотведения (водослива) здания.

Опорные конструкции маркиз на фасаде здания, строения не должны размещаться за пределами помещения,

занимаемого стационарным предприятием общественного питания.

Высота зонтов не должна превышать высоту первого этажа здания, строения, занимаемого стационарным предприятием общественного питания.

Декоративное ограждение не должно превышать в высоту 90 см и не должно быть стационарным на период использования (должно легко демонтироваться).

Декоративные панели не должны превышать в высоту 90 см от нулевой отметки пола (настила).

4 ТРЕБОВАНИЯ К ЭКСПЛУАТАЦИИ СЕЗОННЫХ КАФЕ ПРИ ПРЕДПРИЯТИЯХ ОБЩЕСТВЕННОГО ПИТАНИЯ

Не допускается использование оборудования, эксплуатация которого связана с выделением острых запахов (шашлычных, чебуречных и других), в случае размещения сезонного (летнего) кафе при стационарном предприятии общественного питания, расположенном во встроенных и встроенно-пристроенных помещениях жилых зданий.

Не допускаются использование звуковоспроизводящих устройств и устройств звукоусиления, игра на музыкальных инструментах, пение, а также иные действия, нарушающие покой граждан и тишину, в ночное время с 23 часов до 7часов.

Не допускается использование осветительных приборов в близи окон жилых помещений в случае прямого попадания на окна световых лучей.

ЯРМАРКА НА ДОНУ

ТРЕБОВАНИЯ К РАЗМЕЩЕНИЮ ЯРМАРОК

Описание логотипа

Основная версия логотипа на русском языке в равнозначных цветовых решениях







Образец нанесения логотипа
на средства демонстрации товара



Описание логотипа

Минимальные расстояния между логотипом и другими графическими либо текстовыми объектами и между логотипом и границами документа.

X-высота логотипа

Расстояние между логотипом и ближайшими объектами либо границами документа должно составлять:
по горизонтали слева и справа-минимум 1/2x по вертикали сверху - минимум 1/2 x
по вертикали снизу-минимум 1/2x

При пропорциональном увеличении логотипа можно руководствоваться размером минимального расстояния до других объектов равному 1/2 высоты логотипа. Минимальная высота логотипа в печатной и сувенирной продукции

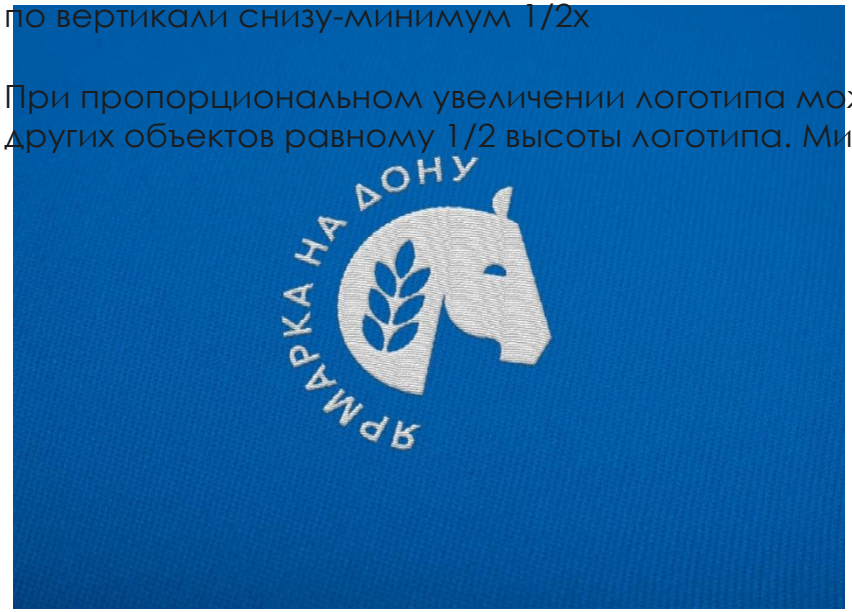

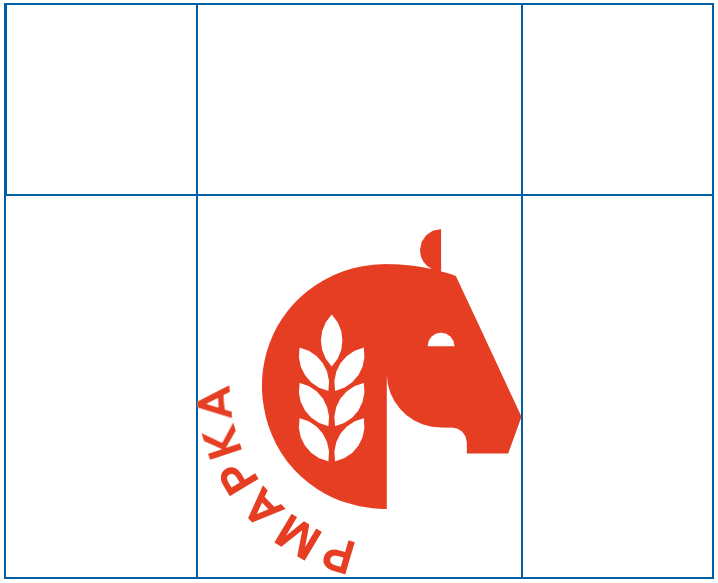

Образец
нанесения логотипа

Шрифты AaAa

Основной текстовый

Для набора больших блоков текста, а также в мелком кегле,

рекомендуется использовать шрифт Harmonia SansProCyr
в начертаниях Regular и SemiBold.

Для заголовков

Для крупного кегля и акцидентных надписей (заголовков)

AaAa

используем шрифт Nowie Vremena в начертаниях Regular
и Bold с разрядкой 100 pt.

ДОНСКАЯ ЯРМАРКА

За настроением и свежими фермерскими продуктами отправляйтесь на новогодние ярмарки в Семикаракорском городском поселении, которые открываются в декабре и работают все каникулы в январе. Ярмарки порадуют гостей не только вкусными натуральными продуктами от местных производителей, но и сувенирами ручной работы, одеждой и игрушками от лучших мастеров области.

Образец нанесения логотипа на упаковочный пакет



Цвета



Красный

CMYK0,86,88,1
RGB236,62,35
Web#EC3E23
PANTONE45-7C



Желтый

CMYK0,30,93,0
RGB255,188, 0
Web#FFBC00
PANTONE10-8C



Синий

CMYK92,61,0,0
RGB0,94,170
Web#005EAA
PANTONE106-16C

Образец размещения логотипа
и элементов оформления на рекламных конструкциях



Допустимое размещение на фоне

Допустимо использование логотипа
в рекламной коммуникации и социальных сетях
на фирменных желтом, красном, синем и
черном фонах. Также логотип разрешается
размещать в круге на любом фоне.



Недопустимое начертание логотипа

Недопустимо размещение на других цветах фона кроме фирменных, написание логотипа другим шрифтом, использование каких-либо эффектов на логотипе, деформацияп ропорций и изменение композиции.



Отдел архитектуры, градостроительства и земельно-имущественных отношений
Администрации Семикаракорского городского поселения

Образец выкладки товара



Недопустимое размещение на фоне

Запрещено использование логотипа на фонах без подложки. Не допускается размещение логотипа на ч/б, насыщенных или контрастных фонах.
Не желательно использование нечетких изображений или изображений











в низком разрешении.

Отдел архитектуры, градостроительства и земельно-имущественных отношений
Администрации Семикаракорского городского поселения

Образец размещения логотипа на фотографию



Монохромный вариант





Образец нанесения логотипа



Элементы оформления ярмарки





Отдел архитектуры, градостроительства и земельно-имущественных отношений
Администрации Семикаракорского городского поселения

Образец нанесения логотипа на торговое оборудование

Отдел архитектуры, градостроительства и земельно-имущественных отношений
Администрации Семикаракорского городского поселения

Образец применения логотипа в оформлении деловой документации



Отдел архитектуры, градостроительства и земельно-имущественных отношений
Администрации Семикаракорского городского поселения

Образец нанесения логотипа на фартук



Отдел архитектуры, градостроительства и земельно-имущественных отношений
Администрации Семикаракорского городского поселения

Образец нанесения логотипа на фартук



Методические рекомендации
по организации и проведению на территории Семикаракорского городского поселения постоянно действующих ярмарок

I. Общие положения

1. Настоящие методические рекомендации разработаны департаментом потребительского рынка Ростовской области в соответствии с с:

Федеральным законом от 28 декабря 2009 года № 381-ФЗ «Об основах государственного регулирования торговой деятельности в Российской Федерации»;

Федеральным законом от 2 января 2000 года № 29-ФЗ «О качестве и безопасности пищевых продуктов»;

Федеральным законом от 30 марта 1999 года № 52-ФЗ «О санитарно-эпидемиологическом благополучии населения»;

Указом Президента Российской Федерации от 22 февраля 1992 года № 179 «О видах продукции (работ, услуг) и отходов производства, свободная реализация которых запрещена»;

Законом Российской Федерации от 7 февраля 1992 года № 2300-1 «О защите прав потребителей»;

постановлением Правительства Российской Федерации от 19 января 1998 года № 55 «Об утверждении Правил продажи отдельных видов товаров, перечня товаров длительного пользования, на которые не распространяется требование покупателя о безвозмездном предоставлении ему

на период ремонта или замены аналогичного товара, и перечня непродовольственных товаров надлежащего качества, не подлежащих возврату или обмену на аналогичный товар других размера, формы, габарита, фасона, расцветки или комплектации»;

постановлением Правительства Ростовской области от 07.11.2013 № 681

«Об утверждении порядка организации ярмарок на территории Ростовской области и продажи товаров (выполнения работ, оказания услуг) на них»;

иными нормативными правовыми актами Российской Федерации в сфере обеспечения санитарно-эпидемиологического благополучия населения, безопасности, в том числе пожарной.

2. Целью настоящих Методических рекомендаций является:

оказание помощи в организации постоянно действующих ярмарок и соблюдении требований законодательства Российской Федерации;

формирование унифицированного подхода к проведению постоянно действующих ярмарок на территории Ростовской области путем установления общих правил, требований к обустройству площадки ярмарки, размещению и оборудованию мест для продажи товаров (выполнения работ, оказания услуг) на ярмарке, информационному обеспечению ярмарки и иных мероприятий, сопутствующих ее проведению;

повышение качества проведения ярмарок и расширение каналов сбыта продукции местных сельхоз товаропроизводителей.

3. Постоянно действующие ярмарки организуются на земельных участках, вошедших в перечень мест организации ярмарок на территории муниципального образования Ростовской области.

4. При организации постоянно действующей ярмарки могут использоваться павильоны, киоски, крытые металлоконструкции, сборно-разборные каркасно-тентовые конструкции, торговые прилавки для выкладки товаров.

5. Организатором постоянно действующей ярмарки могут выступать только юридические лица и индивидуальные предприниматели.

6. При осуществлении деятельности по продаже пищевых продуктов животного происхождения на постоянно действующей ярмарке должна быть обеспечена возможность непрерывного проведения ветеринарно-санитарной экспертизы.

7. Постоянно действующая ярмарка должна

иметь паспорт безопасности в случае ее включения в перечень торговых объектов (территорий), подлежащих категорированию в интересах их антитеррористической защиты, в соответствии с законодательством Российской Федерации

8. Организация постоянно действующей ярмарки осуществляется на основании нормативного правового акта органа местного самоуправления муниципального образования Ростовской области, в котором указано:

1) вид и тип ярмарки;
2) наименование организатора, его юридический и почтовый адрес, ИНН;
3) адрес проведения;
4) период проведения;
5) режим работы;
6) количество торговых мест;

7) необходимость соблюдения требований, установленных законодательством Российской Федерации в области защиты прав потребителей, обеспечения санитарно-эпидемиологического благополучия населения, пожарной безопасности, охраны окружающей среды, ветеринарии;

8) должностное лицо администрации муниципального образования, курирующего вопросы потребительского рынка, на которого возложен контроль за исполнение данного нормативного правового акта.

II. Обустройство площадки постоянно действующей ярмарки.

9. На площадке постоянно действующей ярмарки должно быть обеспечено твердое покрытие.

10. Входная группа должна быть оформлена с использованием вариантов оформления.

Отдел архитектуры, градостроительства и земельно-имущественных отношений
Администрации Семикаракорского городского поселения

11. На доступном для посетителей месте необходимо обеспечить размещение стенда со следующей информацией:

организатор постоянно действующей ярмарки;

информация о нормативном правовом акте, регламентирующим проведение постоянно действующей ярмарки;

ответственное за организацию постоянно действующей ярмарки лицо с контактами;

режим работы;

количество торговых мест;

схему размещения торговых мест;

номера телефонов контролирующих служб.

12. Размещение торговых мест должно быть выполнено в соответствии со схемой размещения торговых мест.

13. При обустройстве площадки постоянно

действующей ярмарки должны быть созданы все необходимые условия для беспрепятственного посещения ярмарки лицами с ограниченными возможностями здоровья.

14. Участники постоянно действующей ярмарки должны быть обеспечены доступом к электросети для подключения торгового оборудования. Также участники ярмарки вправе использовать собственные автономные источники энергоснабжения.

15. На площадке постоянно действующей ярмарки должна обеспечиваться уборка в период ее проведения и после окончания ее работы.

16. Площадка постоянно действующей ярмарки должна быть обеспечена контейнерами для ТБО и урнами, которые установлены в соответствии
с санитарными нормами и правилами. Вывоз мусора должен производится регулярно.

17. На постоянно действующей ярмарке должны быть созданы условия для соблюдения правил личной гигиены участниками ярмарки в период ее проведения.

18. На площадке постоянно действующей ярмарки должны быть обеспечены условия для соблюдения противопожарного и санитарного режима
ее деятельности.

19. При проведении постоянно действующей ярмарки в темное время суток площадка и торговые места должны быть освещены.

20. На площадке постоянно действующей ярмарки должны проводиться дезинфекционные и дератизационные работы в порядке, установленном санитарными нормами и правилами.

21. Постоянно действующая ярмарка должна быть обеспечена контрольными весами, аптечкой, огнетушителем, книгой жалоб и предложений.

III. Общие требования к оснащению торгового места

22. Торговые места предоставляются юридическим лицам, индивидуальным предпринимателям, а также гражданам (в том числе гражданам - главам крестьянских (фермерских) хозяйств, членам таких хозяйств, гражданам, ведущим личные подсобные хозяйства или занимающимся садоводством, огородничеством, животноводством).

23. Торговые места на постоянно действующей ярмарке предоставляются участникам ярмарки на основании договора, который предусматривает права и обязанности сторон, в порядке, определяемом организатором ярмарки.

24. Размер платы за предоставление мест для

продажи товаров, а также за оказание услуг, связанных с обеспечением торговли (уборка территории, проведение ветеринарно-санитарной экспертизы и другие услуги), определяется организатором с учетом необходимости компенсации затрат на организацию ярмарки и продажи товаров (выполнения работ, оказания услуг) на ней.

25. Организатору постоянно действующей ярмарки необходимо предусмотреть выделение для граждан, ведущих личные подсобные хозяйства или занимающихся садоводством, огородничеством, животноводством, бесплатных торговых мест не менее 10% от общего количества торговых мест на ярмарке.

26. Оборудование торговых мест.

26.1. На постоянно действующей ярмарке могут использоваться следующие виды торгового оборудования:

киоски;

павильоны;

крытые металлоконструкции;

сборно-разборные каркасно-тентовые конструкции;

палатки;

торговые столы для выкладки товаров.

26.2. Торговые места должны быть оборудованы стеллажами, поддонами или подтоварниками для размещения товарного запаса.

26.3. Ярмарочная площадка и торговые места на ней должны быть оформлены в соответствии с установленными Дизайн-концепцией требованиями.

26.3. Торговые места по реализации продовольственных и непродовольственных товаров должны быть раздельными.

26.4. При реализации отдельных видов скоропортящихся товаров (молочная, мясная, рыбная и т.п. продукция животного происхождения) участникам ярмарки необходимо обеспечить соблюдение температурного режима и использование холодильного оборудования.

26.5. При продаже развесного товара участник постоянно действующей ярмарки должен иметь весоизмерительные приборы в исправном состоянии, иметь ненарушенные пломбы и документ, подтверждающий факт поверки.

26.6. На каждый вид товара должен быть размещен ценник, оформленный в соответствии с установленными требованиями.

26.6. Участники постоянно действующей ярмарки должны иметь бейджис информацией о номере торгового места, согласно схемы, и

продавце.

26.7. На торговом месте должны быть обеспечены надлежащие условия труда работников в соответствии с законодательством в сфере охраны труда, санитарными правилами и гигиеническими нормативами.

Методические рекомендации
по организации и проведению на территории Семикаракорского городского поселения праздничных и тематических ярмарок

I.Общие положения

1.Настоящие методические рекомендации разработаны департаментом потребительского рынка Ростовской области в соответствии с:

Федеральным законом от 28 декабря 2009 года № 381-ФЗ «Об основах государственного регулирования торговой деятельности Российской Федерации»;

Федеральным законом от 2 января 2000 года № 29-ФЗ «О качестве и безопасности пищевых продуктов»;

Федеральным законом от 30 марта 1999 года № 52-ФЗ «О санитарно-эпидемиологическом благополучии населения»;

Указом Президента Российской Федерации от 22 февраля 1992 года № 179 «О видах продукции (работ, услуг) и отходов производства, свободная реализация которых запрещена»;

Законом Российской Федерации от 7 февраля 1992 года № 2300-1 «О защите прав потребителей»;

постановлением Правительства Российской Федерации от 19 января 1998 года № 55 «Об утверждении Правил продажи отдельных видов товаров, перечня товаров длительного пользования, на которые не распространяется требование покупателя о безвозмездном предоставлении ему на период ремонта или замены аналогичного товара, и перечня непродовольственных товаров надлежащего качества, не подлежащих возврату или обмену на аналогичный товар других размера, формы, габарита, фасона, расцветки или комплектации»;

Отдел архитектуры, градостроительства и земельно-имущественных отношений
Администрации Семикаракорского городского поселения

постановлением Правительства Ростовской области от 07.11.2013 № 681
«Об утверждении порядка организации ярмарок на территории Ростовской области и продажи товаров (выполнения работ, оказания услуг) на них»;

иными нормативными правовыми актами Российской Федерации в сфере обеспечения

санитарно-эпидемиологического благополучия населения, безопасности, в том числе пожарной.

1. Целью настоящих Методических рекомендаций является:

оказание помощи в организации праздничных и тематических ярмарок и соблюдении требований законодательства Российской Федерации;

формирование единого подхода к проведению праздничных и тематических ярмарок на территории Ростовской области путем установления общих правил, требований к обустройству площадки ярмарки, размещению и оборудованию мест для продажи товаров (выполнения работ, оказания услуг) на ярмарке, информационному обеспечению ярмарки и иных мероприятий, сопутствующих ее проведению;

повышение качества проведения ярмарок и расширение каналов сбыта продукции местных сельхозтоваропроизводителей.

2. Праздничные и тематические ярмарки организуются на земельных участках, вошедших в перечень мест организации ярмарок на территории муниципального образования Ростовской области.

3. Организатором праздничных и тематических ярмарок могут выступать органы местного самоуправления муниципального образования Ростовской области,юридические лица и индивидуальные предприниматели.

4. К праздничным и тематическимотносятся ярмаркам, проведение которых приурочено к государственным, религиозным праздникам, памятным датам, а также к общественно значимым и культурным событиям, спортивно-массовым и иным мероприятиям. раздничные ярмарки организуются в дни, предшествующие и (или) совпадающие с праздниками или памятными датами. Продолжительность праздничных и тематических ярмарок не должна превышать 7 дней подряд в течение одного календарного месяца, за исключением проведения ярмарок в предпасхальные и пасхальные дни, а также предновогодние дни (торговля елками, соснами и букетами из них, новогодними промышленными товарами: елочными игрушками и украшениями, гирляндами, мишурой, хлопушками, карнавальными масками и костюмами для детей, сувенирами), период проведения которых

увеличивается до 20 календарных дней подряд.

5. Организация праздничных и тематических ярмарок осуществляется на основании нормативного правового акта органа местного самоуправления муниципального образования Ростовской области, в котором указано:

1) вид и тип ярмарки;
2) наименование организатора, его юридический и почтовый адрес, ИНН;
3) адрес проведения;
4) период проведения;
5) режим работы;
6) количество торговых мест;
7) необходимость соблюдения требований, установленных законодательством Российской Федерации в области защиты прав потребителей, обеспечения санитарно-эпидемиологического благополучия населения, пожарной безопасности, охраны окружающей среды, ветеринарии;
8) должностное лицо администрации муниципального образования, курирующего вопросы потребительского рынка, на которого возложен контроль за исполнение данного нормативного правового акта.

II. Обустройство площадки праздничных и тематических ярмарок

8. На площадке праздничных и тематических ярмарок должно быть обеспечено твердое покрытие.

9. Входная группа должна быть оформлена с использованием вариантов оформления, согласноДизайн-концепции. В случае проведения тематической ярмарки могут использоваться средства наружной рекламы с указанием тематики ярмарочного мероприятия и использованием элементов, выполненных в соответствии со стилистикой и цветовой гаммой.

10. В качестве конструкций для входной группы могут использоваться стационарные и нестационарные виды наружной рекламы:

штендер (напольная конструкция, устанавливаемая непосредственно перед входом в место продаж или указывающие направление к нему);

переносныерекламные конструкции (временные средства наружной рекламы, перемещаемые работником без использования технических средств);

баннер (графическое изображение рекламного характера, размещаемое для информирования и привлечения клиентов);

растяжки, транспаранты (информационные полотна, размещаемые рядом с местом проведения мероприятия).

Также средства наружной рекламы могут размещаться на ограждениях ярмарочной площадки.

11. На доступном для посетителей месте необходимо обеспечить размещение стенда, со следующей информацией:

организатор ярмарки;

информация о нормативном правовом акте, регламентирующим проведение праздничной и тематической ярмарок;

режим работы;

ответственное за организацию праздничной и тематической ярмарок лицо с контактами;

количество торговых мест;

схема размещения торговых мест;

номера телефонов контролирующих служб.

12. Размещение торговых мест должно быть выполнено в соответствии со схемой размещения торговых мест.

13. При обустройстве площадки ярмарки должны быть созданы все необходимые условия для беспрепятственного посещения ярмарки лицами с ограниченными возможностями здоровья.

14. Участники праздничной и тематической ярмарок должны быть обеспечены доступом к электросети для подключения торгового оборудования. Также участники ярмарки вправе использовать собственные автономные источники энергоснабжения.

15. На площадке праздничной и тематической ярмарок должна обеспечиваться уборка в период ее проведения и после окончания ее работы.

16. Площадка ярмарки должна быть обеспечена контейнерами для ТБО и урнами, которые установлены в соответствии с санитарными нормами и правилами. Вывоз мусора должен производится регулярно.

17. На праздничной и тематической ярмарках должны быть созданы условия для соблюдения правил личной гигиены участниками ярмарки в период ее проведения.

18. На площадке ярмарки должны быть обеспечены условия я соблюдения противопожарного и санитарного режима ее еятельности.

19. При проведении праздничных и тематических ярмарок в темное время суток площадка и торговые места должны быть освещены.

20. Ярмарка должна быть обеспечена контрольными весами (в случае реализации весового товара), аптечкой, огнетушителем, книгой жалоб и предложений.

III. Предоставление торговых мест на праздничной и тематической ярмарках

22. Торговые места предоставляются юридическим лицам, индивидуальным предпринимателям, а также гражданам (в том числе гражданам - главам крестьянских (фермерских) хозяйств, членам таких хозяйств, гражданам, ведущим личные подсобные хозяйства или занимающимся садоводством, огородничеством, животноводством) на основании договора, который предусматривает права и обязанности сторон, в порядке, определяемом организатором ярмарки.

23. Размер платы за предоставление мест для продажи товаров,а также за оказание услуг, связанных с обеспечением торговли (уборка территории, проведение ветеринарно-санитарной экспертизы и другие услуги), определяется организатором с учетом необходимости компенсации затрат на организацию ярмарки и продажи товаров (выполнения работ, оказания услуг) на ней.

24. Организатору праздничной и тематической ярмарок необходимо предусмотреть выделение для граждан, ведущих личные подсобные хозяйства или занимающихся садоводством, огородничеством, животноводством, бесплатных торговых мест не менее 10% от общего количества торговых мест на ярмарке.

21. В случае, если организатором праздничных и тематических ярмарок выступает орган местного самоуправления, торговые места участникам ярмарки предоставляются бесплатно.

IV. Оборудование мест для продажи товаров (выполнения работ, оказания услуг)

25. На праздничной и тематической ярмарках могут использоваться следующие

виды оборудования:

крытые металлоконструкции;

сборно-разборные каркасно-тентовые конструкции;

палатки;

торговые столы;

торговые прилавки для выкладки товаров.

26. На крытых металлоконструкциях и сборно-разборных каркасно-тентовых конструкциях могут размещаться маркизы (козырьки и навесы с нанесенной на них рекламной информацией и состоящие из элементов крепления к зданию, каркаса и информационного поля, выполненного на мягкой или жесткой основе) с использованием элементов оформления согласно Дизайн-концепции.

27. При реализации отдельных видов скоропортящихся товаров (молочная, мясная, рыбная и т.п. продукция) участникам рекомендуется использовать холодильное оборудование.

28. При продаже развесного товара участник ярмарки должен иметь весоизмерительные приборы в исправном состоянии, иметь ненарушенные пломбы и документ, подтверждающий факт поверки.

29. На все реализуемые товары должны быть установлены ценники единого образца согласно пункту 4 приложения.

30. Участники праздничной и тематической ярмарок должны иметь бейджис информацией о номере торгового места, согласно схемы, и продавце.

31. На торговом месте должны быть обеспечены надлежащие условия труда работников в соответствии с законодательством в сфере охраны труда, санитарными правилами и гигиеническими нормативами.

Методические рекомендации
по организации и проведению на территории Семикаракорского городского поселения сезонных ярмарок (за исключением сезонных сельскохозяйственных ярмарок вдоль автодорог, проходящих по территории Семикаракорского городского поселения)

I. Общие положения

1.Настоящие методические рекомендации разработаны департаментом потребительского рынка Ростовской области в соответствии с:

Федеральным законом от 28 декабря 2009 года № 381-ФЗ «Об основах государственного регулирования торговой деятельности в Российской Федерации»;

Федеральным законом от 2 января 2000 года № 29-ФЗ «О качестве и безопасности пищевых продуктов»;

Федеральным законом от 30 марта 1999 года № 52-ФЗ «О санитарно-эпидемиологическом благополучии населения»;

Указом Президента Российской Федерации от 22 февраля 1992 года № 179 «О видах продукции (работ, услуг) и отходов производства, свободная реализация которых запрещена»;

Законом Российской Федерации от 7 февраля 1992 года № 2300-1 «О защите прав потребителей»;

постановлением Правительства Российской Федерации от 19 января 1998 года № 55 «Об утверждении Правил продажи отдельных видов товаров, перечня товаров

длительного пользования, на которые не распространяется требование покупателя о безвозмездном предоставлении ему на период ремонта или замены аналогичного товара, и перечня

непродовольственных товаров надлежащего качества, не подлежащих возврату или обмену на аналогичный товар других размера, формы, габарита, фасона, расцветки или комплектации»;

постановлением Правительства Ростовской области от 07.11.2013 № 681 «Об утверждении порядка организации ярмарок на территории Ростовской области и продажи товаров (выполнения работ, оказания услуг) на них»;

иными нормативными правовыми актами Российской Федерации в сфере обеспечения санитарно-эпидемиологического благополучия населения, безопасности, в том числе пожарной.

9) Целью настоящих Методических рекомендаций является:

оказание помощи в организации сезонных ярмарок и соблюдении требований законодательства Российской Федерации;

формирование единого подхода к проведению сезонных ярмарок на территории Ростовской области путем установления общих правил, требований к обустройству площадки ярмарки, размещению и оборудованию мест для продажи товаров (выполнения работ, оказания услуг) на ярмарке, информационному обеспечению ярмарки и иных мероприятий, сопутствующих ее проведению;

повышение качества проведения ярмарок и расширение каналов сбыта продукции местных сельхозтоваропроизводителей.

10) Сезонные ярмарки организуются на земельных участках, вошедших в перечень мест организации ярмарок на территории муниципального образования Ростовской области.

11) Организатором сезонных ярмарок могут выступать органы местного самоуправления муниципального образования Ростовской области, юридические лица и индивидуальные предприниматели.

12) Сезонные ярмарки организуются в целях реализации сезонного вида товаров (выполнения сезонных работ, оказания сезонных услуг), проведение которых приурочено к определенным периодам, временам года, сезонам. Продолжительность проведения сезонных ярмарок, проводимых на одном и том же месте, не должна превышать 90 дней в году.

13) При организации сезонной ярмарки могут использоваться крытые металлоконструкции, сборно-разборные каркасно-тентовые конструкции, палатки, торговые прилавки для выкладки товаров.

14) Организация сезонной ярмарки осуществляется на основании нормативного правового акта органа местного самоуправления муниципального образования Ростовской области, в котором указано:

1) вид и тип ярмарки;
2) наименование организатора, его юридический и почтовый адрес, ИНН;
3) адрес проведения;
4) период проведения;
5) режим работы;
6) количество торговых мест;
7) необходимость соблюдения требований, установленных законодательством Российской Федерации в области защиты прав потребителей, обеспечения санитарно-эпидемиологического благополучия населения, пожарной безопасности, охраны окружающей среды, ветеринарии;
8) должностное лицо администрации муниципального образования, курирующего вопросы потребительского рынка, на которого возложен контроль за исполнение данного нормативного правового акта.

II.Обустройство площадки сезонной ярмарки

8. На площадке сезонной ярмарки должно быть обеспечено твердое покрытие.

9. Входная группа должна быть оформлена с использованием вариантов оформления, согласно Дизайн концепции.

10. В качестве конструкций для входной группы могут использоваться стационарные и нестационарные виды наружной рекламы:

биллборд(рекламный щит большого размера, представляющий собой раму, обитую листами оцинкованной стали или фанеры,

покрытую атмосфероустойчивыми составами, закреплённую на опоре);

штендер (напольная конструкция, устанавливаемая непосредственно перед входом в место продаж или указывающие направление к нему);

переносные рекламные конструкции (временные средства наружной рекламы, перемещаемые работником без использования технических средств);

баннер (графическое изображение рекламного характера, размещаемое для информирования и привлечения клиентов);

растяжки, транспаранты (информационные полотна, размещаемые рядом с местом проведения мероприятия).

Также средства наружной рекламы могут размещаться на ограждениях ярмарочной площадки.

11. На доступном для посетителей месте необходимо обеспечить размещение стенда, согласно со следующей информацией:

организатор сезонной ярмарки;

информация о нормативном правовом акте, регламентирующим проведение сезонной ярмарки;

режим работы;

ответственное за организацию сезонной ярмарки лицо с контактами;

количество торговых мест; схема размещения торговых ме ст;

номера телефонов контролирующих служб.

12. Размещение торговых мест должно быть выполнено в соответствии со схемой размещения торговых мест.

13. При обустройстве площадки сезонной ярмарки должны быть созданы все необходимые условия для беспрепятственного посещения ярмарки лицами с ограниченными возможностями здоровья.

14. Участники сезонной ярмарки должны быть обеспечены доступом к электросети для подключения торгового оборудования. Также участники ярмарки вправе использовать собственные автономные источники энергоснабжения.

15. На площадке сезонной ярмарки должна обеспечиваться уборка в период ее проведения и после окончания ее работы.

16. Площадка сезонной ярмарки должна быть обеспечена контейнерами для ТБО и урнами, которые установлены в соответствии с санитарными нормами и правилами. Вывоз мусора должен производится регулярно.

17. На сезонной ярмарке должны быть

созданы условия для соблюдения правил личной гигиены участниками ярмарки в период ее проведения.

18. На площадке сезонной ярмарки должны быть обеспечены условия для соблюдения противопожарного и санитарного режима ее деятельности.

19. При проведении сезонной ярмарки в темное время суток площадка и торговые места должны быть освещены.

20. Сезонная ярмарка должна быть обеспечена контрольными весами (в случае реализации весового товара), аптечкой, огнетушителем, книгой жалоб и предложений.

III .Предоставление торговых мест на сезонной ярмарке

21. Торговые места предоставляются юридическим лицам, индивидуальным предпринимателям, а также гражданам (в том числе гражданам - главам крестьянских (фермерских) хозяйств, членам таких хозяйств, гражданам, ведущим личные подсобные хозяйства или занимающимся садоводством, огородничеством, животноводством) на основании договора, который предусматривает права и обязанности сторон, в порядке, определяемом организатором ярмарки.

22. Размер платы за предоставление мест для продажи товаров, а также за оказание услуг, связанных с обеспечением торговли (уборка территории, проведение ветеринарно-санитарной экспертизы и другие услуги), определяется организатором с учетом необходимости компенсации затрат на организацию ярмарки и продажи товаров (выполнения работ, оказания услуг) на ней.

23. Организатору сезонной ярмарки предусмотреть выделение для граждан, ведущих личные подсобные хозяйства или занимающихся садоводством, огородничеством, животноводством, бесплатных торговых мест.

24. В случае, если организатором сезонной ярмарки выступает орган местного самоуправления, торговые места участникам ярмарки предоставляются бесплатно.

IV. Оборудование мест для продажи товаров

(выполнения работ,
оказания услуг)

25. На сезонной ярмарке могут использоваться следующие виды оборудования:

крытые металлоконструкции; сборно-разборные каркасно-тентовые конструкции;

палатки;

торговые столы;

торговые прилавки для выкладки товаров.

26. На крытых металлоконструкциях и сборно-разборных каркасно-тентовых конструкциях могут размещаться маркизы (козырьки и навесы с нанесенной на них рекламной информацией и состоящие из элементов крепления к зданию, каркаса и информационного поля, выполненного на мягкой или жесткой основе) с использованием элементов оформления согласно Дизайн-концепции.

27. При реализации отдельных видов скоропортящихся товаров (молочная, мясная, рыбная и т.п. продукция) участникам рекомендуется использовать холодильное оборудование.

28. При продаже развесного товара участник сезонной ярмарки должен иметь весоизмерительные приборы в исправном состоянии, иметь ненарушенные пломбы и документ, подтверждающий факт поверки.

29. На все реализуемые товары должны быть установлены ценники единого образца согласно пункту 5 приложения.

30. Торговые столы, прилавки должны быть покрыты скатертями единого образца.

31. Участники сезонной ярмарки должны иметь бейджи с информацией о номере торгового места, согласно схемы, и продавце.

32. На торговом месте должны быть обеспечены надлежащие условия труда работников в соответствии с законодательством в сфере охраны труда, санитарными правилами и гигиеническими нормативами.

Методические рекомендации по организации и проведению на территории Семикаракорского городского поселения ярмарок выходного дня

I. Общие положения

1.Настоящие методические рекомендации разработаны департаментом потребительского рынка Ростовской области в соответствии с:

Федеральным законом от 28 декабря 2009 года № 381-ФЗ «Об основах государственного

регулирования торговой деятельности в Российской Федерации»;

Федеральным законом от 2 января 2000 года № 29-ФЗ «О качестве и безопасности пищевых продуктов»;

Федеральным законом от 30 марта 1999 года № 52-ФЗ «О санитарно-эпидемиологическом благополучии населения»;

Указом Президента Российской Федерации от 22 февраля 1992 года № 179 «О видах продукции (работ, услуг) и отходов производства, свободная реализация которых запрещена»;

Законом Российской Федерации от 7 февраля 1992 года № 2300-1 «О защите прав потребителей»;

постановлением Правительства Российской Федерации от 19 января 1998 года № 55 «Об утверждении Правил продажи отдельных видов товаров, перечня товаров длительного пользования, на которые не распространяется требование покупателя о безвозмездном предоставлении ему на период ремонта или замены аналогичного товара, и перечня непродовольственных товаров надлежащего качества, не подлежащих возврату или обмену на аналогичный товар других размера, формы, габарита, фасона, расцветки или комплектации»;

постановлением Правительства Ростовской области от 07.11.2013 № 681 «Об утверждении порядка организации ярмарок а территории Ростовской области и продажи товаров (выполнения работ, оказания услуг) на них»;

иными нормативными правовыми актами Российской Федерации в сфере обеспечения санитарно-эпидемиологического благополучия населения, безопасности, в том числе пожарной.

2.Целью настоящих Методических рекомендаций является:

оказание помощи в организации ярмарок выходного дня и соблюдении требований законодательства Российской Федерации;

формирование единого подхода к проведению ярмарок выходного дня на территории Ростовской области путем установления общих правил, требований к обустройству площадки ярмарки, размещению и оборудованию мест для продажи товаров (выполнения работ, оказания услуг) на ярмарке, информационному обеспечению ярмарки и иных мероприятий, сопутствующих ее

проведению;

повышение качества проведения ярмарок и расширение каналов сбыта продукции местных сельхоз товаропроизводителей.

8) ярмарки выходного дня организуются на земельных участках, вошедших в перечень мест организации ярмарок на территории муниципального образования Ростовской области.

3.Организатором ярмарок выходного дня могут выступать органы местного самоуправления муниципального образования Ростовской области, юридические лица и индивидуальные предприниматели.

4.Проведение ярмарок выходного дня приурочено к выходным дням и проводятся в пятницу и (или) субботу, и (или) воскресенье.

5.При организации ярмарки выходного дня могут использоваться крытые металлоконструкции, сборно-разборные каркасно-тентовые конструкции, палатки, торговые прилавки для выкладки товаров, мобильные торговые объекты.

6.Организация ярмарки выходного дня осуществляется на основании нормативного правового акта органа местного самоуправления муниципального образования Ростовской области, в котором указано:

1) вид и тип ярмарки;
2) наименование организатора, его юридический и почтовый адрес, ИНН;
3) адрес проведения;
4) период проведения;
5) режим работы;
6) количество торговых мест;
7) необходимость соблюдения требований, установленных законодательством Российской Федерации в области защиты прав потребителей, обеспечения санитарно-эпидемиологического благополучия населения, пожарной безопасности, охраны окружающей среды, ветеринарии;

12) должностное лицо администрации муниципального образования, курирующего вопросы потребительского рынка, на которого возложен контроль за исполнение данного нормативного правового акта.

II. Обустройство площадки ярмарки выходного дня

7. На площадке ярмарки выходного дня должно быть обеспечено твердое покрытие.

8. Входная группа должна быть оформлена с использованием вариантов оформления, согласно пункту 1 приложения.

9. В качестве конструкций для входной группы могут использоваться стационарные и нестационарные виды наружной рекламы:

билборд(рекламный щит большого размера, представляющий собой раму, обитую листами оцинкованной стали или фанеры, покрытую атмосфероустойчивыми составами, закреплённую на опоре);

штендер (напольная конструкция, устанавливаемая непосредственно перед входом в место продаж или указывающие направление к нему);

переносные рекламные конструкции (временные средства наружной рекламы, перемещаемые работником без использования технических средств);

баннер (графическое изображение рекламного характера, размещаемое для информирования и привлечения клиентов);

растяжки, транспаранты (информационные полотна, размещаемые рядом с местом проведения мероприятия).

Также средства наружной рекламы могут размещаться на ограждениях ярмарочной площадки.

10. На доступном для посетителей месте необходимо обеспечить размещение стенда, согласно пункту 4 приложения, со следующей информацией:

организатор ярмарки выходного дня;

информация о нормативном правовом акте, регламентирующим проведение ярмарки выходного дня;

режим работы;

ответственное за организацию ярмарки выходного дня лицо с контактами;

количество торговых мест;

схема размещения торговых мест;

номера телефонов контролирующих служб.

11. Размещение торговых мест должно быть выполнено в соответствии со схемой размещения торговых мест.

12. При обустройстве площадки ярмарки должны быть созданы все необходимые условия для беспрепятственного посещения ярмарки лицами

с ограниченными возможностями здоровья.

13. Участники ярмарки выходного дня должны быть обеспечены доступом к электросети для подключения торгового

оборудования. Также участники ярмарки вправе использовать собственные автономные источники энергоснабжения.

14. На площадке ярмарки выходного дня должна обеспечиваться уборка в период ее проведения и после окончания ее работы.

15. Площадка ярмарки выходного дня должна быть обеспечена контейнерами для ТБО и урнами, которые установлены в соответствии с санитарными нормами и правилами. Вывоз мусора должен производится регулярно.

16. На ярмарке выходного дня должны быть созданы условия для соблюдения правил личной гигиены участниками ярмарки в период ее проведения.

17. На площадке ярмарки выходного дня должны быть обеспечены условия для соблюдения противопожарного и санитарного режима ее деятельности.

18. При проведении ярмарки выходного дня в темное время суток площадка и торговые места должны быть освещены.

19. Ярмарка выходного дня должна быть обеспечена контрольными весами (в случае реализации весового товара), аптечкой, огнетушителем, книгой жалоб и предложений.

III.Предоставление торговых мест на ярмарке выходного дня

20. Торговые места предоставляются юридическим лицам, индивидуальным предпринимателям, а также гражданам (в том числе гражданам - главам крестьянских (фермерских) хозяйств, членам таких хозяйств, гражданам, ведущим личные подсобные хозяйства или занимающимся садоводством, огородничеством, животноводством) на основании договора, который предусматривает права и обязанности сторон, в порядке, определяемом организатором ярмарки.

21. Размер платы за предоставление мест для продажи товаров,а также за оказание услуг, связанных с обеспечением торговли (уборка территории, проведение ветеринарно-санитарной экспертизы и другие услуги), определяется организатором с учетом необходимости компенсации затрат на организацию ярмарки и продажи товаров (выполнения работ, оказания услуг) на ней.

22. Организатору ярмарки выходного дня предусмотреть выделение для граждан,

ведущих личные подсобные хозяйства или занимающихся садоводством, огородничеством, животноводством, бесплатных торговых мест не менее 10% от общего количества торговых мест на ярмарке.

23. В случае, если организатором ярмарки выходного дня выступает орган местного самоуправления, торговые места участникам ярмарки предоставляются бесплатно.

IV. Оборудование мест для продажи товаров (выполнения работ, оказания услуг)

24. На ярмарке выходного дня могут использоваться следующие виды оборудования:

крытые металлоконструкции;

сборно-разборные каркасно-тентовые конструкции;

палатки;

торговые столы;

торговые прилавки для выкладки товаров.

25. На крытых металлоконструкциях и сборно-разборных каркасно-тентовых конструкциях могут размещаться маркизы (козырьки и навесы с нанесенной на них рекламной информацией и состоящие из элементов крепления к зданию, каркаса и информационного поля, выполненного на мягкой или жесткой основе) с использованием элементов оформления согласно пункту 3 приложения.

26. При реализации отдельных видов скоропортящихся товаров (молочная, мясная, рыбная и т.п. продукция) участникам рекомендуется использовать холодильное оборудование.

27. При продаже развесного товара участник ярмарки выходного дня должен иметь весоизмерительные приборы в исправном состоянии, иметь ненарушенные пломбы и документ, подтверждающий факт поверки.

28. На все реализуемые товары должны быть установлены ценники единого образца согласно пункту 5 приложения.

29. Торговые столы, прилавки должны быть покрыты скатертями единого образца.

30. Участники ярмарки выходного дня должны иметь бейджис информацией о номере торгового места, согласно схемы, и продавце.

31. На торговом месте должны быть

обеспечены надлежащие условия труда работников в соответствии с законодательством в сфере охраны труда, санитарными правилами и гигиеническими нормативами.

Методические рекомендации по организации и проведению сезонных сельскохозяйственных ярмарок вдоль автодорог, проходящих по территории Семикаракорского городского поселения

I. Общие положения

1. Методические рекомендации по организации и проведению сезонных сельскохозяйственных ярмарок вдоль автодорог на территории Семикаракорского городского поселения (далее Методические рекомендации) разработаны в целях упорядочения придорожной торговли, повышения качества торгового обслуживания населения, создания безопасных условий для участников дорожного движения, обеспечения граждан качественными и безопасными товарами, поддержки местных сельхоз товаропроизводителей в реализации собственной продукции.

2. В рекомендациях приняты следующие используемые в нормативных документах и специальной технической литературе термины и определения:

объекты придорожной торговли — специально оборудованные места для сезонной реализации сельхозпродукции;

полоса отвода автомобильной дороги земельные участки (независимо от категории земель), которые предназначены для размещения конструктивных элементов автомобильной дороги, дорожных сооружений и на которых располагаются или могут располагаться объекты дорожного сервиса;

придорожные полосы автомобильной дороги — территории, которые прилегают с обеих сторон к полосе отвода автомобильной дороги и в границах которых устанавливается особый режим

использования земельных участков (частей земельных участков) в целях обеспечения требований безопасности дорожного движения, а также нормальных условий реконструкции, капитального ремонта, ремонта, содержания автомобильной дороги, ее сохранности с учетом перспектив развития автомобильной дороги.

II. Основные требования к размещению и оформлению объектов придорожной торговли

3. Размещение объектов придорожной торговли рекомендуется осуществлять на полосах отвода и придорожных полосах автомобильных дорог, а также на примыкающих к ним земельных участках.

4. Размещение объектов придорожной торговли не должно снижать пропускную способность, ухудшать видимость на автомобильной дороге и другие условия обеспечения безопасности движения и эксплуатации этой дороги и расположенных на ней сооружений, создавать угрозу безопасности населения, экологической, санитарно-эпидемиологической и пожарной безопасности.

5. Объекты придорожной торговли должны быть выполнены в едином архитектурно-конструктивном и цветовом решении.

6. Площадки, находящиеся в границах территории муниципального образования Ростовской области, на которых расположены объекты придорожной торговли, должны быть утверждены нормативно-правовыми актами муниципального образования Ростовской области и внесены в Перечень мест организации ярмарок на территории Ростовской области.

7. Установка объектов придорожной торговли для реализации сельскохозяйственной продукции носит сезонный характер и ограничивается сроком с 1 апреля до 15 ноября. В оставшийся период конструкции объектов придорожной торговли подлежат демонтажу.

8. Изготовление объекта придорожной торговли осуществляется за счет организатора ярмарки либо за счет продавца-участника ярмарки.

9. Объект придорожной торговли представляет собой конструкцию, состоящую из не менее трех торговых секций.

10. Содержание объекта придорожной торговли в соответствии с требованиями, предусмотренными законодательством Российской Федерации в области обеспечения санитарно-эпидемиологического благополучия населения, пожарной безопасности, охраны окружающей среды, ветеринарии, итребованиями, предъявляемыми к продаже отдельных видов товаров, осуществляется владельцем объекта придорожной торговли и за его счет.

III. Требования, предъявляемые к объектам придорожной торговли для реализации сельскохозяйственной продукции, их установке

11. Объекты придорожной торговли для реализации сельскохозяйственной продукции (далее - торговые секции) разработаны для применения на территории сезонных придорожных площадок для реализации сельскохозяйственной продукции.

12. Каркас торговой секции собирается из металлоконструкций, окрашенных в сигнальный синий цвет RAL 5005. Покрытие кровли из металлопрофильного листа синего цвета. Стойки сечением 70х70 мм. Элементы металлических связей сечением 40х30 мм.

13. Для ограждения секций предполагается применение металлопрофильного листа синего цвета с высотой гофры до 1 см, в соответствии с размерами, указанными на чертежах.

14. В основании каждой секции (внутри) укладывается настил из строганных досок толщиной не менее 25 мм. Перед каждым прилавком укладывается настил шириной 2 м.

15. Для реализации овощей и фруктов предлагается 2 варианта планировки торговых секций.

1-й вариант планировки торговой секции для торговли овощами и фруктами

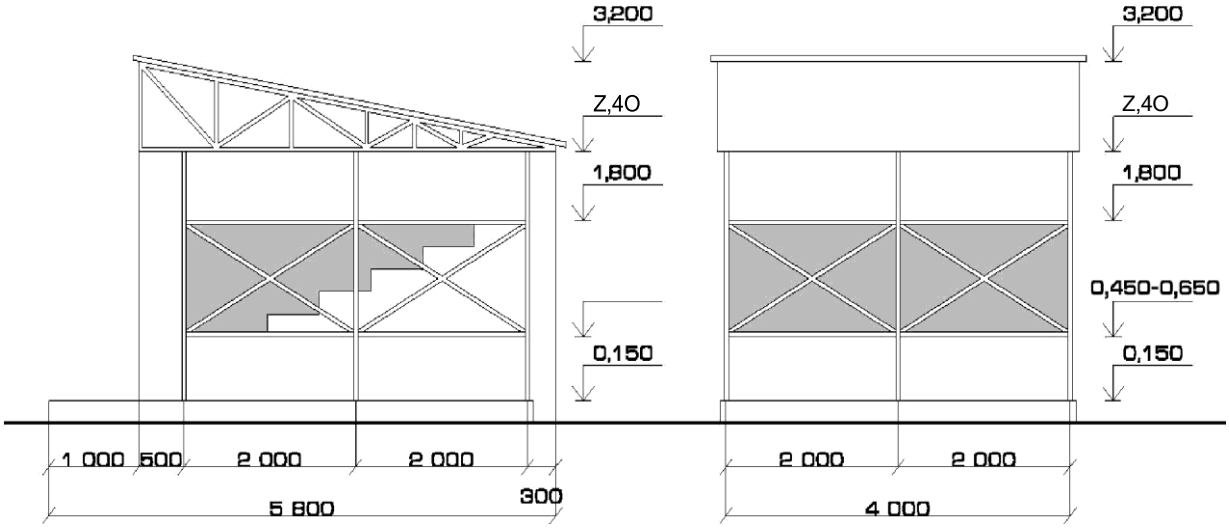

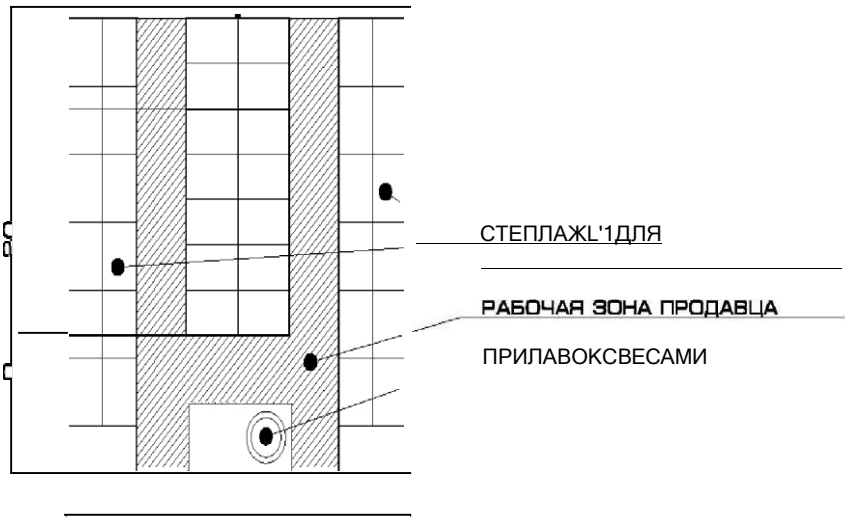

2-й вариант планировки секции для торговли овощами и фруктами

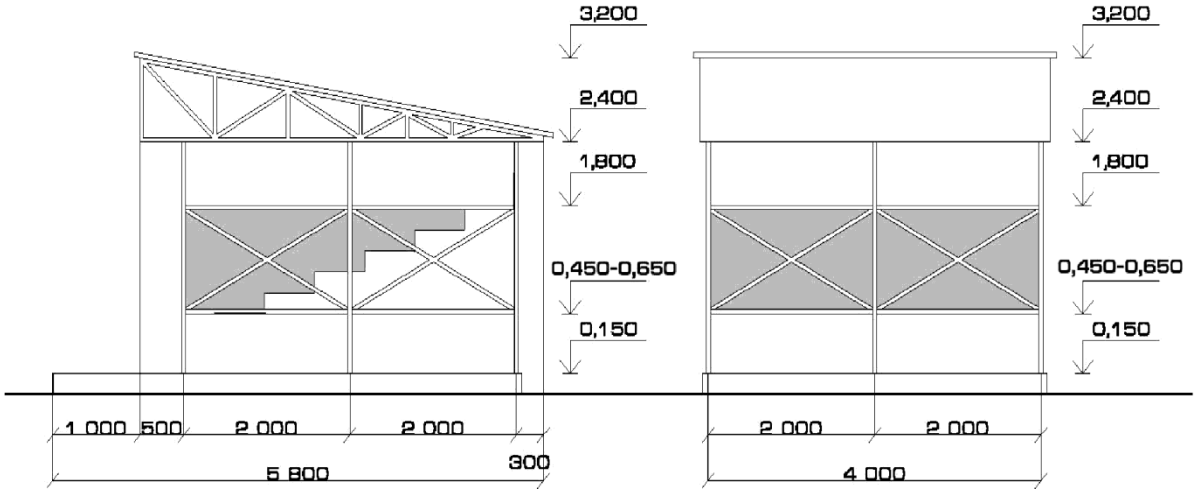

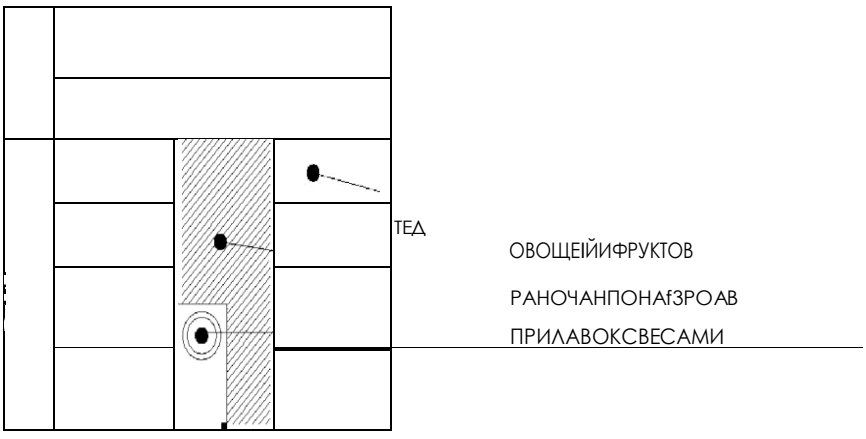

Секции по продаже бахчевых культур оборудуются контейнерами из дерева или металла.

Вариант планировки секции для торговли бахчевыми культурами

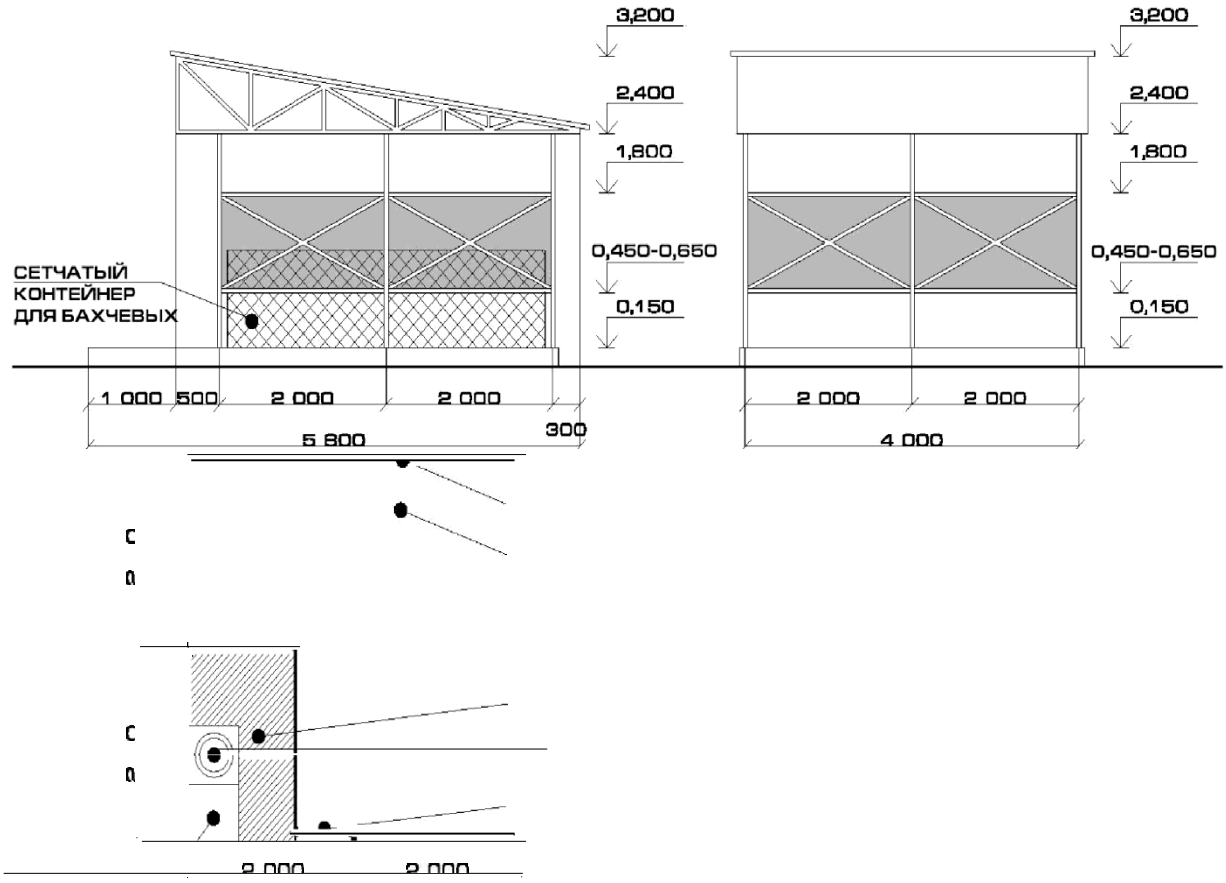

IV. Требования, предъявляемые к оформлению объектов придорожной торговли для реализации сельскохозяйственной продукции

Каждая торговая секция должна иметь вывеску сверху. Размер вывески для каждой торговойсекцииисоставляет800х4000мм. Вывески выполняются на баннере и закрепляются мебельными скобами на фронтальной части торговых секций, имеющих подложку из фанеры или доски на металлическом каркасе.

1-й вариант



2-й вариант



3-й вариант

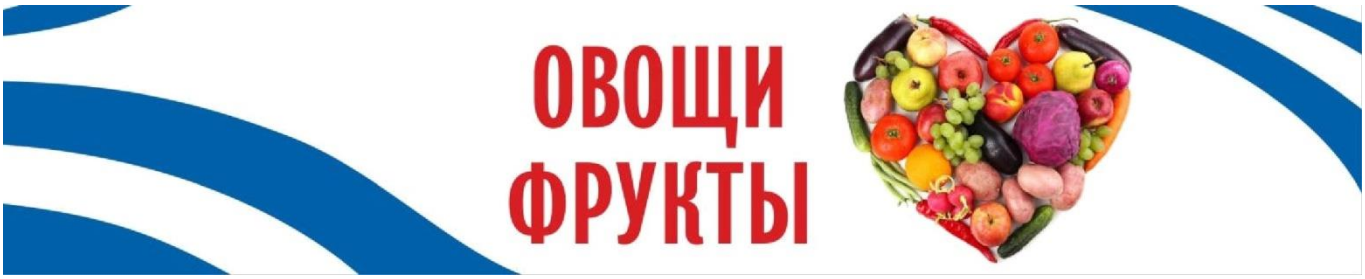

4-й вариант

МЕД



5-й вариант

ОВОЩИ



6-йвариант



На торговой секции, размещенной в середине торгового ряда, размещается вывеска с надписью «Сельскохозяйственная ярмарка» (1-й или 5-й вариант).

На каждые три торговые секции размещается одна вывеска с надписью «Сельскохозяйственная ярмарка».

Далее с правой и левой стороны от вывески с надписью «Сельскохозяйственная ярмарка» размещаются вывески остальных видов, которые чередуются в зависимости от цвета волны (желтая, красная, синяя).

Пример чередования вывесок.





Фасады (нижняя часть) стеллажей обшиваются фанерой или доской. Прилавок по фасадной части декорируется баннерами, закрепленными мебельными скобами.

Высотабаннера:800мм.Ширинабаннераможетбытьчетырехвидов: 2000 мм, 1400 мм, 1200 мм или 800 мм.

Варианты элементов декорирования фасадной (нижней) части прилавка:









Правила использования графики и наборных элементов:

Цвет баннера для декорирования фасадной части прилавка должен соответствовать цвету поверхности на вывеске торговой секции.

Например: если на торговой секции закреплена вывеска с волной красного цвета(2-й вариант), то и фасадная часть прилавка должна быть декорирована баннером красного цвета.

Фото изображения овощей/фруктов могут быть заменяемыми. Их следует подбирать соответственно цвету выбранной поверхности.

Например: арбуз, помидоры, редис и т.п. к красному баннеру; кукурузу, мед, дыни к желтому и т.д.).











Поверхности следует подбирать таким образом, чтобы получался рисунок (белый декор должен максимально подходить друг к другу).

Поверхности можно «зеркалить» по вертикали и горизонтали, чтобы добиться совпадения орнамента.

Не рекомендуется менять пропорции данных поверхностей (круг всегда должен быть кругом, а линии иметь одни и те же изгибы). Менять рекомендуется только цвет (красный, синий, желтый) и набор элементов.

Не рекомендуется использовать иные цвета и оттенки кроме рекомендуемых.

Шрифты, рекомендованные для использованию: NewspaperSansC и trebuchet MS.

Все объекты придорожного сервиса оборудуются уголком потребителя размером 750х750 мм, который размещается внутри одной из секций.

Цвета надписи и краев карманов -синий или красный. Вырубка края карманов рекомендуется круглой формы.





Отдел архитектуры, градостроительства и земельно-имущественных отношений
Администрации Семикаракорского городского поселения

На каждую торговую секцию оформляется информационная табличка размером 400х300 мм, которая закрепляется к стойке секций фасадной части на высоте 1700 мм до низа таблички.



Рекомендуется установить емкост ьдля сбора мусора объемом не менее 30 литров.

На территории объекта придорожной торговли устанавливаются туалет и контейнер для сбора мусора

ОБЩИЕ ПРАВИЛА ПРИ РАЗМЕЩЕНИИ ТУАЛЕТНЫХ КАБИН

1 Владельцы объектов торговли, общественного питания, автозаправочных станций, автостоянок, автомоек, станций технического обслуживания автомобилей, объектов коммунально-бытового назначения, организаторы оптовых, мелкооптовых, вещевых, продуктовых рынков, складов, строительных площадок (на период реконструкции, ремонта, строительства объектов), зон отдыха и пляжей, владельцы или пользователи парков культуры иотдыха, спортивных открытых сооружений в случае отсутствия общественных туалетов в зоне доступности 500м обязаны обеспечить наличие модульных общественных туалетов (при отсутствии канализации - биотуалетов), как для сотрудников, так идля посетителей.

2 Модульные общественные туалеты размещаются в местах массового пребывания людей на территории проведения культурно-массовых мероприятий, где возможно присоединение ксетям водопровода и канализации, при отсутствии возможности подключения к сетям инженерного обеспечения. устанавливаютсябиотуалеты.
Места для размещения модульных общественных туалетов(биотуалетов):
- площади, парки, скверы;
- улицы с большим пешеходным движением;
- загородные и городские парки, бульвары;
- территории торгово-рыночных комплексов, выставочныеярмарки;
- пляжи, водные, открытые спортивные сооружения;
- автозаправочные станции и стоянки автомобилей вместимостьюсвыше 25 машиномест.

3 Радиус обслуживания модульных общественных туалетов (биотуалетов) на территории муниципального образования «ГородШахты» не должен превышать 500-700 м. Модульные обществен-

Отдел архитектуры, градостроительства и земельно-имущественных отношений
Администрации Семикаракорского городского поселения

ные туалеты (биотуалеты) на территории открытых спортивных сооружений (стад

ионов) размещаются на расстоянии не более 150 метров от мест занятий или самого удаленного места на трибунах для зрителей. При отсутствии возможности подключения к городским коммуникациям для обслуживания отдельных объектов небольшой мощности, разрешается временная установка биотуалетных кабин на расстоянии не менее 25 метров от объекта и 50 метров от жилых и общественных зданий. Модульные общественные туалеты (биотуалеты) в местах массового пребывания людей устанавливаются на расстоянии не менее 20 метров от жилых иобщественных зданий, в зоне доступности одного от другого неболее 500 метров.

4 Модульные общественные туалеты (биотуалеты) размещаются(устанавливаются) на землях или земельных участках, находящихся в государственной или муниципальной собственности, без предоставления земельных участков и установления сервитутов.

5 Площадки для установки туалетов (биотуалетов) должны быть ровными, иметь твердые виды покрытия и подъездные пути для спецтранспорта в целях обслуживая нестационарных объектов.

6 Места расположения общественных туалетов (биотуалетов) иподходы к ним обозначаются специальным указателем, заметным в дневное и ночное время.

7 Модульные общественные туалеты обеспечиваются водоснабжением, канализацией, освещением, оборудуютсясистемой приточно-вытяжной или вытяжной вентиляции.

8 Юридические и физические лица, эксплуатирующие модульные общественные туалеты (биотуалеты), организуюточистку выгребов туалетов от нечистот и последующий вывозспециализированным (ассенизационным) транспортом в специально отведенные места.

ПРОЕКТНЫЕ ПРЕДЛОЖЕНИЯ МОДУЛЬНЫЕ ОБЩЕСТВЕННЫЕ ТУАЛЕТЫ









РАЗДЕЛ 8 КАТАЛОГ ТИПОВОЙ ГОРОДСКОЙ МЕБЕЛИ

В Каталоге типовой городской мебели представлены типы малых архитектурных форм, ограждений и других элементов благоустройства общественных пространств муниципального образования «Семикаракорское городское поселение», а также требования к элементам и их размещению.

Цель Каталога элементов – обеспечение единства и комплексности процессов благоустройства открытых городскихпространств путем систематизации и стандартизации типовых элементов благоустройства, а также определение требований к элементам и их размещению.

Основную часть Каталога составляют малые архитектурные формы, уже установленные в общественных пространствах города Семикаракорска, отвечающие современным критериям благоустройства. Каталог дополнен перечнем недостающих элементов мебели, необходимых для поддержания инфраструктуры.

Для каждой из определенных категорий городских пространств муниципального образования «Семикаракорского городского поселения» Каталог определяет рекомендуемые к размещению типы городской мебели.

Так же допускается использование малых архитектурных форм, не предусмотренных настоящим Дизайн-кодом, согласованные с Отделом архитектуры, градостроительства и земельно-имущественных отношений, отвечающие целостности архитектурного















облика города.

В основе разработки рекомендаций положены следующиекритерии:

— безопасности;
— комфорта;
— экологичности;
— идентичности;
— разнообразия.

СКАМЬИ

Наличие комфортных мест для сидения помогает развитию социальной жизни города и повышает интенсивность использования пространств.
Количество сидений зависит от функционального назначения территории и интенсивности пешеходного потока.

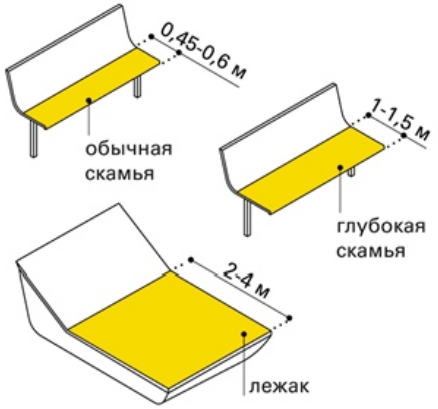

Глубина сиденья варьируется в зависимости от вида скамьи:
0,45–0,6 м — для обычной скамьи,
1–1,5 м — для глубокой.
Глубина лежаков 2–4 м.

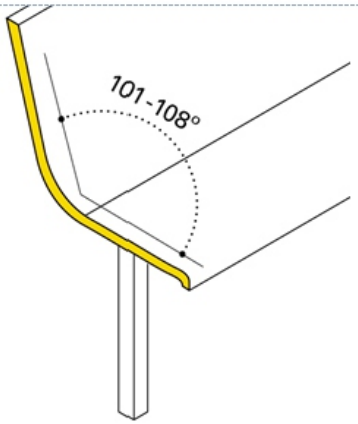

Для повышения комфортности сидений применяются высокие и немного наклоненные спинки (101–108 °).

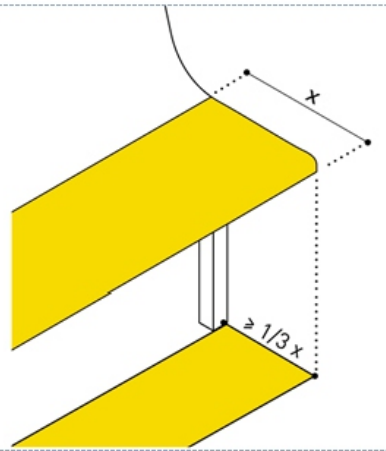

Рекомендуемое свободное пространство для ног под сиденьем скамьи — ≥ 1/3 глубины сиденья.

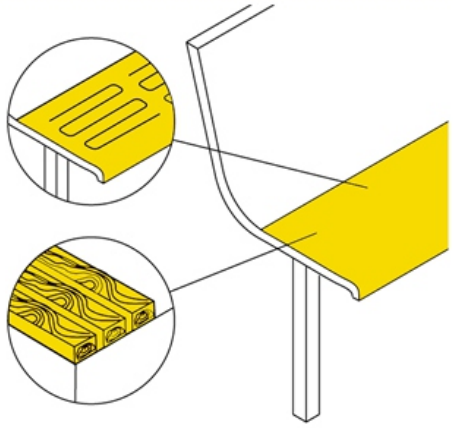

Поверхности мест для сидения следует выполнять из материалов с низкой теплопроводностью для круглогодичного комфорта.

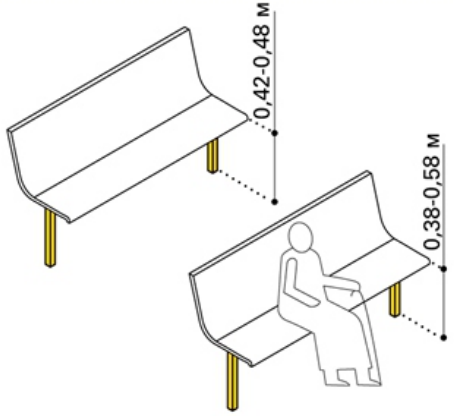

Высота сиденья скамьи для отдыха составляет 0,42–0,48 м от уровня земли; для МГН — 0,38–0,58 м с легким наклоном вперед.

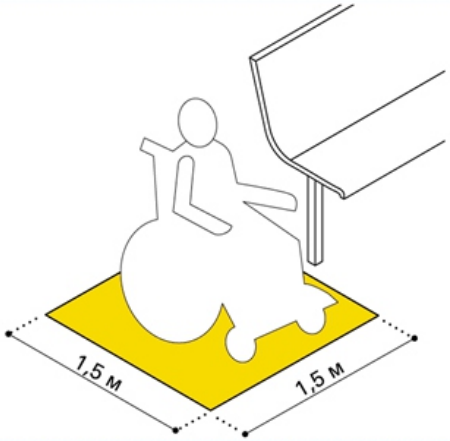

При установке мест для сидения на твердые покрытия рядом обустраивается площадка для остановки инвалидных кресел или детских колясок (≥ 1,5 × 1,5 м).

РЕКОМЕНДАЦИИ К

В городских общественных пространствах должен быть представлен широкий спектр мест для сидения: стулья, лавки, скамьи, лежаки, столы для пикника с сиденьями и т. д.Сиденья без спинки — для кратковременного отдыха вдоль улиц, на площадях и в транзитных скверах.

Скамьи со спинкой, лежаки — для размещения на прогулочных маршрутах, на озелененных территориях и во дворах.

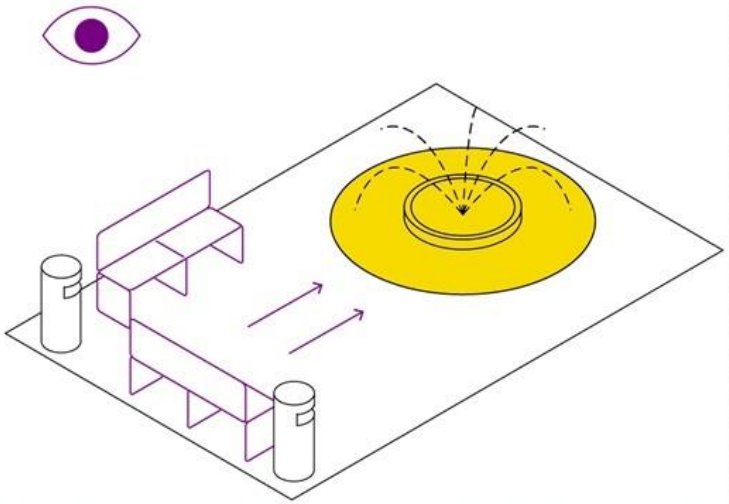

Скамьи и места для сидения следует ориентировать в сторону наиболее благоприятных видов, например цветников, водных элементов и природных объектов.

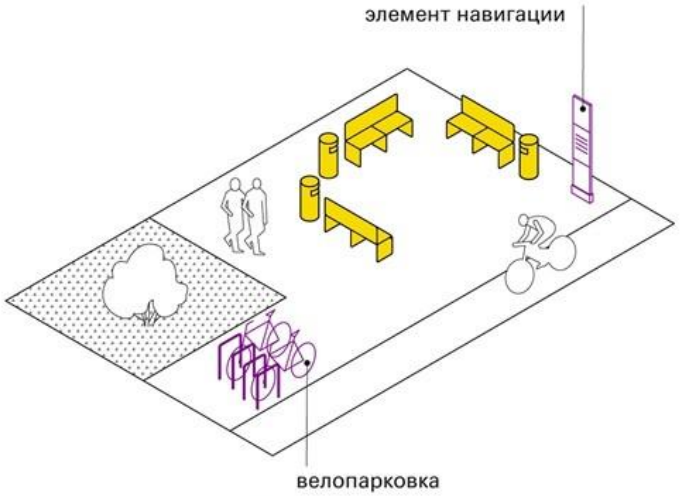

Места для сидения следует располагать в группе с другими функциями и элементами уличной мебели (велопарковками, элементами навигации) для создания точек активности на улице, площади или в парке.

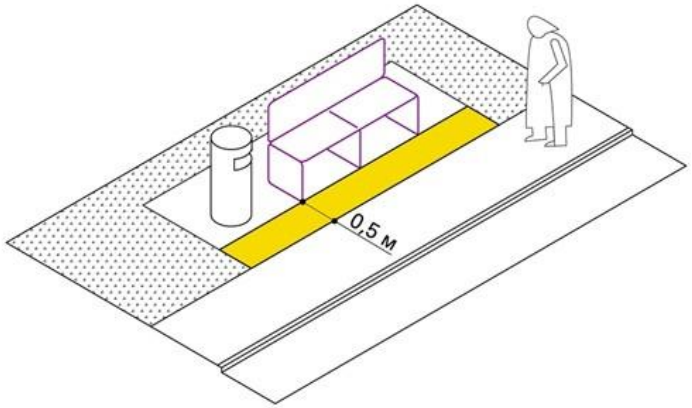

При размещении мест для сидения параллельно пешеходной зоне перед ними необходимо предусмотреть свободное пространство с минимальной шириной 0,5 м.

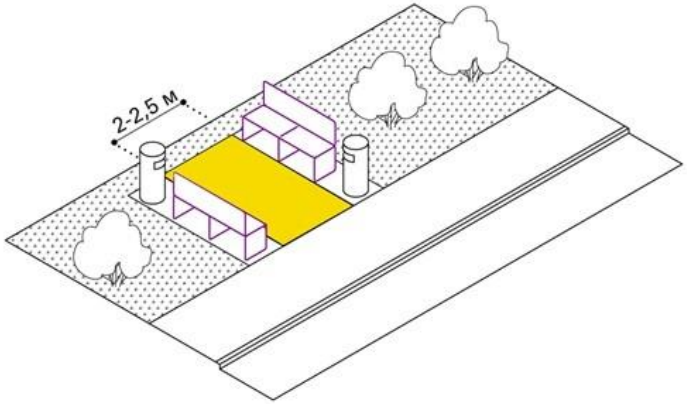

При размещении мест для сидения друг напротив друга необходимо соблюдать расстояние между ними 2–2,5 м.

МЕБЕЛЬ В ГОРОДЕ











СКАМЬЯ С-1

ПОЛНОЕ НАЗВАНИЕ

Скамья "Эталон"

МАТЕРИАЛ

Сиденье: Брус из хвойных пород древесины - сосна/ель (варианты исполнения: лиственница, композитные материалы) различного сечения.
Огнебиозащитные пропитки + тонировочный состав с антисептиком, стойкий к атмосферным осадкам, перепадам температур и образованию плесени. Возможность выбора цвета из палитры.

Опоры: архитектурный бетон, изготовлен с применением в качестве вяжущего серого и/или белого портландцемента с применением пластифицирующей добавки.
Класс бетона по прочности на сжатие: В25.
Марка по морозостойкости: F 150.
Марка по водостойкости: W 4.
Заполнитель: натуральный камень, фракция 3-10 мм

ЦВЕТ



ГАБАРИТЫ

→ Длина: 1660 мм.
↑ Высота: 810 мм.
↔ Ширина: 685 мм.

ТЕХНИЧЕСКИЕ ХАРАКТЕРИСТИКИ

Долговечность: 15 лет







Отдел архитектуры, градостроительства и земельно-имущественных отношений
Администрации Семикаракорского городского поселения

СКАМЬЯ С-2

ПОЛНОЕ НАЗВАНИЕ

Диван городской "Орион"

МАТЕРИАЛ

Сиденье: Брус из хвойных пород древесины - сосна/ель (варианты исполнения: лиственница, композитные материалы) различного сечения. Огнебиозащитные пропитки + тонировочный состав с антисептиком, стойкий к атмосферным осадкам, перепадам температур и образованию плесени. Возможность выбора цвета из палитры.

Опоры: архитектурный бетон, изготовлен с применением в качестве вяжущего серого и/или белого портландцемента с применением пластифицирующей добавки.
Класс бетона по прочности на сжатие: В25.
Марка по морозостойкости: F 150.
Марка по водостойкости: W 4.
Заполнитель: натуральный камень, фракция 3-10 мм

ЦВЕТ



ГАБАРИТЫ

→ Длина: 2300 мм.
↑ Высота: 900 мм.
↔ Ширина: 600 мм.

ТЕХНИЧЕСКИЕ ХАРАКТЕРИСТИКИ

Долговечность: 15 лет



Отдел архитектуры, градостроительства и земельно-имущественных отношений
Администрации Семикаракорского городского поселения

СКАМЬЯ С-3

ПОЛНОЕ НАЗВАНИЕ

Скамья "Сатира"

МАТЕРИАЛ

Архитектурный бетон, изготовлен с применением в качестве вяжущего серого и/или белого портландцемента с применением пластифицирующей добавки.

Класс бетона по прочности на сжатие: B25.
Марка по морозостойкости: F 150.
Марка по водостойкости: W 4.
Заполнитель: натуральный камень, фракция 3-10 мм

ЦВЕТ



ГАБАРИТЫ

→ Длина: 2550 мм.
↑ Высота: 4000 мм.
↔ Ширина: 1450 мм.

ТЕХНИЧЕСКИЕ ХАРАКТЕРИСТИКИ

Долговечность: 15 лет

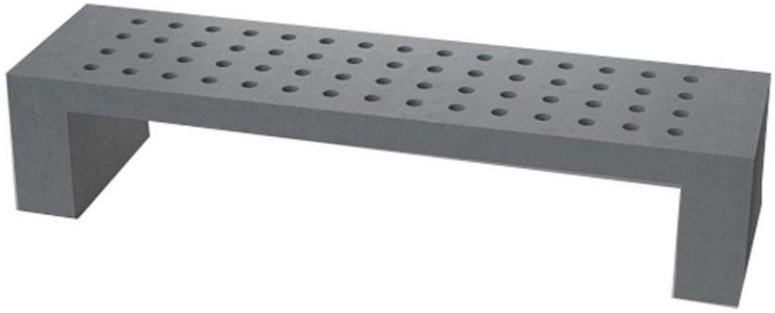

Отдел архитектуры, градостроительства и земельно-имущественных отношений
Администрации Семикаракорского городского поселения

СКАМЬЯ С-4

ПОЛНОЕ НАЗВАНИЕ

Диван городской "Вечер"

МАТЕРИАЛ

Опоры: Сталь с полимерно-порошковой покраской.

Сиденье и спинка: Брус из хвойных пород древесины - сосна/ель (варианты исполнения: лиственница, композитные материалы) различного сечения. Огнебиозащитные пропитки + тонировочный состав с антисептиком, стойкий к атмосферным осадкам, перепадам температур и образованию плесени.

ЦВЕТ



ГАБАРИТЫ

→ Длина: 1500 мм.
↑ Высота: 810 мм.
↔ Ширина: 610 мм.

ТЕХНИЧЕСКИЕ ХАРАКТЕРИСТИКИ

Долговечность: 15 лет





Отдел архитектуры, градостроительства и земельно-имущественных отношений
Администрации Семикаракорского городского поселения

СКАМЬЯ С-5

ПОЛНОЕ НАЗВАНИЕ

Диван городской "Идеал"

МАТЕРИАЛ

Опоры: Сталь с полимерно-порошковой покраской.

Сиденье и спинка: Брус из хвойных пород древесины - сосна/ель (варианты исполнения: лиственница, композитные материалы) различного сечения. Огнебиозащитные пропитки + тонировочный состав с антисептиком, стойкий к атмосферным осадкам, перепадам температур и образованию плесени.

ЦВЕТ



ГАБАРИТЫ

→ Длина: 1500 мм.
↑ Высота: 810 мм.
↔ Ширина: 1100 мм.

ТЕХНИЧЕСКИЕ ХАРАКТЕРИСТИКИ

Долговечность: 15 лет





Отдел архитектуры, градостроительства и земельно-имущественных отношений
Администрации Семикаракорского городского поселения

СКАМЬЯ С-6

ПОЛНОЕ НАЗВАНИЕ

Скамья с вазоном Верона

МАТЕРИАЛ

Опоры: Сталь с полимерно-порошковой покраской.

Сиденье и спинка: Брус из хвойных пород древесины - сосна/ель (варианты исполнения: лиственница, композитные материалы) различного сечения. Огнебиозащитные пропитки + тонировочный состав с антисептиком, стойкий к атмосферным осадкам, перепадам температур и образованию плесени.

ЦВЕТ



ГАБАРИТЫ

→ Длина: -.
↑ Высота: 720 мм.
↔ Ширина: 590 мм.

ТЕХНИЧЕСКИЕ ХАРАКТЕРИСТИКИ

Долговечность: 15 лет

Отдел архитектуры, градостроительства и земельно-имущественных отношений Администрации Семикаракорского городского поселения



Эллипс

Вертушка

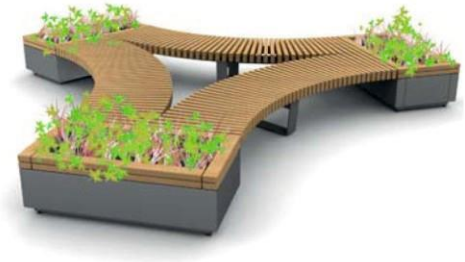



Изогнутый треугольник



УРНЫ

Урны и контейнеры для сбора ТБО предназначены для поддержания чистоты городских общественных пространств. Установка урн недостаточного объема в местах скопления большого количества людей и нерегулярная уборка обслуживающих организаций провоцируют скопление мусора и грязи.

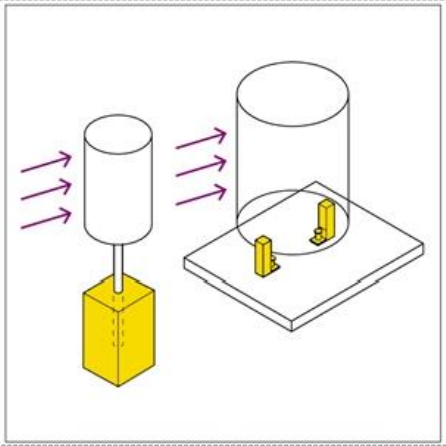

Элементы должны быть прочно и надежно прикреплены к фундаментам при помощи бетонирования или скрытого анкерного крепления.

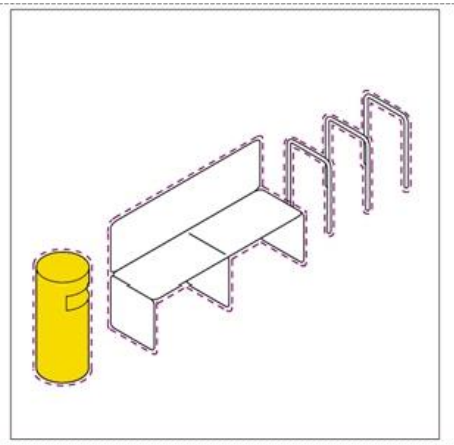

Урны должны иметь единый дизайн и цвет со всеми элементами уличной мебели (скамьями, фонарями и т. п.).

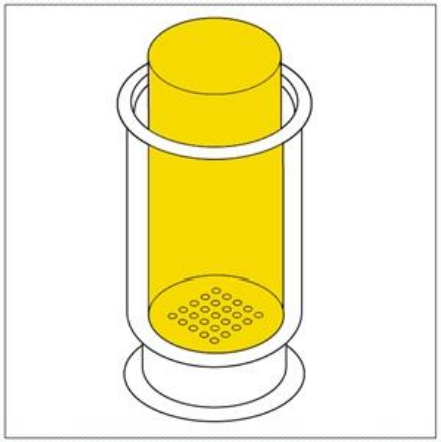

Урны следует оборудовать ведрами с отверстиями для отвода стоков или в виде сетчатой конструкции.

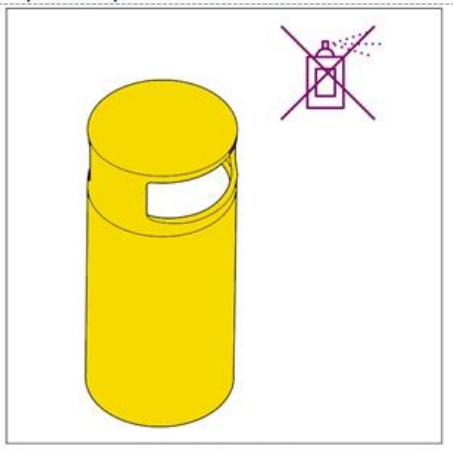

Рекомендуется выполнять внешнюю поверхность урн рельефной или перфорированной для защиты от нанесения надписей, граффити.

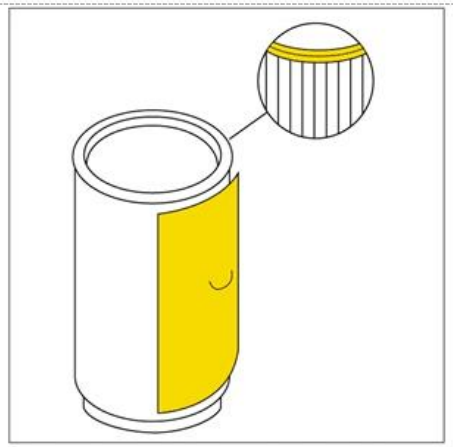

Урны и контейнеры для сбора ТБО следует защитить от попадания осадков. Крышку или дверцу урны рекомендуется снабдить резиновой прокладкой для смягчения удара.



В местах для курения урны должны оборудоваться пепельницами (возможно заполнение песком).

РЕКОМЕНДАЦИИ К

Частота и количество размещения урн зависят от интенсивности использованиятерритории и от пешеходногопотока.

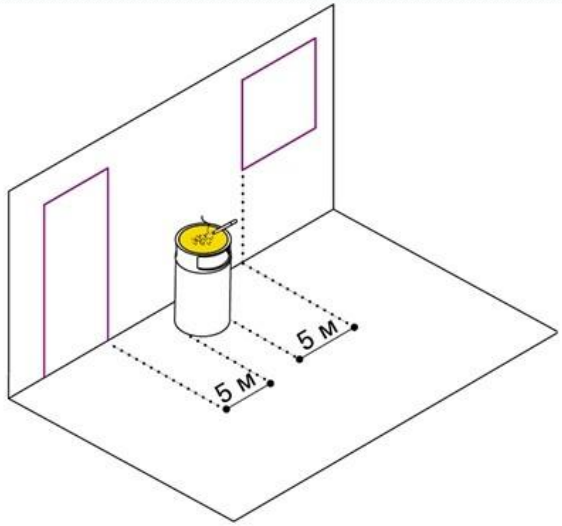

Урны с установленными на них пепельницами следует размещать на расстоянии 5 м от окон жилых домов и входов в здания.

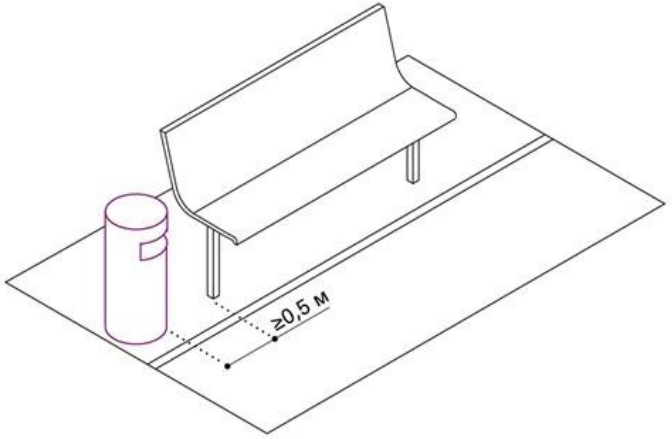

Все элементы для сбора мусора должны быть размещены так, чтобы не препятствовать основному пешеходному потоку, на минимальном расстоянии 0,5 м от пешеходного пути, вместе с другими элементами уличной мебели.

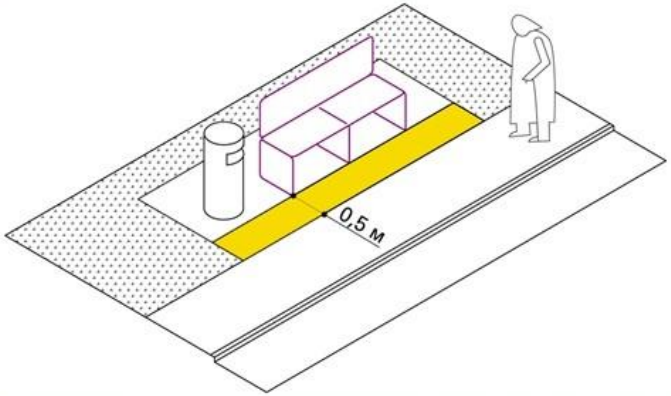

При размещении мест для сидения параллельно пешеходной зоне перед ними необходимо предусмотреть свободное пространство с минимальной шириной 0,5 м.

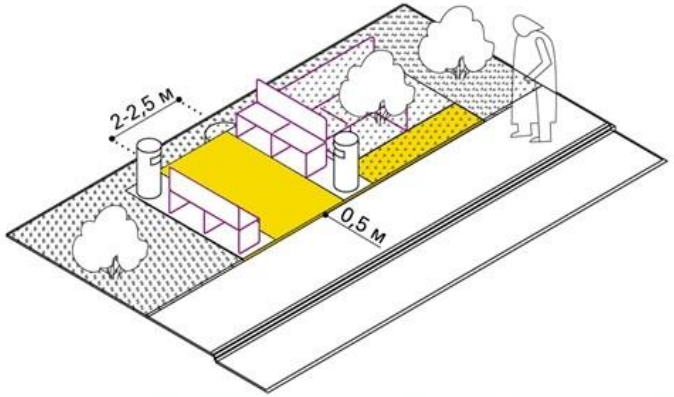

Размещая места для сидения, друг напротив друга, необходимо соблюдать расстояние между ними 2–2,5 м.

ВОЗМОЖНЫЕ ВИДЫ

УРНА У-1	УРНА У-2	УРНА У-3	УРНА У-4
			

УРНА У-5	УРНА У-6	УРНА У-7
		

УРНА У-

ПОЛНОЕ НАЗВАНИЕ

Урна уличная KY-3G



МАТЕРИАЛ

Архитектурный бетон, изготовлен с применением в качестве вяжущего серого и/или белого портландцемента с применение пластифицирующей добавки.
Класс бетона по прочности на сжатие: B25.
Марка по морозостойкости: F 150.
Марка по водостойкости: W 4.
Заполнитель: натуральный камень, фракция 3-10 мм

Сталь: с полимерно-порошковой покраской

Брус из хвойных пород древесины - сосна/ель. Огнебиозащитные пропитки + тонировочный состав с антисептиком, стойкий к атмосферным осадкам, перепадам температур и образованию плесени.

ЦВЕТ





ГАБАРИТЫ

→ Длина: 540 мм.
↑ Высота: 900 мм.
↔ Ширина: 450 мм.

ТЕХНИЧЕСКИЕ ХАРАКТЕРИСТИКИ

Долговечность: 15 лет

Отдел архитектуры, градостроительства и земельно-имущественных отношений
Администрации Семикаракорского городского поселения

УРНА У-

ПОЛНОЕ НАЗВАНИЕ

Урна уличная 30SP

МАТЕРИАЛ

Архитектурный бетон, изготовлен с применением в качестве вяжущего серого и/или белого портландцемента с применением пластифицирующей добавки.
Класс бетона по прочности на сжатие: B25.
Марка по морозостойкости: F 150.
Марка по водостойкости: W 4.
Заполнитель: натуральный камень, фракция 3-10 мм



ЦВЕТ



ГАБАРИТЫ

→ Длина: 400 мм.
↑ Высота: 600 мм.
↔ Ширина: 400 мм.

ТЕХНИЧЕСКИЕ ХАРАКТЕРИСТИКИ

Долговечность: 15 лет

Отдел архитектуры, градостроительства и земельно-имущественных отношений
Администрации Семикаракорского городского поселения

УРНА У-

ПОЛНОЕ НАЗВАНИЕ

Урна «Город» с перфорацией

МАТЕРИАЛ

Материалы: стальной каркас с элементами перфорации.

Антикоррозийное покрытие, полимерно порошковая покраска черный Муар.

Оцинкованный вкладыш для мусора.



ЦВЕТ

ГАБАРИТЫ

→ Длина: 400 мм.
↑ Высота: 780-1000 мм.
↔ Ширина: 400 мм.

ТЕХНИЧЕСКИЕ ХАРАКТЕРИСТИКИ

Долговечность: 15 лет

Отдел архитектуры, градостроительства и земельно-имущественных отношений
Администрации Семикаракорского городского поселения

УРНА У-

ПОЛНОЕ НАЗВАНИЕ

Урна уличная Степ

МАТЕРИАЛ

Опоры: Сталь с полимерно-порошковой покраской.

Брус из хвойных пород древесины - сосна/ель (варианты исполнения: лиственница, композитные материалы) различного сечения. Огнебиозащитные пропитки + тонировочный состав с антисептиком, стойкий к атмосферным осадкам, перепадам температур и образованию плесени.



ЦВЕТ



ГАБАРИТЫ

→ Длина: 505 мм.
↑ Высота: 800 мм.
↔ Ширина: 505
Емкость: объем –35 литров

ТЕХНИЧЕСКИЕ ХАРАКТЕРИСТИКИ

Долговечность: 15 лет

Отдел архитектуры, градостроительства и земельно-имущественных отношений
Администрации Семикаракорского городского поселения

УРНА У-

ПОЛНОЕ НАЗВАНИЕ

Урна НС-3

МАТЕРИАЛ

Нержавеющая сталь, шлифованная.



ЦВЕТ

ГАБАРИТЫ

⟶ Длина: 400 мм.
↑ Высота: 800 мм.
↔ Ширина: 400 мм.

ТЕХНИЧЕСКИЕ ХАРАКТЕРИСТИКИ

Долговечность: 15 лет

Отдел архитектуры, градостроительства и земельно-имущественных отношений
Администрации Семикаракорского городского поселения

УРНА У-

ПОЛНОЕ НАЗВАНИЕ

Урна «Город» для раздельного сбора

МАТЕРИАЛ

Опоры: Сталь с полимерно-порошковой покраской.

Брус из хвойных пород древесины - сосна/ель (варианты исполнения: лиственница, композитные материалы) различного сечения. Огнебиозащитные пропитки + тонировочный состав с антисептиком, стойкий к атмосферным осадкам, перепадам температур и образованию плесени.

ЦВЕТ



ГАБАРИТЫ

→ Длина: 380 мм.
↑ Высота: 930 мм.
↔ Ширина: 1300 мм.
Вместимость:3 х 45 литров

ТЕХНИЧЕСКИЕ ХАРАКТЕРИСТИКИ

Долговечность: 15 лет



Отдел архитектуры, градостроительства и земельно-имущественных отношений
Администрации Семикаракорского городского поселения

УРНА У-

ПОЛНОЕ НАЗВАНИЕ

Урна для сортировки мусора «Парк»

МАТЕРИАЛ

Опоры: Сталь с полимерно-порошковой покраской.

Брус из хвойных пород древесины - сосна/ель (варианты исполнения: лиственница, композитные материалы) различного сечения. Огнебиозащитные пропитки + тонировочный состав с антисептиком, стойкий к атмосферным осадкам, перепадам температур и образованию плесени.

ЦВЕТ



ГАБАРИТЫ

→ Длина: 1056 мм.
↑ Высота: 1038 мм.
↔ Ширина: 300 мм.



ТЕХНИЧЕСКИЕ ХАРАКТЕРИСТИКИ

Долговечность: 15 лет

Отдел архитектуры, градостроительства и земельно-имущественных отношений
Администрации Семикаракорского городского поселения

ЭЛЕМЕНТЫ ОСВЕЩЕНИЯ

Элементы освещения обеспечивают хорошую видимость в темное время суток, повышают безопасность передвижения пешеходов, велосипедистов и транспортных средств. При проектировании освещения общественных пространств, примыкающих к жилой застройке, необходимо размещать его так, чтобы предотвратить возможность засвечивания окон жилых домов.

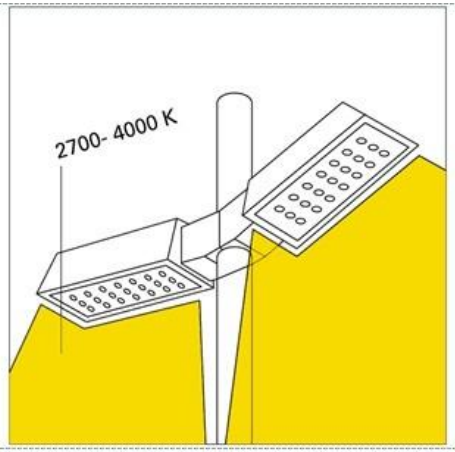

Рекомендуемая цветовая температура светильников должна составлять 2 700–4 000 К.

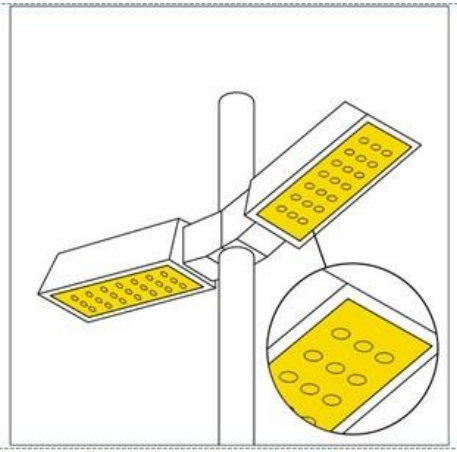

Целесообразно использовать светодиодные источники освещения.

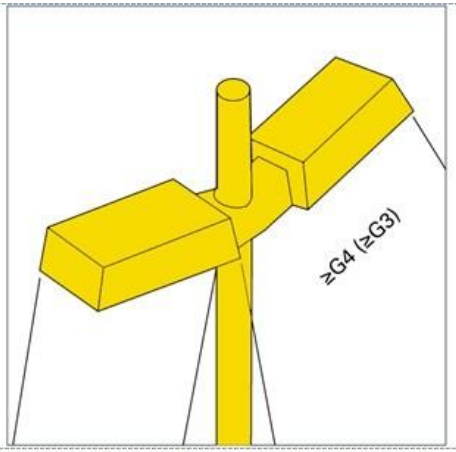

Рекомендуемый класс интенсивности излучения — G4 и выше (на площадках активного отдыха допускается класс G3).

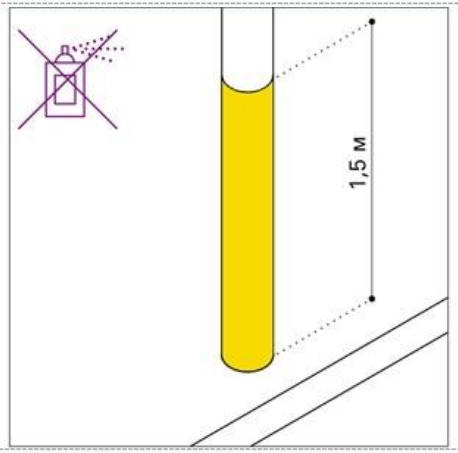

Для предотвращения нанесения надписей и граффити опоры освещения рекомендуется делать с рельефной текстурой, использовать покрытие «анти-граффити» на высоту до 1,5 м.

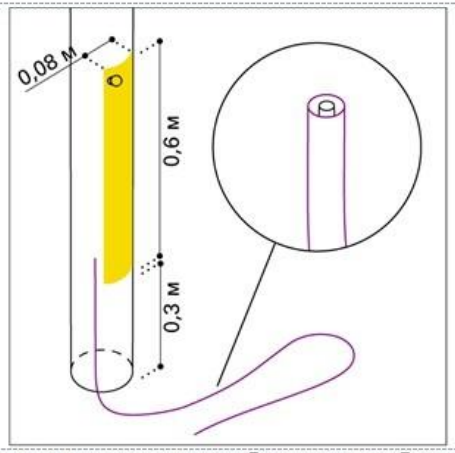

Опоры освещения необходимо снабжать нижним кабельным соединением с ревизионным лючком для удобного обслуживания кабелей.

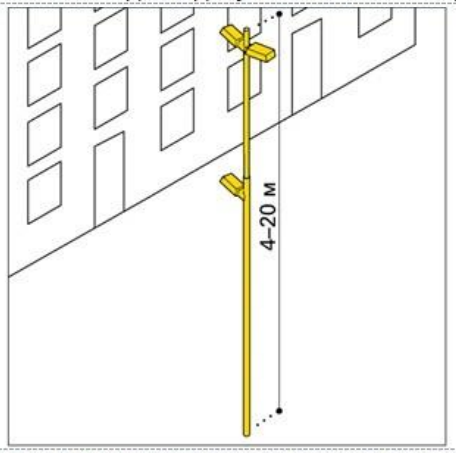

Высота элементов может варьироваться от 4 до 20 м и не должна превышать высоту прилегающей застройки.

РЕКОМЕНДАЦИИ К

В каталоге рассматриваются функциональные опоры освещения — мультиконсольные, колонны и модульные колонн Мультиконсольные элементы в основном устанавливаются на улицах, во дворах и в парках.

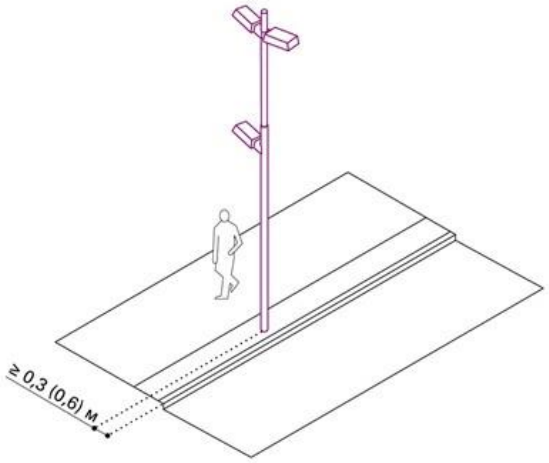

На улицах и площадях рекомендуется устанавливать элементы освещения в технической зоне тротуара на расстоянии ≥ 0,3 м от края проезжей части. При движении по улице общественного транспорта расстояние увеличить до 0,6 м.

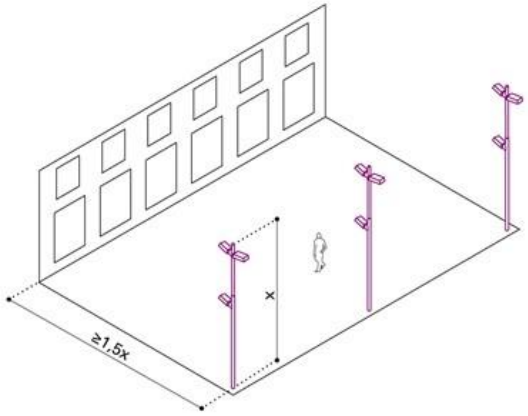

Чтобы направленный свет не попадал в окна жилых домов, следует принимать расстояние от опор освещения до фасадов зданий ≥ 1,5 x, где x — высота опоры освещения.

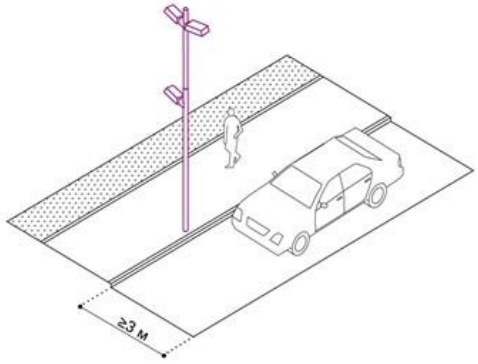

К опорам освещения рекомендуется предусматривать проезд шириной
≥ 3м или участки укрепленных покрытий.

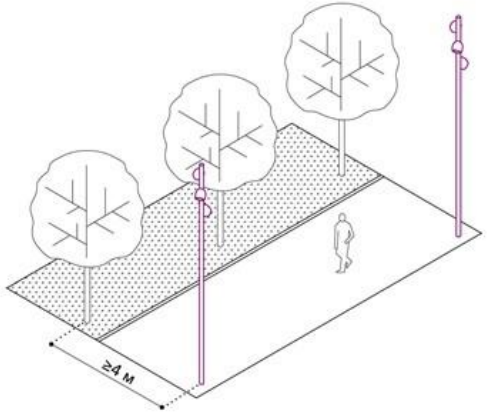

Рекомендуемое расстояние между опорой освещения и осью ствола дерева ≥ 4м.

ЭЛЕМЕНТЫ ОСВЕЩЕНИЯ







ЭЛЕМЕНТ ОСВЕЩЕНИЯ О-

ПОЛНОЕ НАЗВАНИЕ

Элемент освещения нейтральный

МАТЕРИАЛ

Опора — сталь (горячее цинкование, порошковое покрытие)

Светильник — алюминий (порошковое покрытие)

ЦВЕТ

Опора: RAL 7035
Светильник: RAL 7035

ГАБАРИТЫ

Общая высота: 7 м

Высота дополнительного светильника: 5 м

ТЕХНИЧЕСКИЕ ХАРАКТЕРИСТИКИ

Долговечность опоры: 25 лет

Долговечность светильника: 12,5 года

РЕКОМЕНДУЕМЫЙ ШАГ ОПОР

15 м



ЭЛЕМЕНТ ОСВЕЩЕНИЯ О-

ПОЛНОЕ НАЗВАНИЕ

Элемент освещения нейтральный

МАТЕРИАЛ

Опора — сталь (горячее цинкование, порошковое покрытие)

Светильник — алюминий (порошковое покрытие)

ЦВЕТ

Опора: RAL 7035
Светильник: RAL 7035

ГАБАРИТЫ

Общая высота: 11 м

Высота дополнительного светильника: 7 м

ТЕХНИЧЕСКИЕ ХАРАКТЕРИСТИКИ

Долговечность опоры: 25 лет

Долговечность светильника: 12,5 года

РЕКОМЕНДУЕМЫЙ ШАГ ОПОР

40 м



ЭЛЕМЕНТ ОСВЕЩЕНИЯ О-

ПОЛНОЕ НАЗВАНИЕ

Элемент освещения нейтральный

МАТЕРИАЛ

Опора — сталь (горячее цинкование, порошковое покрытие)

Светильник — алюминий (порошковое покрытие)

ЦВЕТ

Опора: RAL 7035
Светильник: RAL 7035

ГАБАРИТЫ

Общая высота: 11 м

ТЕХНИЧЕСКИЕ ХАРАКТЕРИСТИКИ

Долговечность опоры: 25 лет

Долговечность светильника: 12,5 года

РЕКОМЕНДУЕМЫЙ ШАГ ОПОР

40 м



ЭЛЕМЕНТ ОСВЕЩЕНИЯ О-



ПОЛ

Элеме

МАТ

Опора
покры

Свети

ЦВЕ

Опора
Свети

ГАБ

Общая

ТЕХ

Долго

Долго

РЕК

40 м

ЭЛЕМЕНТ ОСВЕЩЕНИЯ О-

ПОЛНОЕ НАЗВАНИЕ

Элемент освещения нейтральный

МАТЕРИАЛ

Опора — сталь (горячее цинкование, порошко-вое покрытие)
или алюминий (анодированный, порошковое покрытие)

Светильник — алюминий (порошковое покрытие)

ЦВЕТ

Опора: RAL 7035
Светильник: RAL 7035

ГАБАРИТЫ

Общая высота: 5 м

ТЕХНИЧЕСКИЕ ХАРАКТЕРИСТИКИ

Долговечность опоры: 25 лет

Долговечность светильника: 12,5 года

РЕКОМЕНДУЕМЫЙ ШАГ ОПОР

10 м



ЭЛЕМЕНТ ОСВЕЩЕНИЯ О-

ПОЛНОЕ НАЗВАНИЕ

Элемент освещения нейтральный

МАТЕРИАЛ

Опора — сталь (горячее цинкование, порошко-вое покрытие)
или алюминий (анодированный, порошковое покрытие)

Светильник — алюминий (порошковое покрытие)

ЦВЕТ

Опора: RAL 7035
Светильник: RAL 7035

ГАБАРИТЫ

Общая высота: 5 м

ТЕХНИЧЕСКИЕ ХАРАКТЕРИСТИКИ

Долговечность опоры: 25 лет

Долговечность светильника: 12,5 года

РЕКОМЕНДУЕМЫЙ ШАГ ОПОР

10 м



ВЕЛОПАРКОВКИ

Велопарковки — конструкции для кратковременного и длительного хранения велосипедов. Существует три ви велопарковок: одиночн групповые и крытые.

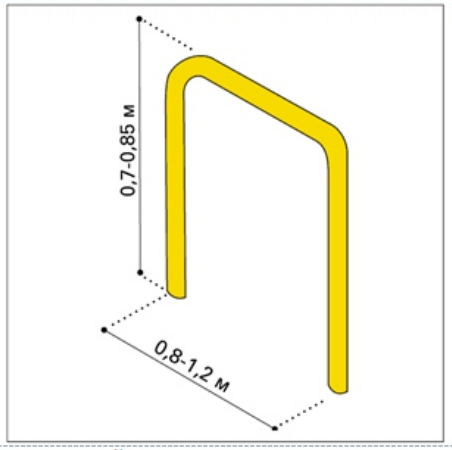

Высота стойки велопарковки должна составлять 0,7–0,85 м. Рекомендуемая длина стойки велопарковки 0,8–1,2 м.

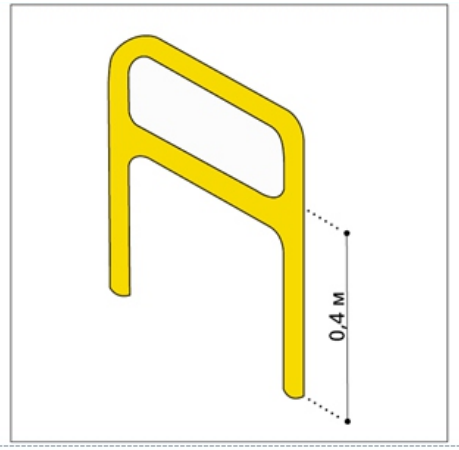

Велопарковки могут иметь дополнительную перекладину на высоте 0,4 м для парковки детских велосипедов.

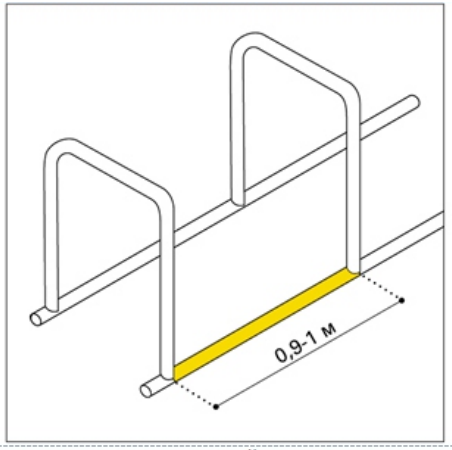

Расстояние между стойками групповых велопарковок: перпендикулярных — 0,9–1 м; параллельных — 2 м; под углом 30 ° — 1,3 м; под углом 45 ° — 1,35 м.

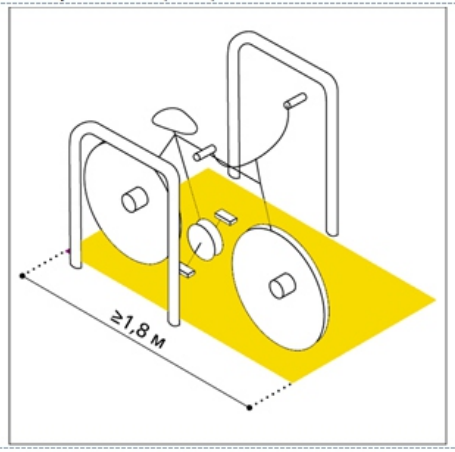

Рекомендуемая длина места для перпендикулярной парковки ≥ 1,8 м.

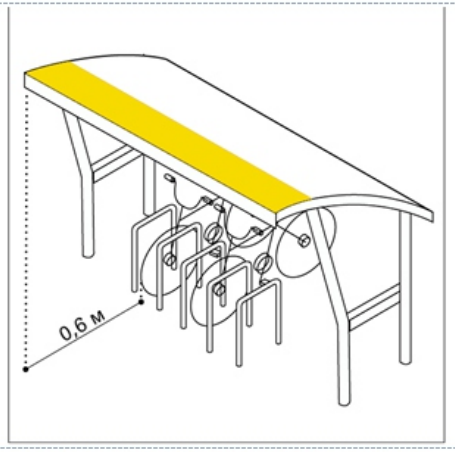

Крыша крытых велопарковок должна выступать на 0,6 м за пределы габаритов парковочных мест для эффективной защиты от осадков.

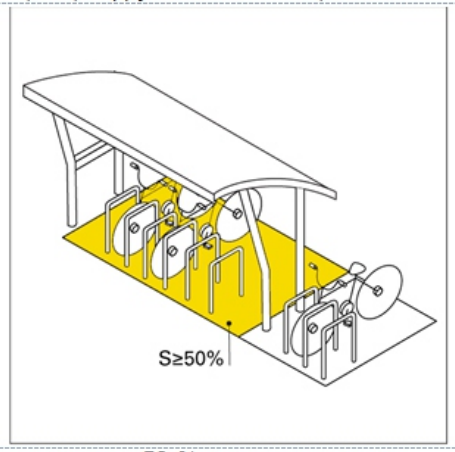

Как минимум 50 % мест групповых велопарковок у объектов социальной инфраструктуры и мест приложения труда должны быть крытыми.

РЕКОМЕНДАЦИИ К

Наиболее распространены групповые парковки, которые чаще всего располагают у входов в общественные здания,на территории парков и на площадях. Крытые и закрытые велосипедные парковки должны устанавливаться во дворах жилых домов, у транспортных пересадочных узлов и объектов социальной инфраструктуры.

Одиночные велопарковки устанавливают около мест кратковременного отдыха, у входов в небольшие объекты торгово-бытового обслуживания.

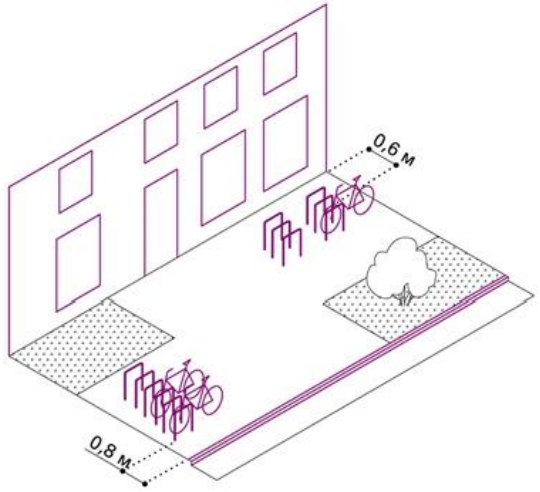

Велопарковки должны размещаться на расстоянии 0,8 м от тротуарного бордюра и 0,6 м от фасадов зданий, ограждений, живых изгородей.

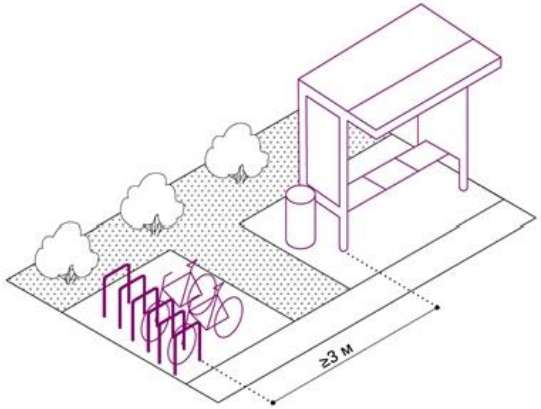

Велопарковки следует размещать на расстоянии ≥ 3 м от остановок общественного транспорта.

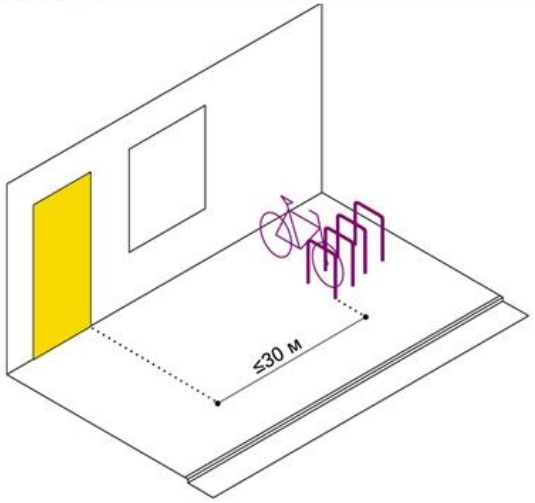

Велопарковки должны быть расположены на расстоянии ≤ 30 м от входов в здания.

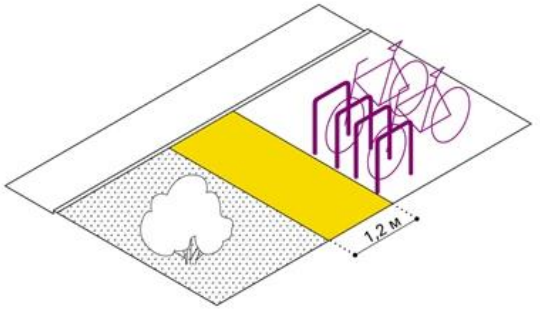

Ширина прохода за парковкой с припаркованным велосипедом составляет 1,2 м.

ВЕЛОПАРКОВКИ В









ВЕЛОПАРКОВКА В-

ПОЛНОЕ НАЗВАНИЕ

Велопарковка нейтральная



МАТЕРИАЛ

Архитектурный бетон, изготовлен с применением в качестве вяжущего серого и/или белого портландцемента с применением пластифицирующей добавки.
Класс бетона по прочности на сжатие: B25.
Марка по морозостойкости: F 150.
Марка по водостойкости: W 4.
Заполнитель: натуральный камень, фракция 3-10 мм

Сталь: с полимерно-порошковой покраской

ЦВЕТ



ГАБАРИТЫ

→ Длина: 2050 мм.
↑ Высота: 650 мм.
↔ Ширина: 650 мм.



ТЕХНИЧЕСКИЕ ХАРАКТЕРИСТИКИ

Долговечность: 20 лет

Отдел архитектуры, градостроительства и земельно-имущественных отношений
Администрации Семикаракорского городского поселения

ВЕЛОПАРКОВКА В-

ПОЛНОЕ НАЗВАНИЕ

Велопарковка нейтральная

МАТЕРИАЛ

Нержавеющая сталь



ЦВЕТ

Без окрашивания

ГАБАРИТЫ

→ Длина: 1700 мм.
↑ Высота: 510 мм.
↔ Ширина: 510 мм.

ТЕХНИЧЕСКИЕ ХАРАКТЕРИСТИКИ

Долговечность: 20 лет

Отдел архитектуры, градостроительства и земельно-имущественных отношений
Администрации Семикаракорского городского поселения

ВЕЛОПАРКОВКА В-

ПОЛНОЕ НАЗВАНИЕ

Модульная парковка с навесом

МАТЕРИАЛ

Каркас - металлическая рама, покрытая порошковой краской.
Крыша - толстостенный поликарбонат;

ЦВЕТ

Цвет каркаса и навеса любой на выбор по таблице RAL

ГАБАРИТЫ

На 5 мест	На 10 мест	На 15 мест
→ Длина: 2100 мм.	→ Длина: 4160 мм.	→ Длина: 6220 мм.
↑ Высота: 2355 мм.	↑ Высота: 2355 мм.	↑ Высота: 2355 мм.
↔ Ширина: 2000 мм.	↔ Ширина: 2000 мм.	↔ Ширина: 2000 мм.

ТЕХНИЧЕСКИЕ ХАРАКТЕРИСТИКИ

Долговечность: 20 лет



Отдел архитектуры, градостроительства и земельно-имущественных отношений
Администрации Семикаракорского городского поселения

БОЛЛАРДЫ И ОГРАНИЧИТЕЛИ

Дорожные ограничители — вспомогательные элементы организации городской среды, обеспечивающие безопасное движение разных потоков пользователей (пешеходов, велосипедистов и автотранспорта) и предотвращающие въезд транспортных средств на пешеходные и велосипедные зоны. Применяются для организации парковочных мест, для ограничения проезда на пересечении транспортных и пешеходных путей.

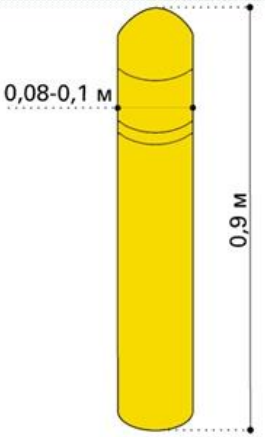

Габариты ограничителя-стойки: высота 0,9 м, диаметр стойки 0,08–0,1 м. Необходимо использование светоотражающих лент, подсветки.

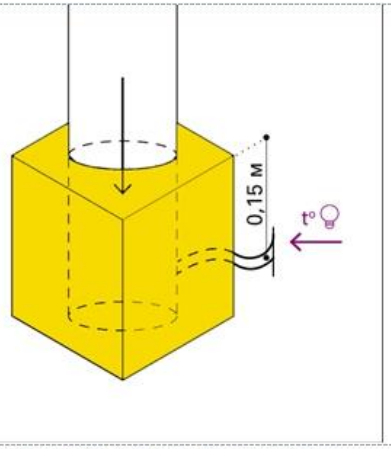

Выдвижные ограничители следует оборудовать системой обогрева и подсветкой через выпускной канал из бетонного основания на глубине заложения 1,5 м.

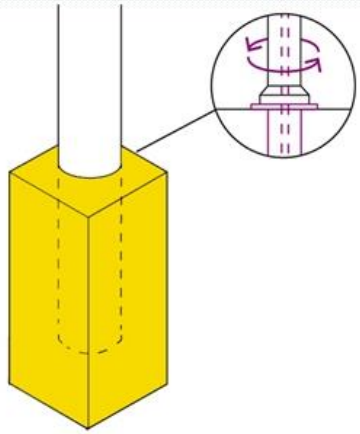

Стационарные ограничители монтируются при помощи бетонирования или анкеровки к бетонному основанию. Для съемных ограничителей следует устанавливать закладные детали.

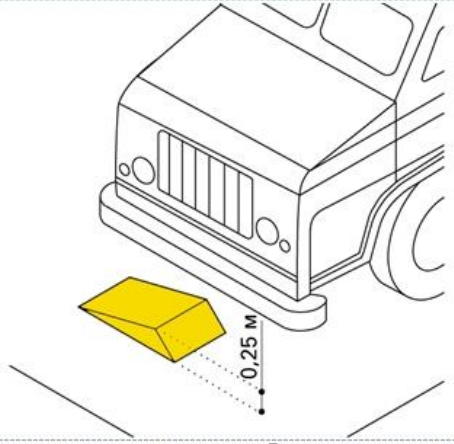

Ограничители въезда, обеспечивающие возможность проезда пожарной техники, должны быть не выше 0,25 м.

РЕКОМЕНДАЦИИ К

Ограничители устанавливаются лишь при невозможности обеспечения безопасности пользователей другими мерами благоустройства.

Как альтернатива рекомендуется плотная посадка кустарников, установка городской мебели, контейнерного озеленения, использование повышенного бордюра и пр.

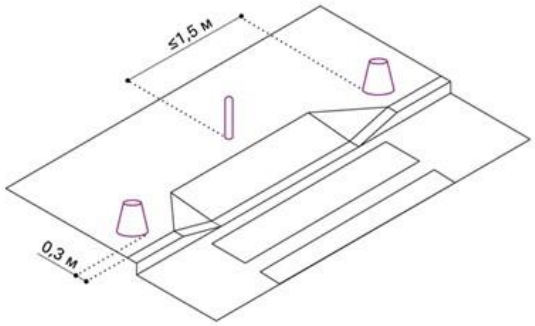

На пешеходных переходах дорожные ограничители устанавливаются на расстоянии 0,3 м от бортового камня с шагом ≤ 1,5 м для предотвращения возможности заезда.

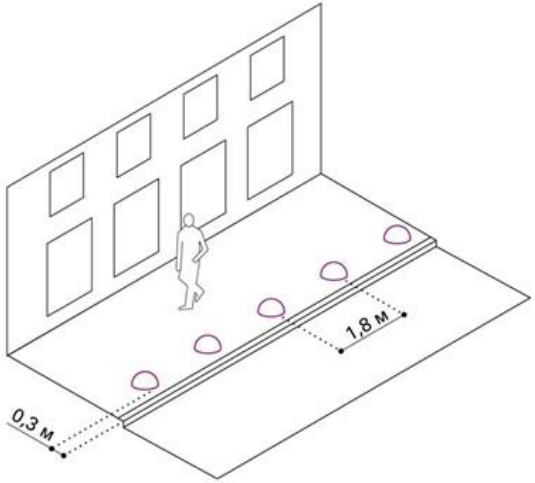

Вдоль фасадов без пожарного проезда должны устанавливаться ограничители, позволяющие проехать пожарной технике, или съемные столбики для быстрого демонтажа с шагом 1,8 м.

ВИДЫ

БОЛЛАРД Б-1	БОЛЛАРД Б-2	ОГРАНИЧИТЕЛЬ ОГ-1
		
ЗОНА СТРОГОЙ РЕГЛАМЕНТАЦИИ	ЗОНА ОБЩЕЙ РЕГЛАМЕНТАЦИИ	ЗОНА СТРОГОЙ РЕГЛАМЕНТАЦИИ

ОГРАНИЧИТЕЛЬ ОГ-2	ОГРАНИЧИТЕЛЬ ОГ-3	ОГРАНИЧИТЕЛЬ ОГ-4
		

БОЛЛАРД Б-

ПОЛНОЕ НАЗВАНИЕ

Скамья "Эталон"

МАТЕРИАЛ

Архитектурный бетон, изготовлен с применением в качестве вяжущего серого и/или белого портландцемента
с применением пластифицирующей добавки.
Класс бетона по прочности на сжатие: В25.
Марка по морозостойкости: F 150.
Марка по водостойкости: W 4.
Заполнитель: натуральный камень, фракция 3-10 мм

ЦВЕТ

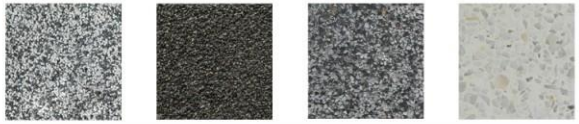

ГАБАРИТЫ

↑ Высота: 1100 мм.
О Диаметр: 300 мм.

ТЕХНИЧЕСКИЕ ХАРАКТЕРИСТИКИ

Долговечность: 20 лет





Отдел архитектуры, градостроительства и земельно-имущественных отношений
Администрации Семикаракорского городского поселения

БОЛЛАРД Б-

ПОЛНОЕ НАЗВАНИЕ

Боллард нейтральный

МАТЕРИАЛ

Сталь (горячее или холодное цинкование, порошковое покрытие)



ЦВЕТ

Сталь: RAL 7024



ГАБАРИТЫ

↑ Высота: 1000 мм.
O Диаметр: 100 мм.

ТЕХНИЧЕСКИЕ ХАРАКТЕРИСТИКИ

Долговечность: 15 лет

ОГРАНИЧИТЕЛЬ ОГ-

ПОЛНОЕ НАЗВАНИЕ

Ограничитель сферический

МАТЕРИАЛ

Архитектурный бетон, изготовлен с применением в качестве вяжущего серого и/или белого портландцемента
с применением пластифицирующей добавки.
Класс бетона по прочности на сжатие: В25.
Марка по морозостойкости: F 150.
Марка по водостойкости: W 4.
Заполнитель: натуральный камень, фракция 3-10 мм



ЦВЕТ





ГАБАРИТЫ

↑ Высота: 240 мм.
О Диаметр: 600 мм.

ТЕХНИЧЕСКИЕ ХАРАКТЕРИСТИКИ

Долговечность: 20 лет

Отдел архитектуры, градостроительства и земельно-имущественных отношений
Администрации Семикаракорского городского поселения

ОГРАНИЧИТЕЛЬ ОГ-

ПОЛНОЕ НАЗВАНИЕ

Ограничитель сферический

МАТЕРИАЛ

Архитектурный бетон, изготовлен с применением в качестве вяжущего серого и/или белого портландцемента
с применением пластифицирующей добавки.
Класс бетона по прочности на сжатие: В25.
Марка по морозостойкости: F 150.
Марка по водостойкости: W 4.
Заполнитель: натуральный камень, фракция 3-10 мм



ЦВЕТ



ГАБАРИТЫ

О Диаметр: 500 мм.



ТЕХНИЧЕСКИЕ ХАРАКТЕРИСТИКИ

Долговечность: 20 лет

Отдел архитектуры, градостроительства и земельно-имущественных отношений
Администрации Семикаракорского городского поселения

ОГРАНИЧИТЕЛЬ ОГ-

ПОЛНОЕ НАЗВАНИЕ

Ограничитель нейтральный буферный

МАТЕРИАЛ

Архитектурный бетон, изготовлен с применением в качестве вяжущего серого и/или белого портландцемента
с применением пластифицирующей добавки.
Класс бетона по прочности на сжатие: B25.
Марка по морозостойкости: F 150.
Марка по водостойкости: W 4.
Заполнитель: натуральный камень, фракция 3-10 мм



ЦВЕТ



ГАБАРИТЫ

→ Длина: 1200 мм.
↑ Высота: 200 мм.
↔ Ширина: 400 мм.



ТЕХНИЧЕСКИЕ ХАРАКТЕРИСТИКИ

Долговечность: 20 лет

Отдел архитектуры, градостроительства и земельно-имущественных отношений
Администрации Семикаракорского городского поселения

ОГРАНИЧИТЕЛЬ ОГ-

ПОЛНОЕ НАЗВАНИЕ

Ограничитель нейтральный сферический

МАТЕРИАЛ

Сталь (горячее или холодное цинкование, порошковое покрытие)
или высокопрочный чугун (СЧ, порошковое покрытие)



ЦВЕТ

Сталь или высокопрочный чугун: RAL 7024

ГАБАРИТЫ

↑ Высота: 500 мм.
О Диаметр: 250 мм.



ТЕХНИЧЕСКИЕ ХАРАКТЕРИСТИКИ

Долговечность: 15 лет

Отдел архитектуры, градостроительства и земельно-имущественных отношений
Администрации Семикаракорского городского поселения

ПЕШЕХОДНЫЕ ОГРАЖДЕНИЯ

Пешеходные ограждения — вертикальные конструкции, предназначенные для разграничения пешеходных и транспортных потоков, для опоры и безопасного движения пешеходов.
Состоят из модульных элементов или несущих стоек, соединенных перекладинами и вертикальными элементами заполнения.

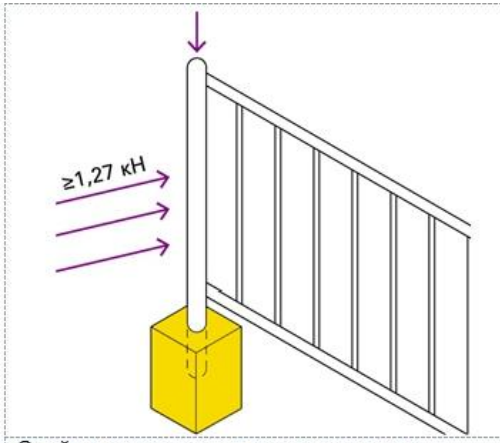

Стойки ограждения монтируются к фундаменту бетонированием для устойчивости к горизонтальным и вертикальным нагрузкам. Удерживающая способность ≥ 1,27 кН.

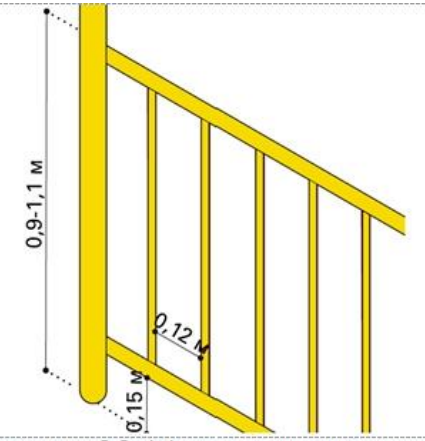

Высота — 0,9–1,1 м, шаг элементов заполнения секций ≤ 0,12 м для предотвращения прохода детей, животных. Высота нижней продольной перекладины ≤ 0,15 м.

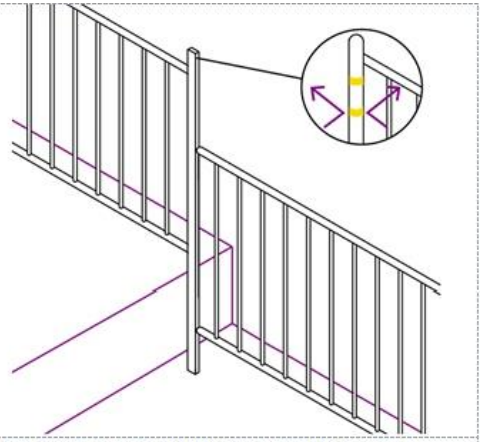

Следует предусмотреть возможность крепления элементов к стойкам на разных уровнях поверхности. Начальные и концевые стойки оснащаются светоотражателями.

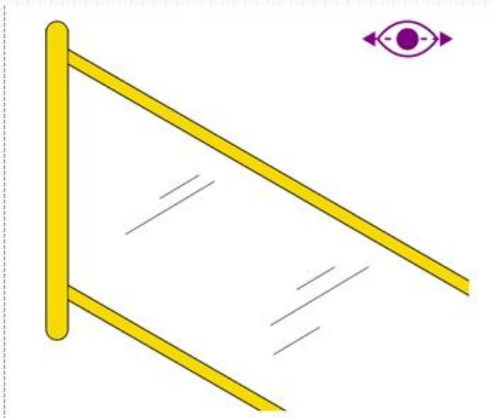

В стесненных условиях следует устанавливать сплошные светопрозрачные ограждения с легкоочищающимся покрытием (из триплекса).

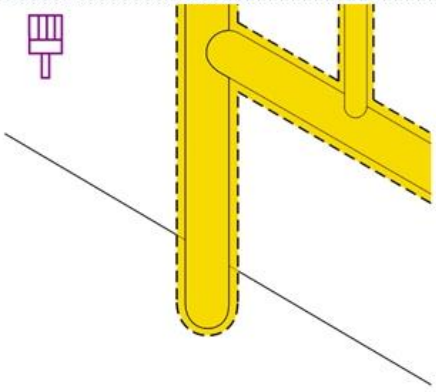

Металлические ограждения необходимо покрывать антикоррозионными материалами (горячее цинкование, эмали, грунтовки) и огнеупорными красками.

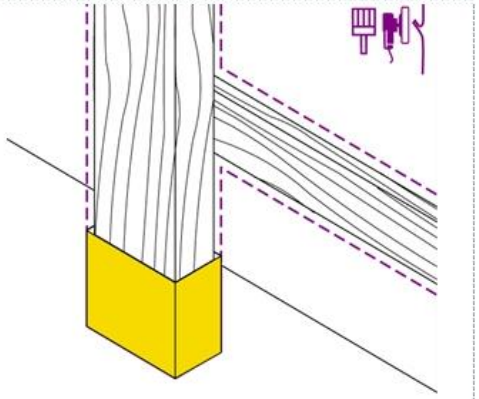

Элементы из дерева должны обрабатываться антисептиком с сохранением рисунка структуры, естественного цвета породы. При контакте с землей — покрываться битумом.

РЕКОМЕНДАЦИИ К

Ограждения устанавливаются в местах пересечения пешеходных путей с проезжей частью без светофорного регулирования при интенсивности движения 750–1000 чел./час, вдоль тротуаров при интенсивном движении пешеходов и транспорта, вдоль пешеходных дорожек с интервалом уровня покрытия > 1 м, а также на эстакадах, мостах и подпорныхстенках.

Рекомендуется использовать альтернативные методы: заменять ограждающие конструкции плотной посадкой кустарников, деревьев, живойизгородью.

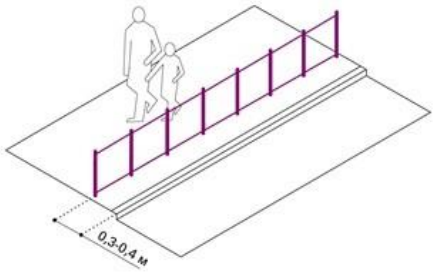	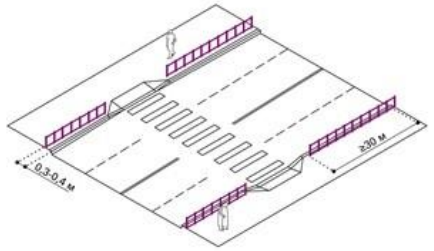
Расстояние от края бордюра тротуара до ограждений — 0,3–0,4 м, при размещении ограждения на газоне — 0,2–0,3 м до границы с бордюром.	На пересечении пешеходных путей с проезжей частью (4 и более полос движения) без светофорного регулирования ограждения следует устанавливать с двух сторон дороги на протяжении ≥ 30 м в каждую сторону от пешеходного перехода, на расстоянии 0,3–0,4 м от лицевой поверхности бортового камня или кромки проезжей части
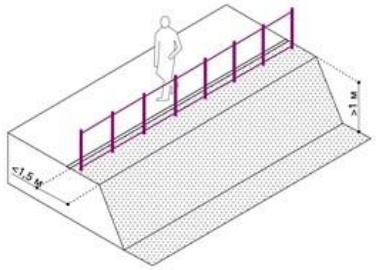	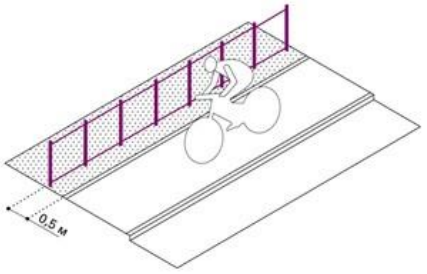
Ограждения необходимы в местах повышенного рельефа (высотой более 1 м), на мостах и пр., при расположении бровки земляного полотна от границы пешеходной дорожки < 1,5 м.	Расстояние от бортового камня велосипедной дорожки или велосипедной полосы до ограждений — 0,5 м.

ВИДЫ

ПЕШЕХОДНОЕ ОГРАЖДЕНИЕ П-1	ПЕШЕХОДНОЕ ОГРАЖДЕНИЕ П-2
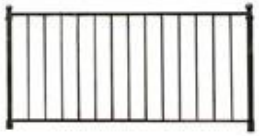	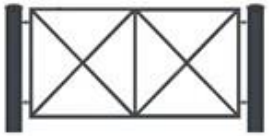

ПЕШЕХОДНОЕ ОГРАЖДЕНИЕ П-

ПОЛНОЕ НАЗВАНИЕ

Пешеходное ограждение нейтральное

МАТЕРИАЛ

Сталь (горячее или холодное цинкование, порошковое покрытие)

ЦВЕТ

Сталь: RAL 7024

ГАБАРИТЫ

→ Длина: 1540 мм.
↑ Высота: 900 мм.

ТЕХНИЧЕСКИЕ ХАРАКТЕРИСТИКИ

Долговечность: 15 лет





Отдел архитектуры, градостроительства и земельно-имущественных отношений
Администрации Семикаракорского городского поселения

ПЕШЕХОДНОЕ ОГРАЖДЕНИЕ П-

ПОЛНОЕ НАЗВАНИЕ

Пешеходное ограждение нейтральное

МАТЕРИАЛ

Сталь (горячее или холодное цинкование, порошковое покрытие)

ЦВЕТ

Сталь: RAL 7024

ГАБАРИТЫ

→ Длина: 1750 мм.
↑ Высота: 930 мм.

ТЕХНИЧЕСКИЕ ХАРАКТЕРИСТИКИ

Долговечность: 15 лет

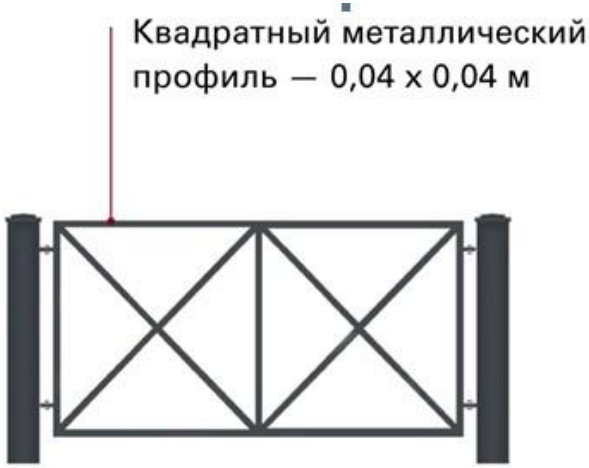



ПРИСТВОЛЬНЫЕ РЕШЕТКИ И ОГРАЖДЕНИЯ

Приствольные решетки и ограждения защищают стволы деревьев и их прикорневую часть от вытаптывания и других повреждений.

Устанавливаются в мощение (покрытие) на участках с высокой пешеходной активностью. Приствольные ограждения применяют для антивандальной защиты ценных пород деревьев, предотвращения уплотнения грунта вокруг ствола дерева.

Приствольные ограждения устанавливаются в зонах озеленения, на пешеходных зонах на приствольные решетки, на парковках для защиты стволов деревьев от наезда колес.

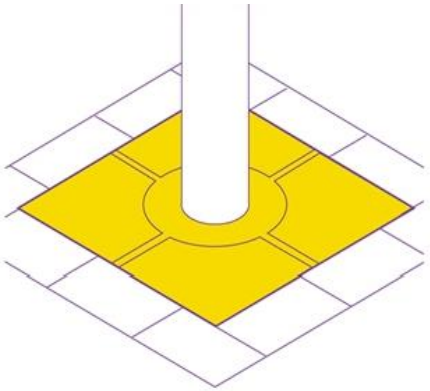

Рекомендуется использовать квадратные приствольные решетки для удобства монтажа в мощение.

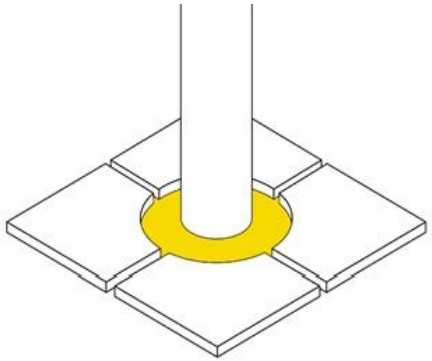

Свободные от покрытия места следует покрывать галькой, мультчей, высаживать растения. Не рекомендуется оставлять грунт открытым.

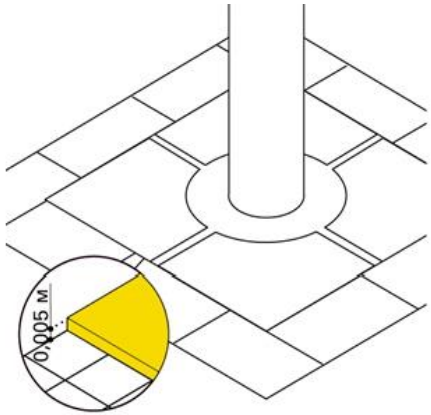

Приствольные решетки следует устанавливать в уровень с покрытием с максимальным перепадом 0,005 м.

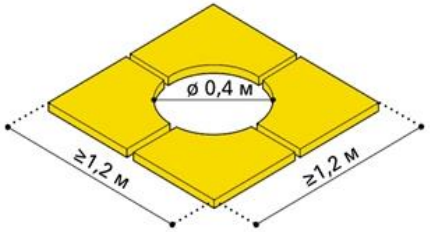

Рекомендуемый размер приствольной решетки ≥ 1,2 × 1,2 м, приствольный диаметр — 0,4 м.

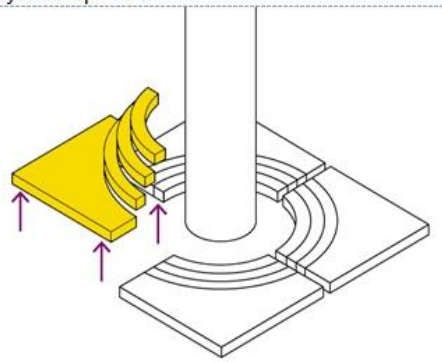

Решетки должны быть модульными: состоять из двух — четырех частей, с возможным увеличением количества модулей для расширения пространства при росте дерева.

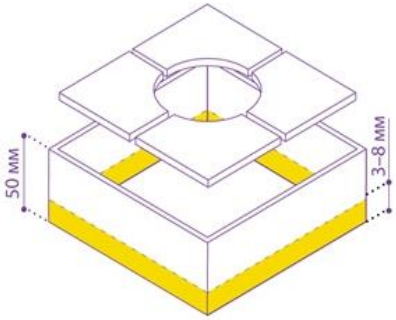

Решетки необходимо устанавливать на каркас, приподнимая от уровня грунта на 50 мм. Место посадки — отсыпать гнейсом на 3–8 мм.

На участках с низкой пешеходной активностью (пешеходные зоны в парках и во дворах жилых домов) приствольные решетки можно заменять водопроницаемым покрытием: гравийным, щебеночным, мульчированием и другим, втом числе посадкой растений с выделением их границ бортовым камнем или элементом мощения.

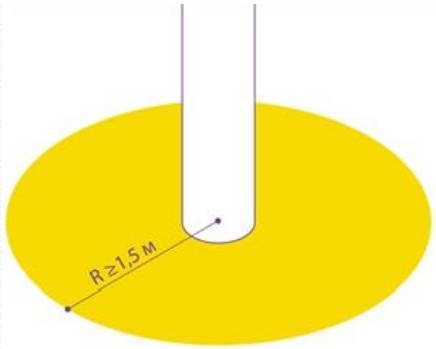	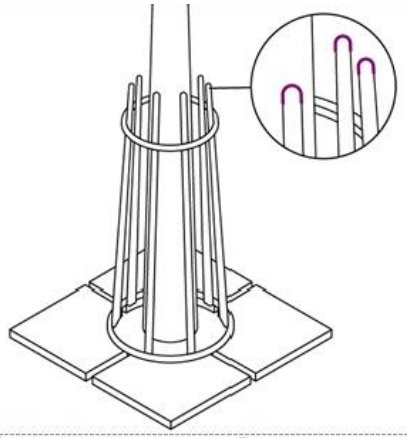	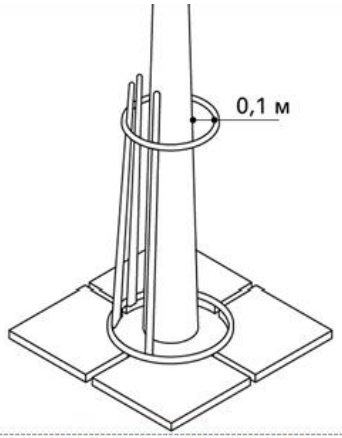
Допускается отсутствие приствольной решетки. Рекомендуемый радиус проницаемого покрытия от ствола дерева при отсутствии решетки — не менее 1,5 м.	Ограждения должны быть нетравмоопасными — плавными и закругленными, без острых углов и элементов.	Рекомендуемое расстояние от приствольного ограждения до ствола дерева — не менее 0,1 м. Для поддержки дерева возможна установка системы креплений.
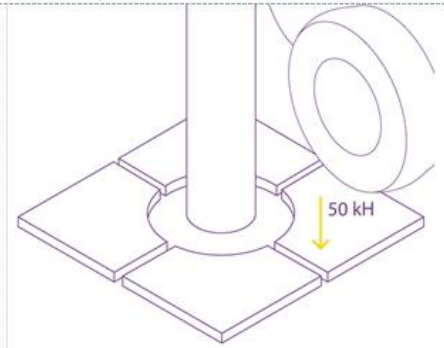		
Приствольные решетки должны выдерживать нагрузки до 50 кН для проезда специальной техники.		

ВИДЫ

ПРИСТВОЛЬНАЯ РЕШЕТКА ПР-1	ПРИСТВОЛЬНАЯ РЕШЕТКА ПР-2	ПРИСТВОЛЬНОЕ ОГРАЖДЕНИЕ ПО-1	ПРИСТВОЛЬНОЕ ОГРАЖДЕНИЕ ПО-2
			

ПРИСТВОЛЬНАЯ РЕШЕТКА ПР-219

ПОЛНОЕ НАЗВАНИЕ

Приствольная решетка нейтральная

МАТЕРИАЛ

Сталь (горячее или холодное цинкование, порошковое покрытие)



ЦВЕТ

Сталь: RAL 7024

ГАБАРИТЫ

→ Длина: 1200-1800 мм.
↑ Высота: 50 мм.
↔ Ширина: 1200-1800 мм.
Внутренний диаметр: 540 мм.



ТЕХНИЧЕСКИЕ ХАРАКТЕРИСТИКИ

Долговечность: 15 лет

Отдел архитектуры, градостроительства и земельно-имущественных отношений
Администрации Семикаракорского городского поселения

ПРИСТВОЛЬНАЯ РЕШЕТКА ПР-220

ПОЛНОЕ НАЗВАНИЕ

Приствольная решетка нейтральная

МАТЕРИАЛ

Сталь (горячее или холодное цинкование, порошковое покрытие)



ЦВЕТ

Сталь: RAL 7024

ГАБАРИТЫ

→ Длина: 1200-1800 мм.
↑ Высота: 50 мм.
↔ Ширина: 1200-1800 мм.
Внутренний диаметр: 540 мм.



ТЕХНИЧЕСКИЕ ХАРАКТЕРИСТИКИ

Долговечность: 15-25 лет

Отдел архитектуры, градостроительства и земельно-имущественных отношений
Администрации Семикаракорского городского поселения

ПРИСТВОЛЬНОЕ ОГРАЖДЕНИЕ ПО-221

ПОЛНОЕ НАЗВАНИЕ

Приствольное ограждение нейтральное

МАТЕРИАЛ

Сталь (горячее или холодное цинкование, порошковое покрытие)



ЦВЕТ

Сталь: RAL 7024



ГАБАРИТЫ

О Диаметр: 500-1500 мм.
↑ Высота: 400 мм.

ТЕХНИЧЕСКИЕ ХАРАКТЕРИСТИКИ

Долговечность: 15 лет

Отдел архитектуры, градостроительства и земельно-имущественных отношений
Администрации Семикаракорского городского поселения

ПРИСТВОЛЬНОЕ ОГРАЖДЕНИЕ ПО -

ПОЛНОЕ НАЗВАНИЕ

Приствольное ограждение нейтральное

МАТЕРИАЛ

Сталь нержавеющая

ЦВЕТ

Без окрашивания

ГАБАРИТЫ

О Диаметр: 290-5400 мм.
↑ Высота: 1500 мм.

ТЕХНИЧЕСКИЕ ХАРАКТЕРИСТИКИ

Долговечность: 20 лет





Отдел архитектуры, градостроительства и земельно-имущественных отношений
Администрации Семикаракорского городского поселения